RECAMBIOS
MPP-255
7/08/2008

COD. 148413000000

N.	CODIGO	DENOMINACION	CANTIDAD
1	6003010326	DESAG COMPL 3/4 GRIS+TUERCA	1
2	6003010262	TAPON DESAGÜE DE 3/4 CIEGO	1
3	6003010327	JUNTA GOMA DESAGÜE 3/4	1
4	M181010485	ENCIM.MPP-250	1
5	M109170859	PROTECT.TRASER.MSP20-25-30 2006	1
6	6033090086	JUEGO TAPETAS ENCIM.ZAMAK	1
7	M109050266	SOPOR.SUP.PUERTAS MSP-200 2006	1
8	6007050017	PATA REGULAB ARM GASTRO	6
9	6025050010	TORN 4.8x25 ZINC DIN 7981	24
10	M169010088	PUERTA MSP/MSN 2006 AP.IZDA	4
11	6045010115	BURLETE 460X580 UR-260 MSP2006	4
12	6003010136	CAJA ALOJAMIENTO MUELLE GRIS	4
13	6033010100	BIS.TRS1D DOBL MUELLE DV-2608	4
14	M169090003	JGO.BISAG.APERT.IZDA MSP COMPLETO	4
15	M177010059	REJILL.CUAD.MANDOS MSP-2006	1
16	M109050532	PROTECC.INST.ELECT.FAGOR 2006	1
17	6033090090	SOPORTE ZAMAK GIRO REJILLA	1
18	6033090064	EJE30x10VARIL INOX ROSC.INT M6	5
19	M177010065	CHAP.CUAD.MAND.FAG.2006	1
20	6023010408	PEG.CUAD.FAGOR REFR.347,5X60	1
21	M173010073	UD.COND.MSP250,300,225 CAJ 2006	1
22	6021010154	COMP. NEK6210Z	1
23	6029020003	CONDENSADOR 9x3	1
24	6021050002	VENTILADOR 10W PATA PALA 220V	1
25	6021310003	VALVULA OBUS COMPLETA RF.HB-1S	1
26	6047010003	FILTRO DESHIDRAT.40GR 1/4X1/4	1
27	M107010037	SERP.EV.AUTOM.1/4 PINT.150,200	1
28	6003010023	BANDEJA EVAPORACION AUTOMÁTICA	1
29	M109250127	OMEGA COND.9X2-REJ.MESAS-ARMAR	1
30	M177130026	CUAD ELEC.BAJOS FRIO FAG 2006	1
31	6021130001	INT.BIP.AMB.O/I CONTAC.REFORZ.	1

32	6021350018	TERMOS REFRI CAREL PYCO1RN515	1
33	6021410028	INST.ELE.MESA REF.CARE FAG2006	1
34	M171010019	UD.EVAPORAT.MSP-250 ESTATICO	1
35	6029010006	EVAP.ESTATICO V4T3R1700A10SPINT.	1
36	M109050425	PROT SONDA MF GRAVEDAD	1
37	6003010181	REJ.RESP.GRUPO 387X280POLICARB	1
38	M109170829	BASE PATAS MSP/FMP/MMC NUEVA	2
39	6003010034	DESAGÜE SAN MIGUEL+TUERCA	1
40	6025210009	ARANDELA ALA ANCHA M6	10
41	6027010005	PARRILLA PASTEL.600x400	4
43	M109050125	BANDEJA DE GOTEO 200	1
44	6003010051	JUNTA GOMA DESAGÜE 1/2	1
45	6033010098	SOP.BISAG.DV2607 INF IZQ.	4
46	6025090027	TORN M6X10 INOX EXAGONAL	9
47	6025050073	TORN.4.8X32 INOX DIN 7982	12
48	M109050592	CREMALLERA RESP. DCHA. ESTAT. MPP	4
50	M109170860	PROT.TRAS.ENC.MSP-250,2006	1
51	M109050269	SOP. SUP. PUERT.MSP-250 2006	1
52	6003010068	PISACABLES DE 90º	1
53	6021390006	MANG 3X1X2500 BL. SCHUKO 3T	1
54	6007170513	PERFIL EN U A 408mm	8
55	M109050277	CREMALLERA MARCO MSP-MFP 2006	8
56	6033050014	GUIA PASTELERA EN L 649 MM	16
57	M109050591	CREMALLERA RESP.IZDA. ESTAT. MPP	4

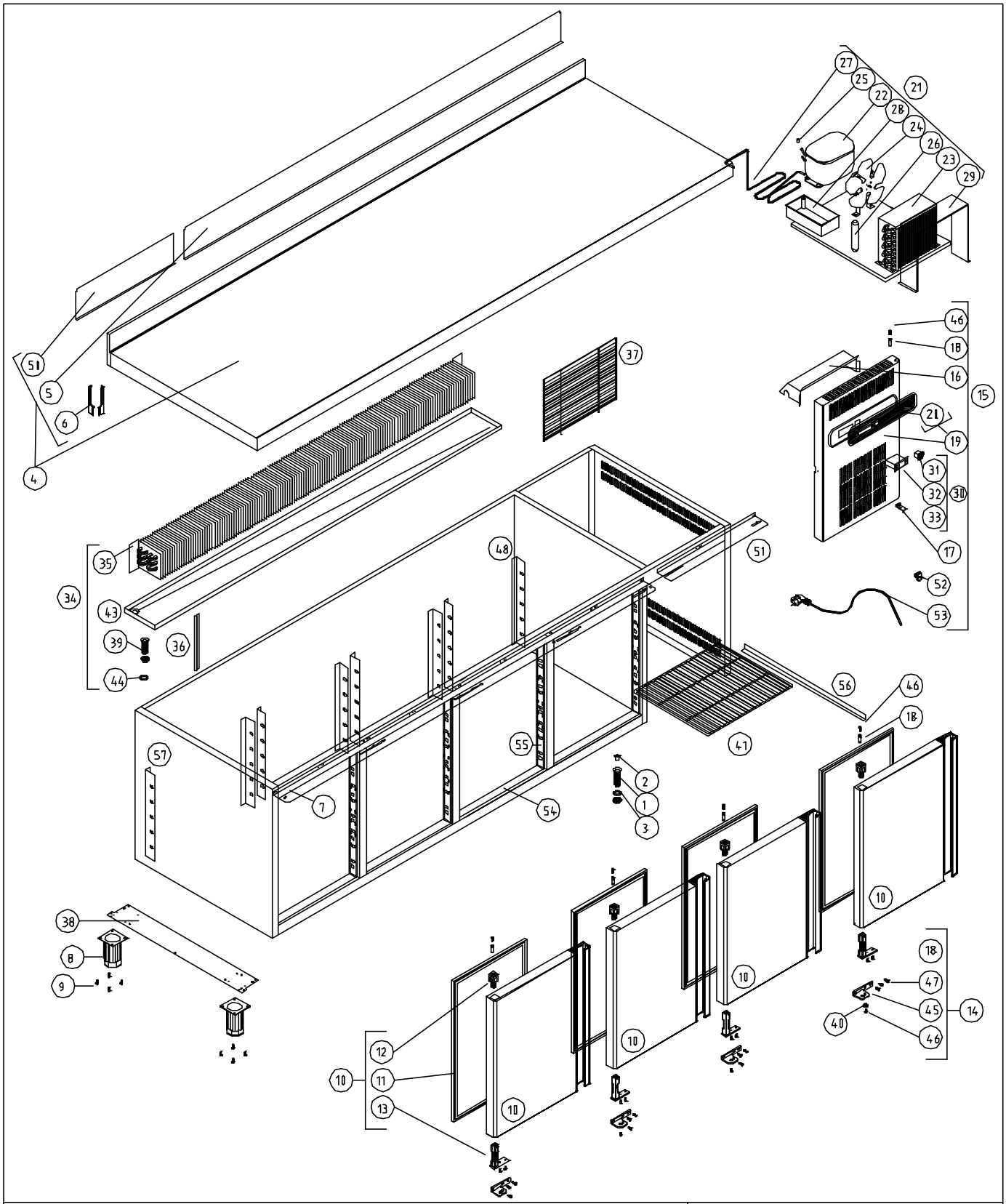

M1 MESAS SNACK								COD. 148413000000		
COTAS SIN TOLERANCIA DIN 7168-f				Material:				SUSTITUYE A: .		
				Acabado:				SUSTITUIDO POR: .		
				COMÚN A	MODELO	Ud.	MODELO	Ud.	MODELO	Ud.	MODELO	Ud.	MODELO
					MPP-255	1							
ANGULAR	GRADO TOLERANCIA	FINO	MEDIO	GRUESO									
	HASTA 10 mm	±1°		±1° 30'									
	MAS DE 10 A 50 mm	±30'		±50'									
	MAS DE 50 A 120 mm	±20'		±25'									
	MAS DE 120 A 400 mm	±10'		±15'									
	MAS DE 400 mm	±5'		±10'									
LINEAL	GRADO TOLERANCIA	FINO	MEDIO	GRUESO									
	HASTA 3 mm	±0,05	±0,10	±0,15									
	MAS DE 3 A 6 mm	±0,05	±0,10	±0,20									
	MAS DE 6 A 30 mm	±0,10	±0,20	±0,50									
	MAS DE 30 A 120 mm	±0,15	±0,30	±0,80									
	MAS DE 120 A 400 mm	±0,20	±0,50	±1,20									
	MAS DE 400 A 1000 mm	±0,30	±0,80	±2,00									
	MAS DE 1000 A 2000 mm	±0,50	±1,20	±3,00									

A4	Nombre	Fecha	FAGOR FAGOR
Dibujado	JJVM	7/18/2008	
Modificado	.	.	
Escala 1:25	RECAMBIOS MPP-255		Código máquina: