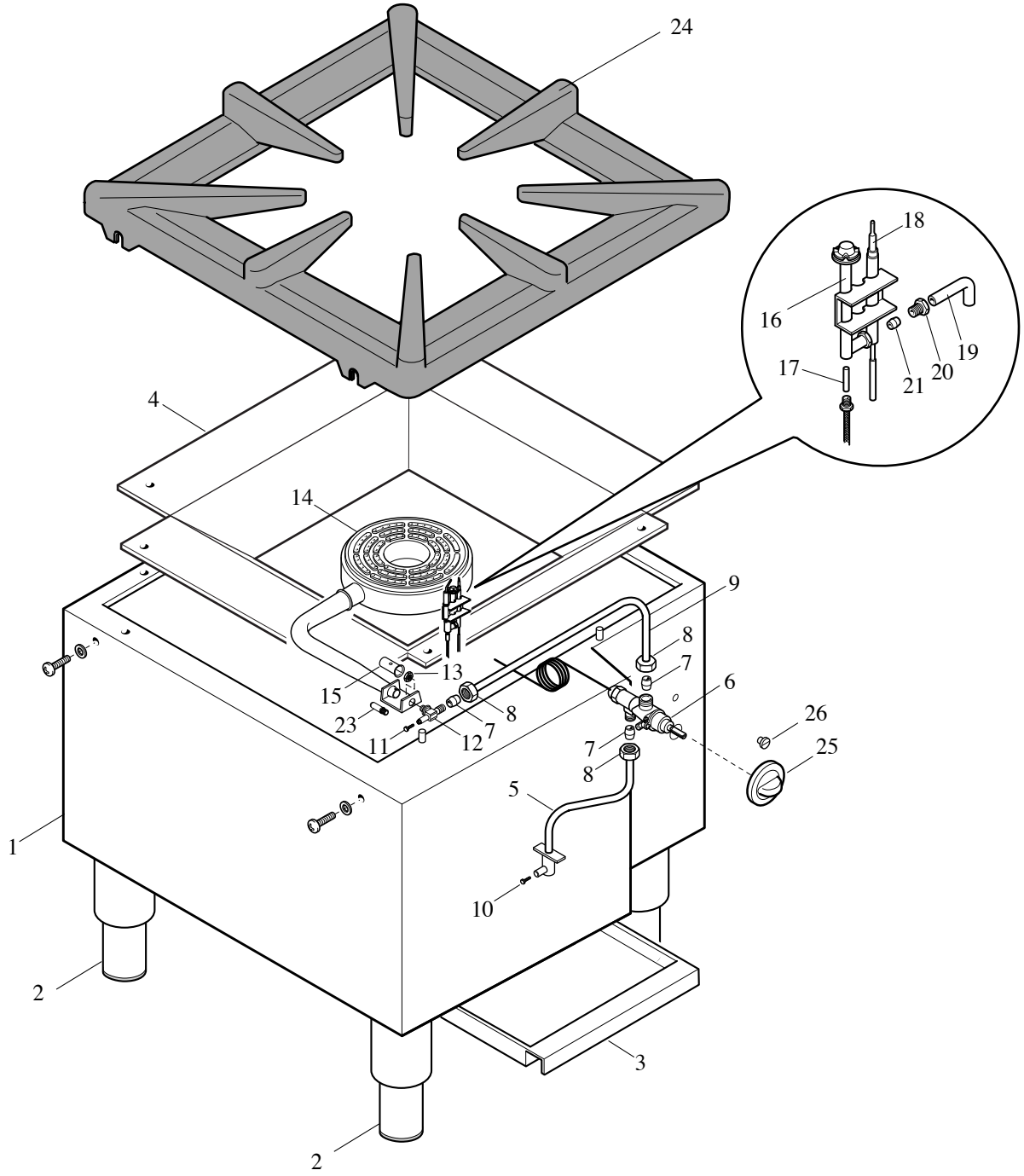
24
18
16
19
17
21
20
4
14
9
8
7
6
13
15
23
11
12
7
8
26
25
7
8
5
10
1
2
3
2

MODULAR

LISTA RICAMBI

cod. 253.956.00

FORNELLONE A GAS A PAVIMENTO

MOD. 55 FPG

ED. 07-2000

POS.	CODICE	RIF. MODIFICHE	DENOMINAZIONE	PREZZO
1	611.344.00		Ass. mobile FPG	
2	612.014.00		Ass. piedino 2"G H. 130	
3	622.261.00		Cassetto raccogligocce FPG	
4	611.345.00		Ass. gocciolatoio camera bruciatore	
5	675.125.00		Ass. rampa FPG/55	
6	671.031.00		Rubinetto gas sic. "SC PEL 1S 1V 1P 1MF2000	
7	673.008.00		Bicono D. 12 "PINTOSSI 0906"	
8	673.009.00		Dado per bicono D. 12 "PINTOSSI 0907"	
9	675.127.00		Tubo raccordo rub. portaugello FPG	
10	641.012.00		Vite per presa di pressione (rampa)	
11	641.078.00		Vite M5 presa di pressione (portaugello)	
12	673.022.00		Portaugello per tubo D.12	
13	673.024.00		Dado per portaugello M14x1	
14	672.056.00		Ass. bruciatore tuttapiastra	
15	672.061.00		Boccola reg. aria D. 18x2	
16	672.057.00		Pilota "SIT cd. 0.190.083"	
17	672.094.00		Portaugello con ugello D. 0,20 0977.030	
18	672.025.00		Termocoppia M9x1 giunto un. L.500	
19	675.128.00		Tubetto collegamento pilota FPG	
20	673.013.00		Raccordo per bicono D. 4 TARGET SIT	
21	673.004.00		Bicono D.4	
22	611.346.00		Ass. pannello ant. FPG	
23	674.086.00		Ugello lungo D. 225 metano (I-F-UK-B-P)	
24	681.017.00		Griglia 550x550 FPG	
25	612.029.00		Ass. manopola gas pilota De 72 Dp 10	
26	682.003.00		Placchetta per indice	