DESPIECE TECNICO

Marmitas a Gas
Marmites à Gaz Feu Direct
Gas Direct Heating Boiling Pans
Gas Kochkessel
Pentole a Gas

GAMA 700

Modelos:

MG-710

Febrero 2003 February

FAGOR

Fagor Industrial

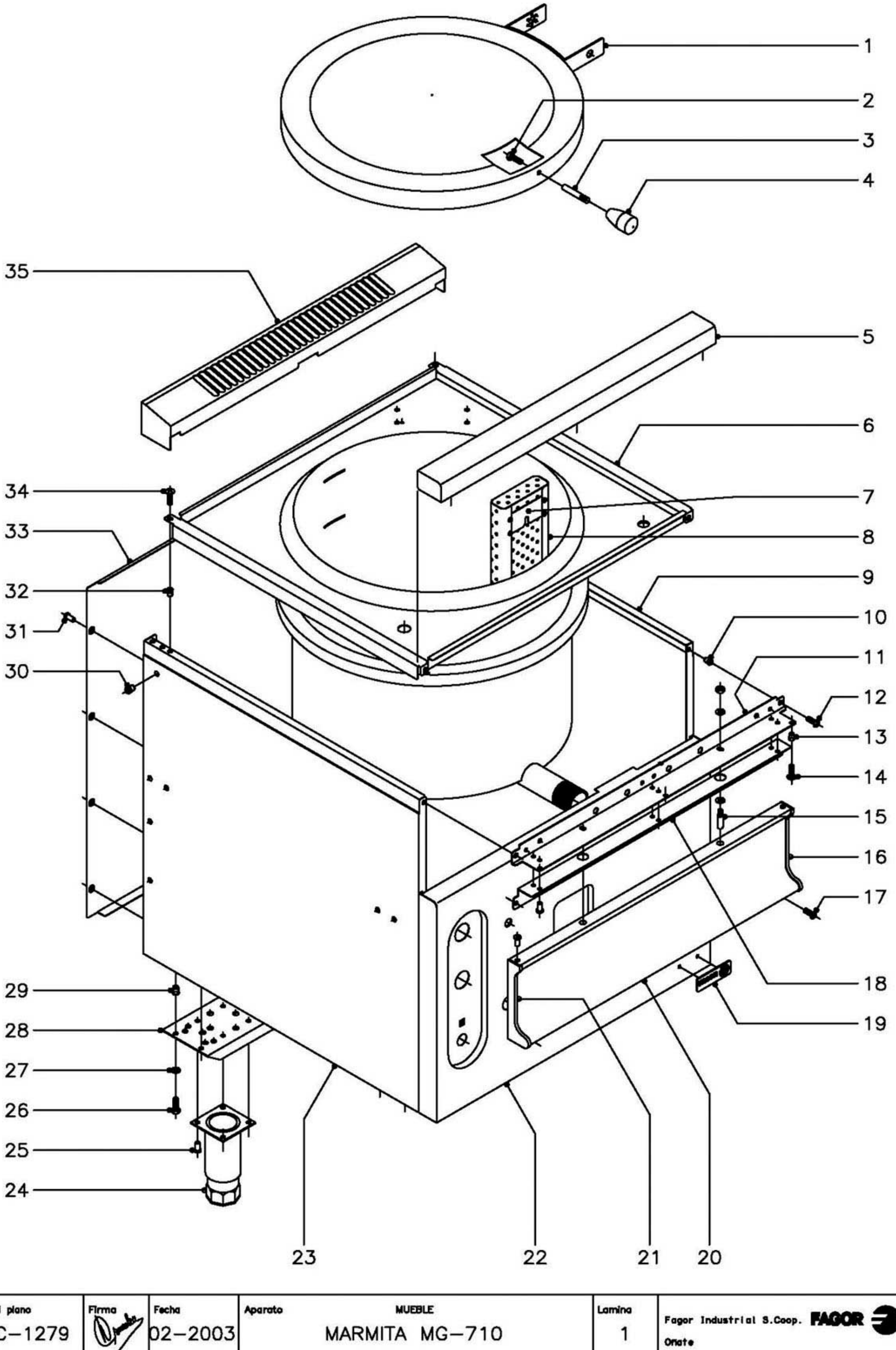

N plano	Firma	Fecha	Aparato		Lamina	
C–1279		02–2003	MUEBLE MARMITA MG–710		1	Fagor Industrial S.Coop. Oñate

MOD.	MARMITA	ZONA	MUEBLE	PLANO	C-1279

ITEM	CODIGO	DENOMINACION	TEXTO	MG-710									NOTAS
1	S316104	Tapa completa		1									
2	Q012042	Tornillo exagonal M-6x15		1									
3	S316113	Asa de tapa		1									
4	S116122	Mando pomo		1									
5	U745407	Anterior de mesa		1									
6	S316150	Cuba completa 80 l.		1									
7	S036117	Soporte filtro		2									
	Q419005	Remache tubular Ø4x8		8									
8	S316120	Filtro de cuba		1									
9	X312832	Panel lateral derecho		1									
10	Q221342	Remache exagonal M-5		2									
11	U742607	Escuadra amarre mesa		1									
12	Q152004	Tornillo aplastado M-5x13		2									
13	Q221342	Remache exagonal M-5		3									
14	Q152004	Tornillo aplastado M-5x13		3									
15	Q151336	Tornillo soporte guia		2									
	Q302022	Arandela plana Ø16xØ6x1,2		4									
	Q162040	Tuerca exagonal M-6		2									
16	U452804	Cantonera derecha portamandos		1									
	Q419005	Remache tubular Ø4x8		2									
17	Q152004	Tornillo aplastado M-5x13		2									
18	U742620	Refuerzo amarre mesa		1									
	Q419005	Remache tubular Ø4x8		6									
	Q152004	Tornillo aplastado M-5x13		2									
19	U262806	Escudo FAGOR		1									
	Q221023	Clip sujecion escudo		2									
20	S312801	Panel portamandos		1									
21	U452805	Cantonera izquierda portamandos		1									
	Q419005	Remache tubular Ø4x8		2									

MOD.	MARMITA	ZONA	MUEBLE	PLANO	C-1279

ITEM	CODIGO	DENOMINACION	TEXTO	MG-710									NOTAS
22	S312800	Panel frontal		1									
23	X312831	Panel lateral izquierdo		1									
24	X260151	Pata regulable		4									
25	Q411304	Remache avibulb Ø4,8		16									
26	Q012043	Tornillo exagonal M-6x20		8									
27	Q302022	Arandela plana Ø16xØ6x1,2		8									
28	U742640	Liston soporte patas		2									
29	Q221343	Remache exagonal M-6		8									
30	Q221343	Remache exagonal M-6		14									
31	Q419005	Remache tubular Ø4x8		8									
32	Q221342	Remache exagonal M-5		2									
33	U742804	Panel posterior		1									
34	Q152004	Tornillo aplastado M-5x13		2									
35	U745425	Embellecedor de chimenea		1									

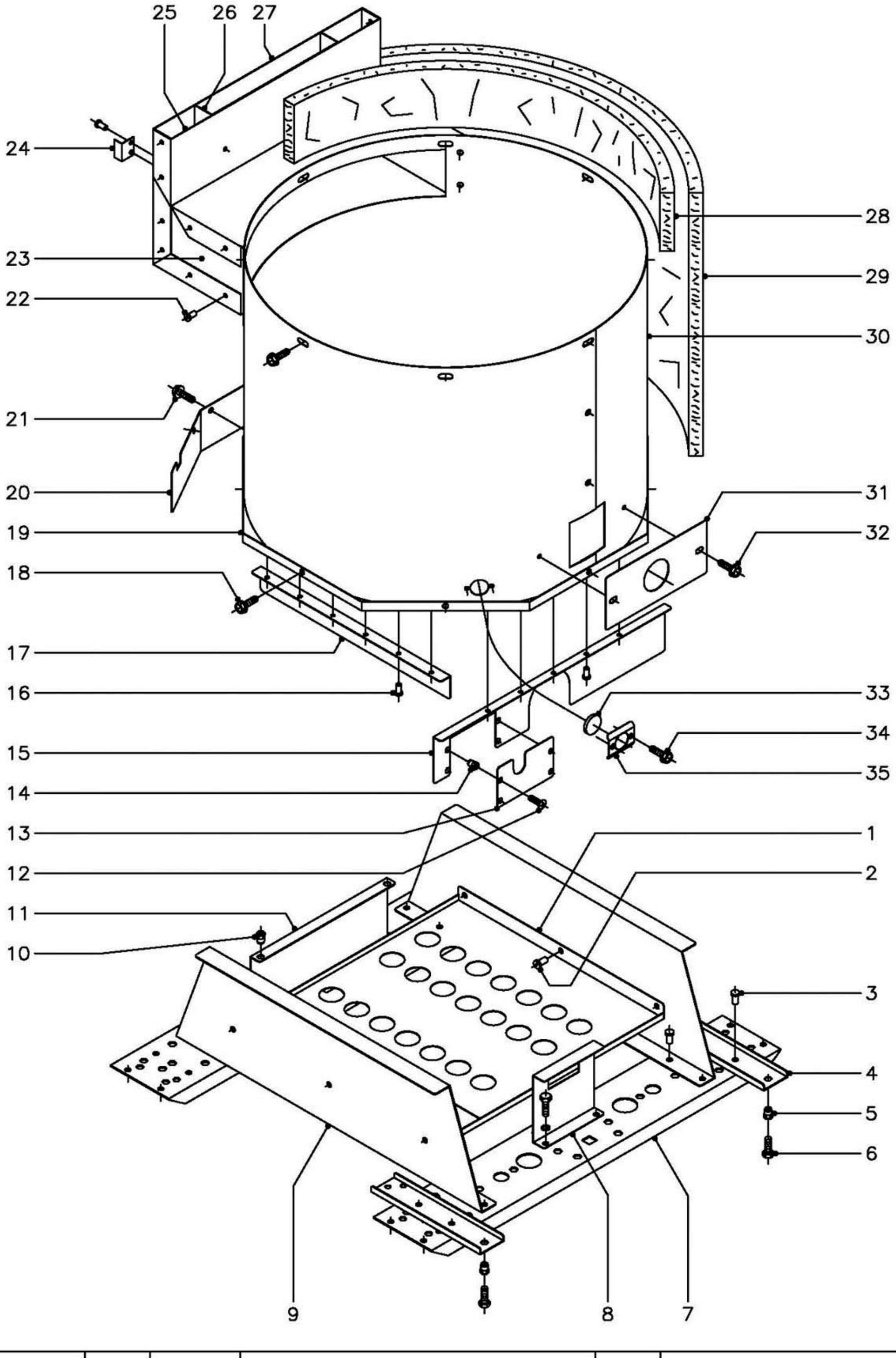

N plano	Firma	Fecha	Aparato	Lamina	
C–1280		02–2003	DESPIECE INTERIORES MARMITA MG–710	2	Fagor Industrial S.Coop. FAGOR Oñate

MOD.	MARMITA	ZONA	DESPIECE INTERIORES	PLANO	C-1280

ITEM	CODIGO	DENOMINACION	TEXTO	MG-710									NOTAS
1	S312608	Aislante suelo		1									
2	Q419005	Remache tubular Ø4x8		6									
3	Q411304	Remache avibulb Ø4,8		16									
4	S322630	Amarre panel frontal		2									
5	Q221343	Remache exagonal M-6		2									
6	Q012042	Tornillo exagonal M-6x15		2									
7	U742640	Liston soporte patas		2									
8	S312602	Apoyo quemador		1									
	Q262040	Arandela muelle A-6		2									
	Q012043	Tornillo exagonal M-6x20		2									
9	S312630	Soporte cierre envolvente		2									
10	Q221342	Remache exagonal M-5		2									
11	S312601	Soporte quemador		1									
	Q262040	Arandela muelle A-6		2									
	Q012043	Tornillo exagonal M-6x20		2									
12	Q152004	Tornillo aplastado M-5x13		4									
13	S312614	Tapa frontal		1									
14	Q221342	Remache exagonal M-5		4									
15	S312613	Frontal cierre envolvente		1									
16	Q419005	Remache tubular Ø4x8		17									
17	S312616	Lateral cierre envolvente		2									
18	Q151323	Tornillo broca Ø4,8x16		16									
19	S312603	Cierre de envolvente		1									
20	S312610	Posterior cierre envolvente		1									
21	Q151323	Tornillo broca Ø4,8x16		4									
22	Q419005	Remache tubular Ø4x8		22									
23	S312607	Amarre lateral chimenea		2									
	Q151323	Tornillo broca Ø4,8x16		4									
24	S312620	Escuadra separadora		2									

MOD.	MARMITA	ZONA	DESPIECE INTERIORES	PLANO	C-1280

ITEM	CODIGO	DENOMINACION	TEXTO	MG-710									NOTAS
25	S312606	Anterior de chimenea		1									
26	S312615	Separador de chimenea		1									
27	S312605	Posterior de chimenea		1									
28	S116403	Aislante vitrofib 1300x100x25		2									
29	U705608	Aislante vitrofib 880x450x20		2									
30	S312604	Envolvente de cuba		1									
31	S312612	Tapa		1									
32	Q151323	Tornillo broca Ø4,8x16		2									
33	9294600	Mirilla cristal		1									
34	Q151323	Tornillo broca Ø4,8x16		2									
35	S312617	Tapa mirilla		1									

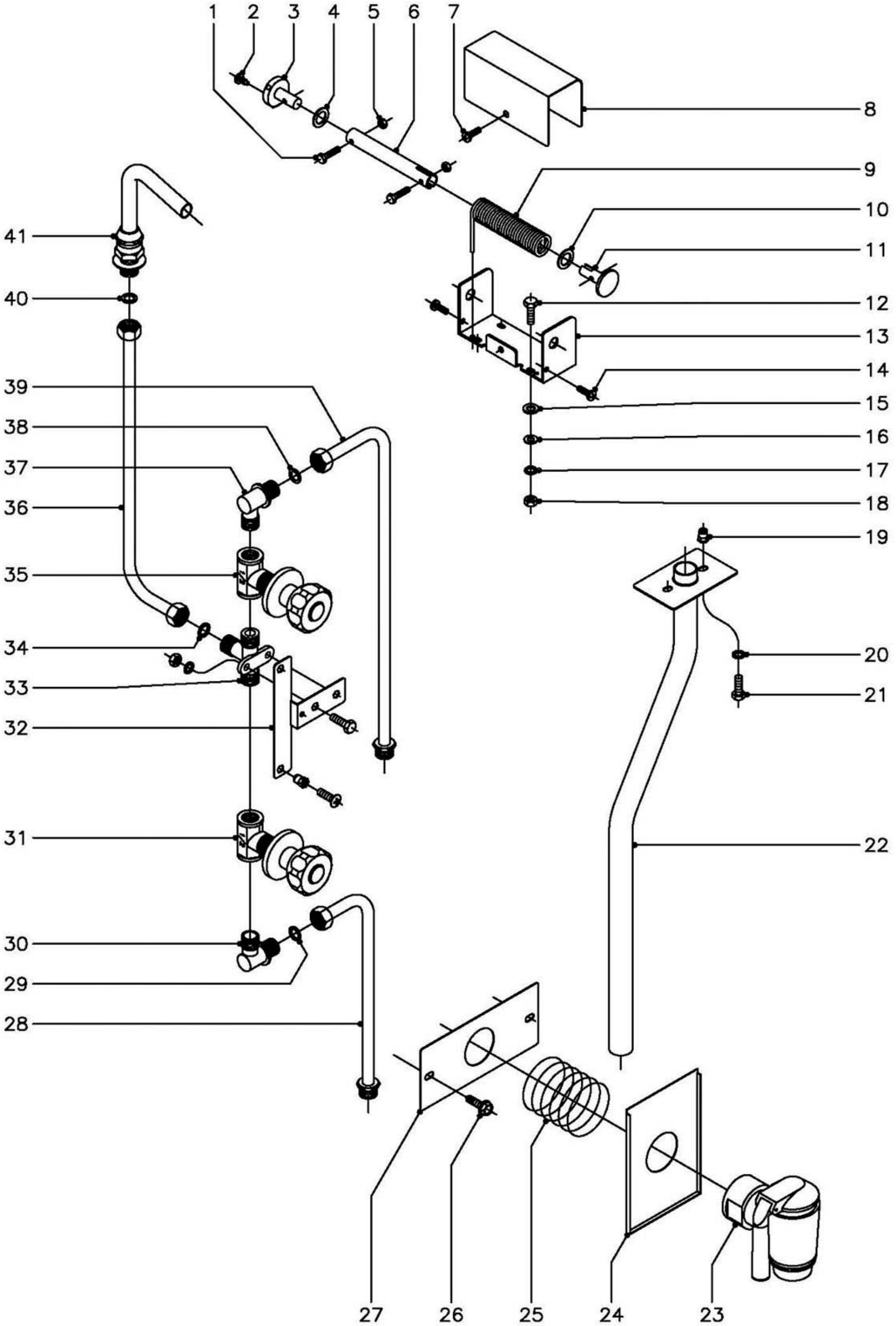

N plano	Firma	Fecha	Aparato	Lamina	
C–1281		02–2003	TOMAS DE AGUA, DESAGUES Y BISAGRA TAPA MARMITA MG–710	3	Fagor Industrial S.Coop. FAGOR Oñate

MOD.	MARMITA	ZONA	TOMAS DE AGUA, DESAGUES Y BISAGRA TAPA	PLANO	C-1281

ITEM	CODIGO	DENOMINACION	TEXTO	MG-710									NOTAS
1	Q151317	Tornillo exagonal M-5x22		2									
2	Q152041	Tornillo tope M-5x4x2,5		1									
3	S316112	Tapa amarre		1									
4	Q303004	Arandela plana Ø25x16x1,5		1									
5	Q162030	Tuerca exagonal M-5		2									
6	S316109	Eje de bisagra		1									
7	Q032031	Tornillo alomado M-5x10		1									
8	S316117	Tapa de bisagra		1									
9	S316110	Muelle de bisagra		1									
10	Q303004	Arandela plana Ø25x16x1,5		1									
11	S316111	Tapa cierre		1									
12	Q012042	Tornillo exagonal M-6x15		4									
13	S316108	Soporte bisagra		1									
14	Q032031	Tornillo alomado M-5x10		2									
15	Q300060	Arandela junta goma Ø18xØ10x2		4									
16	Q302022	Arandela plana Ø16xØ6x1,2		4									
17	Q262040	Arandela muelle A-6		4									
18	Q162040	Tuerca exagonal M-6		4									
19	Q221342	Remache exagonal M-5		2									
20	Q262030	Arandela muelle A-5		2									
21	Q012032	Tornillo exagonal M-5x15		2									
22	S315006	Tubo vaciado completo		1									
23	S312100	Grifo de vaciado		1									
24	S312611	Cubierta de grifo		1									
25	S112105	Muelle soporte cubierta		1									
26	Q151323	Tornillo broca Ø4,8x16		2									
27	S312612	Tapa		1									
28	S315016	Conducto entrada agua inferior		1									
29	Q306024	Arandela junta Ø18xØ12,5x1,5		1									

MOD.	MARMITA	ZONA	TOMAS DE AGUA, DESAGUES Y BISAGRA TAPA	PLANO	C-1281

ITEM	CODIGO	DENOMINACION	TEXTO	MG-710									NOTAS
30	S115013	Codo		1									
31	S112151	Llave de paso con mando 1/2" (F.)		1									
32	S032609	Soporte grifos de agua		1									
	Q221342	Remache exagonal M-5		2									
	Q152004	Tornillo aplastado M-5x13		2									
33	S205022	Racord union de grifos		1									
	Q012042	Tornillo exagonal M-6x15		2									
	Q262040	Arandela muelle A-6		2									
	Q162040	Tuerca exagonal M-6		2									
34	Q306024	Arandela junta Ø18xØ12,5x1,5		1									
35	S112154	Llave de paso con mando 1/2" (C.)		1									
36	S315003	Conducto grifos a base		1									
37	S115013	Codo		1									
38	Q306024	Arandela junta Ø18xØ12,5x1,5		1									
39	S315015	Conducto entrada agua superior		1									
40	Q306024	Arandela junta Ø18xØ12,5x1,5		1									
41	S052100	Tubo de llenado cuba		1									

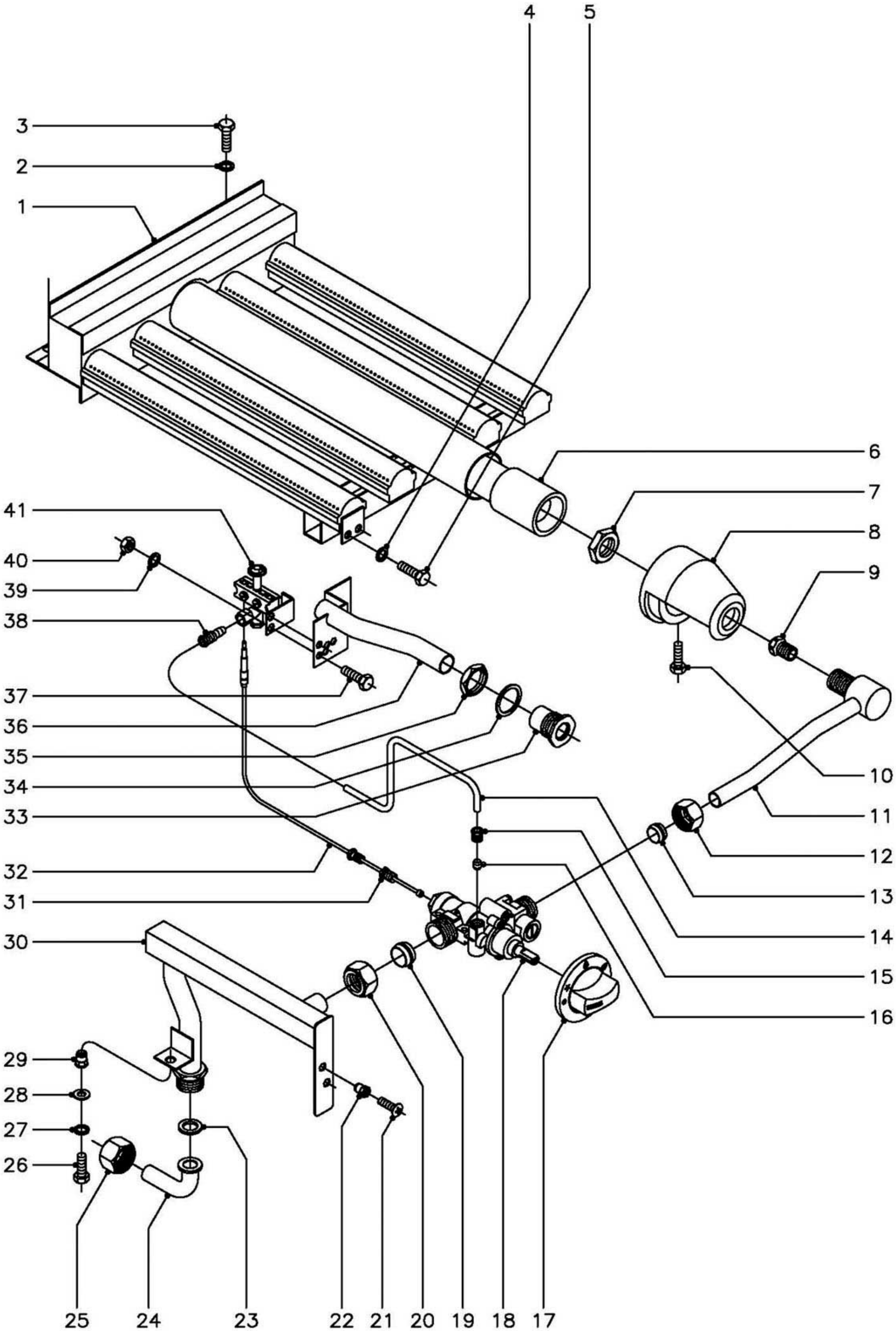

N plano	Firma	Fecha	Aparato		Lamina	
C–1282		02–2003	PARTE FUNCIONAL GAS MARMITA MG–710		4	Fagor Industrial S.Coop. FAGOR Onate

MOD.	MARMITA	ZONA	PARTE FUNCIONAL GAS	PLANO	C-1282

ITEM	CODIGO	DENOMINACION	TEXTO	MG-710									NOTAS
1	S315700	Quemador		1									
2	Q262030	Arandela muelle A-5		2									
3	Q012031	Tornillo exagonal M-5x10		2									
4	Q262030	Arandela muelle A-5		2									
5	Q012031	Tornillo exagonal M-5x10		2									
6	S135733	Venturi		1									
7	Q221302	Tuerca exagonal 1/2"		1									
8	0628100	Camara de mezcla		1									
9	S312400	Tobera quemador Ø2,05 (B.P.)		1									
9	S312401	Tobera quemador Ø3,05 (G.N.)		1									
9	S312402	Tobera quemador Ø5,80 (G.V.)		1									
10	Q012043	Tornillo exagonal M-6x20		1									
11	S315025	Conduccion a quemador		1									
12	S312105	Tuerca M-24 p/tubo Ø16		1									
13	S312106	Bicono Ø16		1									
14	S315027	Tubo piloto		1									
15	S312107	Manguito M-10 p/tubo Ø6		1									
16	X205028	Bicono Ø6		1									
17	S312110	Boton de mando Ø10		1									
18	S312101	Grifo PEL-23 S (by-pass Ø1,40)		1									
19	S312104	Bicono Ø20		1									
20	S312103	Tuerca M-28 p/tubo Ø20		1									
21	Q152004	Tornillo aplastado M-5x13		1									
22	Q221342	Remache exagonal M-5		1									
23	Q306052	Arandela junta Ø23,5xØ15,5x3		1									
24	U565007	Codo entrada gas		1									
25	U725006	Tuerca 3/4"		1									
26	Q012042	Tornillo exagonal M-6x15		1									
27	Q262040	Arandela muelle A-6		1									

MOD.	MARMITA	ZONA	PARTE FUNCIONAL GAS	PLANO	C-1282

ITEM	CODIGO	DENOMINACION	TEXTO	MG-710									NOTAS
28	Q302022	Arandela plana Ø16xØ6x1,2		1									
29	Q221343	Remache exagonal M-6		1									
30	S315020	Conduccion general		1									
31	U264301	Racord empalme termopar		1									
32	U222130	Termopar L=600		1									
33	S112804	Embellecedor tubo de encendido		1									
34	Q306027	Arandela junta Ø33,8xØ27x1,5		1									
35	Q221324	Tuerca exagonal 3/4"		1									
36	S315011	Conjunto tubo de encendido		1									
37	Q012031	Tornillo exagonal M-5x10		2									
38	U134323	Racord con bicono Ø6		1									
39	Q262030	Arandela muelle A-5		2									
40	Q162030	Tuerca exagonal M-5		2									
41	R202100	Conjunto soporte y piloto		1									
	U442138	Inyector piloto Ø0,25 (B.P.y G.V.)		1									Regular para G.V.
	U442137	Inyector piloto Ø0,40 (Gas Natural)		1									

MOD.	MARMITA	ZONA	VARIOS	PLANO	

ITEM	CODIGO	DENOMINACION	TEXTO	MG-710									NOTAS
	S036515	Folleto de instruccciones		1									

MOD.	MARMITA	ZONA	PIEZAS ESPECIFICAS PARA LOS DISTINTOS GASES	PLANO	C-1282

ITEM	CODIGO	DENOMINACION	TEXTO	MG-710									NOTAS
		BUTANO - PROPANO											
9	S312400	Tobera quemador Ø2,05		1									
41	U442138	Inyector piloto Ø0,25		1									
		GAS NATURAL											
9	S312401	Tobera quemador Ø3,05		1									
41	U442137	Inyector piloto Ø0,40		1									
		GAS VILLA											
9	S312402	Tobera quemador Ø5,80		1									
41	U442138	Inyector piloto Ø0,25 (REGULAR)		1									