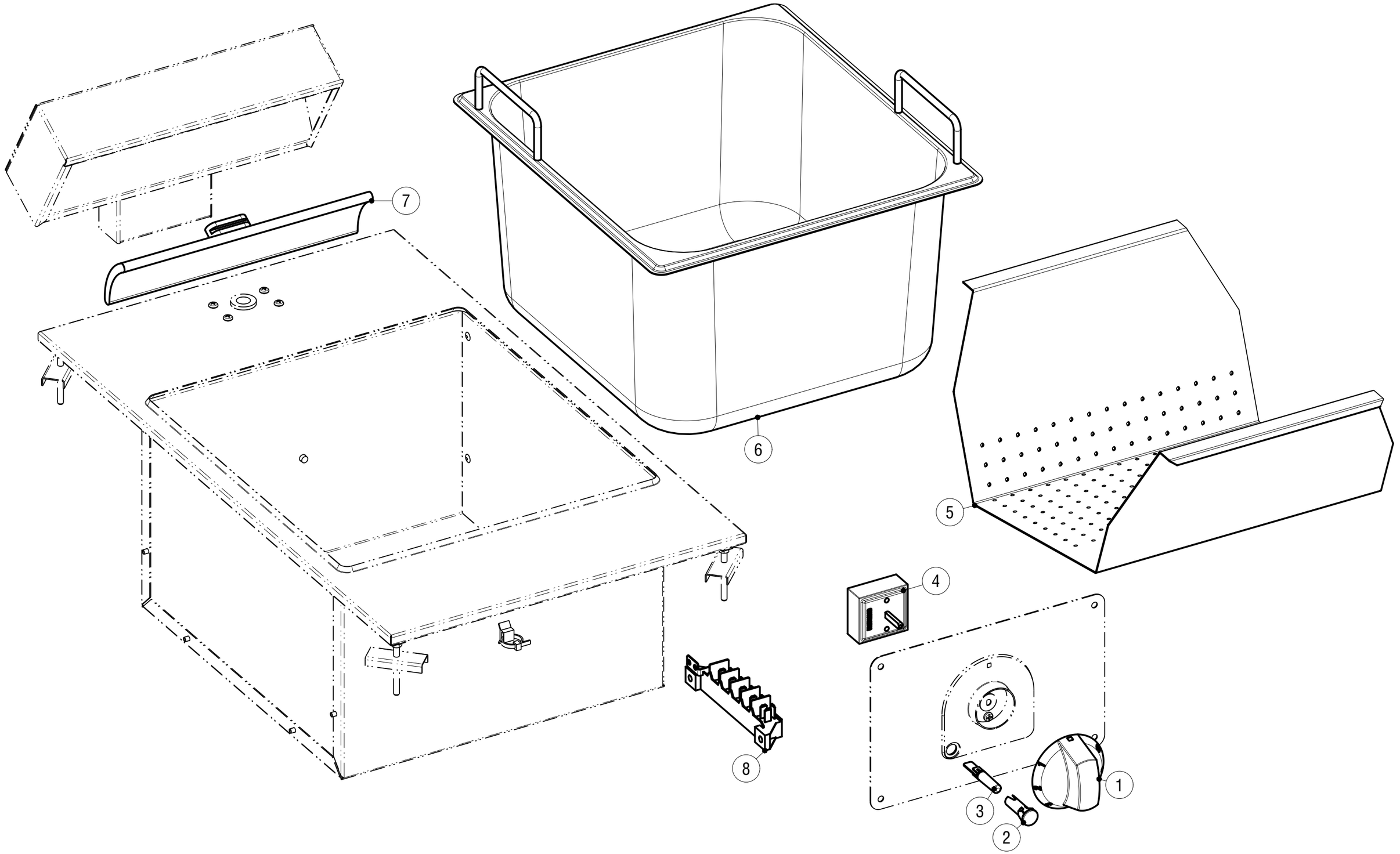

C

CAVETTERIA - WIRE HARNESS

Data stampa | Print date	Codice | Code	Foglio | Sheet	Modelli | Models
24.06.15	*5415.869.00*	*1*	*DSP35E*

Artic./Item	Descrizione/Description	Modello/Model
136034	**SCALDAPATATE ELETTRICO GN2/3 DROP-IN** **DROP-IN GN2/3 ELECTRIC CHIP SCUTTLE**	**DSP35E0**

Cons./Recom.	Pos./Posit.	Ricambio/Replacement			Prezzo/Price List
	01	RC01877000	MANOPOLA ELETTRICA 0-6+INF NERA	BLACK KNOB	8,44
*	02	RC01783000	PORTALAMPADA TRASPARENTE D10	TRANSPARENT LAMP HOLDER D10	5,30
*	03	RC01782000	LAMPADA SEGN.NEON FASTON VERDE 230V	GREEN NEON LAMP 230V	6,09
	04	RC00937000	REGOLATORE DI ENERGIA	ENERGY REGULATOR	23,94
	05	RC00347000	FALSO FONDO	PERFORATED BASE	75,59
	06	RC00346000	BACINELLA	BASIN	118,28
	07	RC00288000	RESISTENZA PER SCALDAPATATE	HEATING ELEMENT	86,62
	08	RC00296000	MORSETTIERA MONOFASE	CONNECTING BLOCK	6,62

L'azienda si riserva il diritto di apportare ulteriori aggiornamenti senza preavviso. / The data may be updated without prior warning