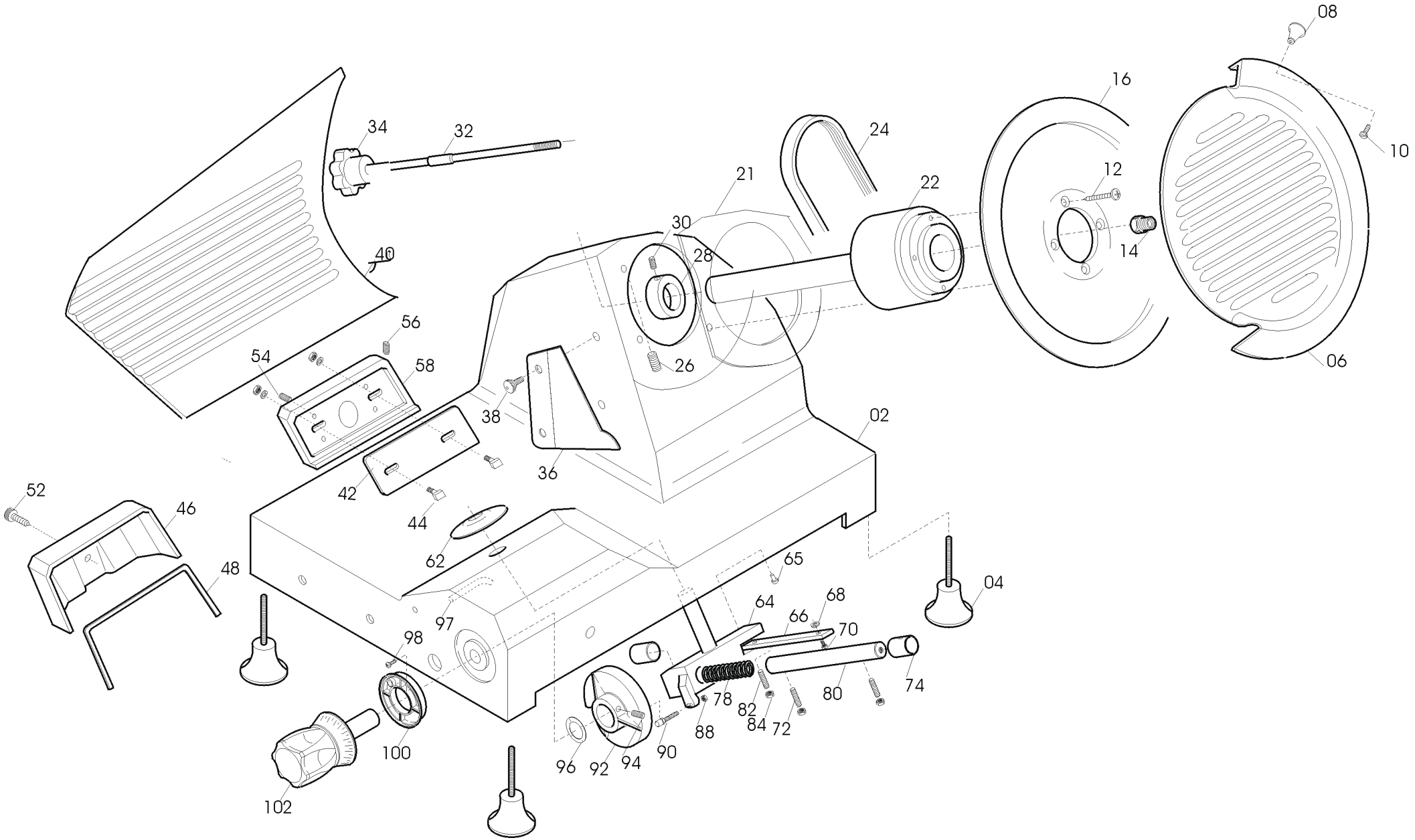
08
16
10
34
32
24
21
22
12
30
28
14
40
56
54
58
26
06
38
02
36
42
44
52
46
62
65
04
48
64
68
66
70
97
98
78
82
84
72
80
74
88
100
96
92
94
90
102

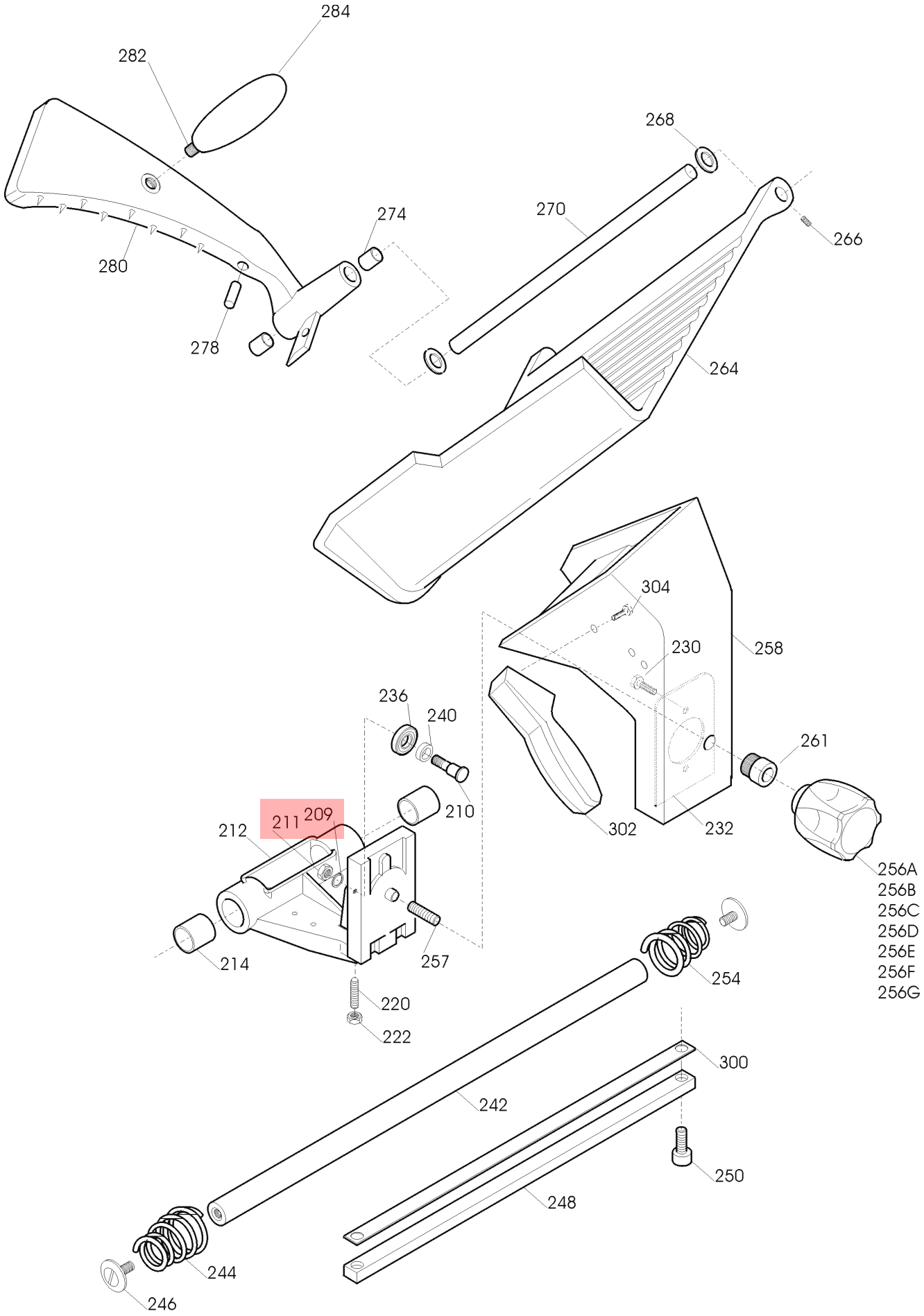
284
282
268
274
270
266
280
278
264
304
230
258
236
240
261
210
211
209
212
302
232
256A
256B
256C
256D
256E
256F
256G
214
257
254
220
222
300
242
250
248
244
246

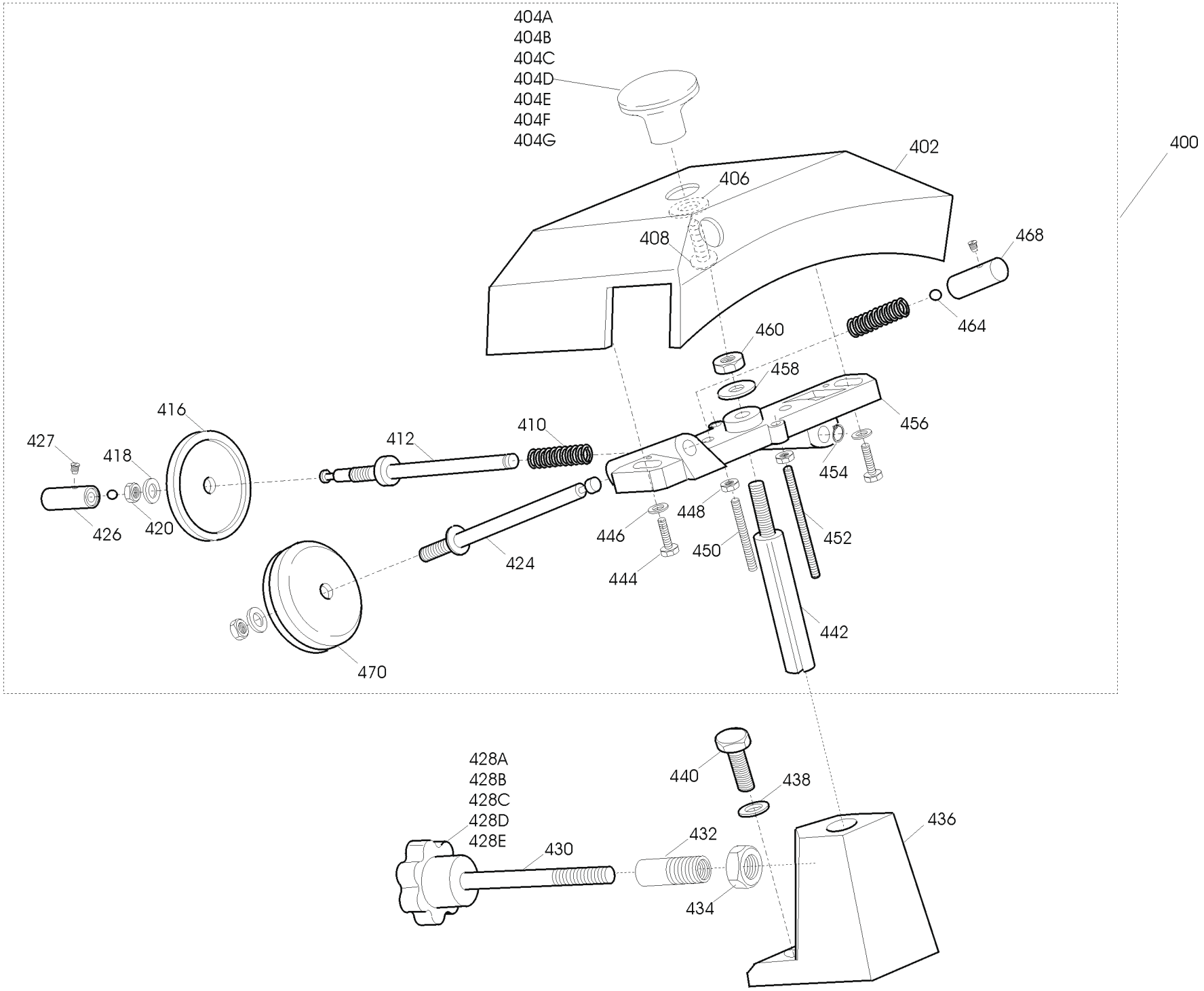
404A
404B
404C
404D
404E
404F
404G
400
402
406
408
468
464
460
458
456
454
448
446
444
450
452
442
416
427
418
426
420
412
410
424
470
428A
428B
428C
428D
428E
430
440
438
432
434
436

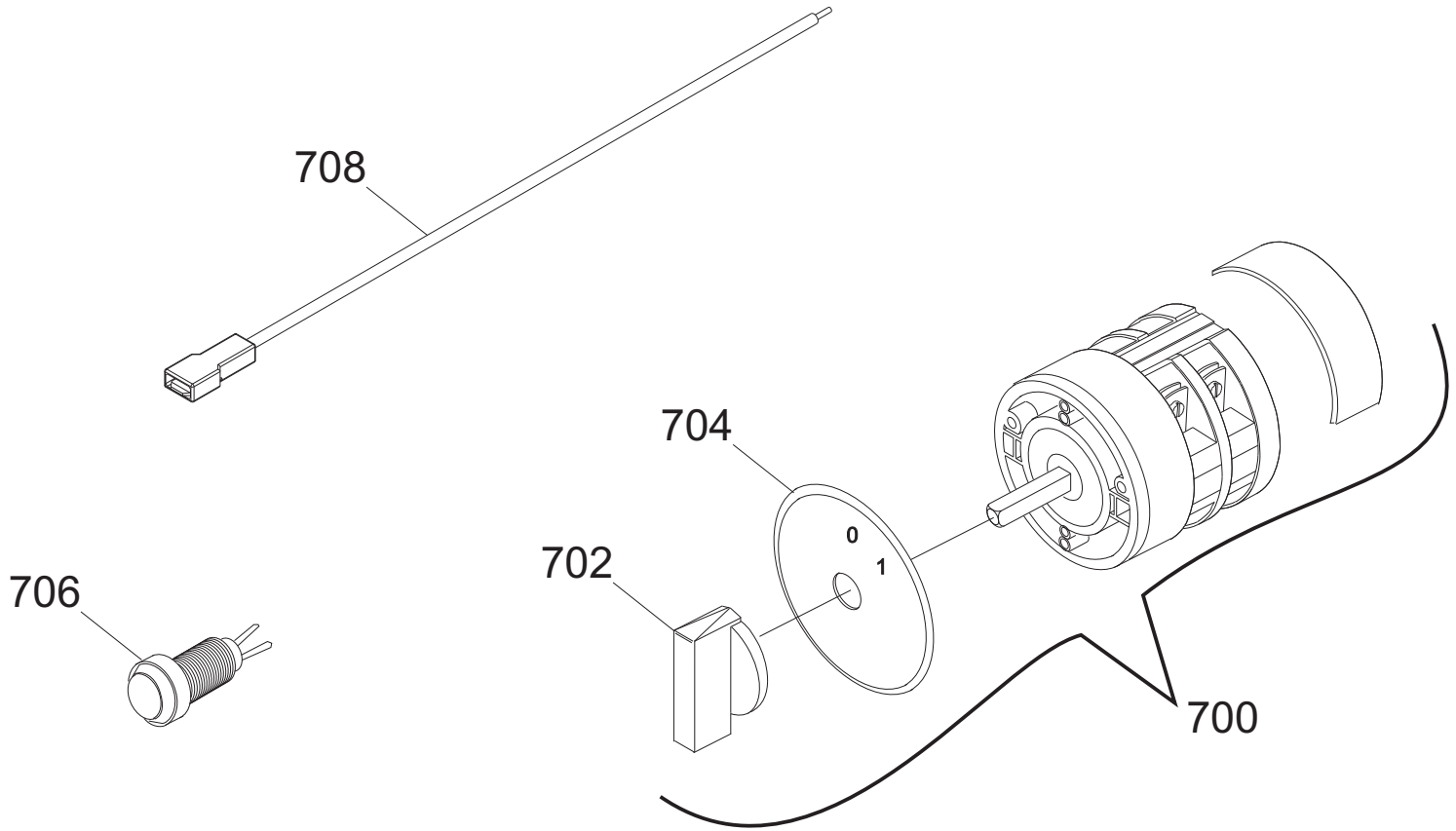
708
704
0
1
702
706
700

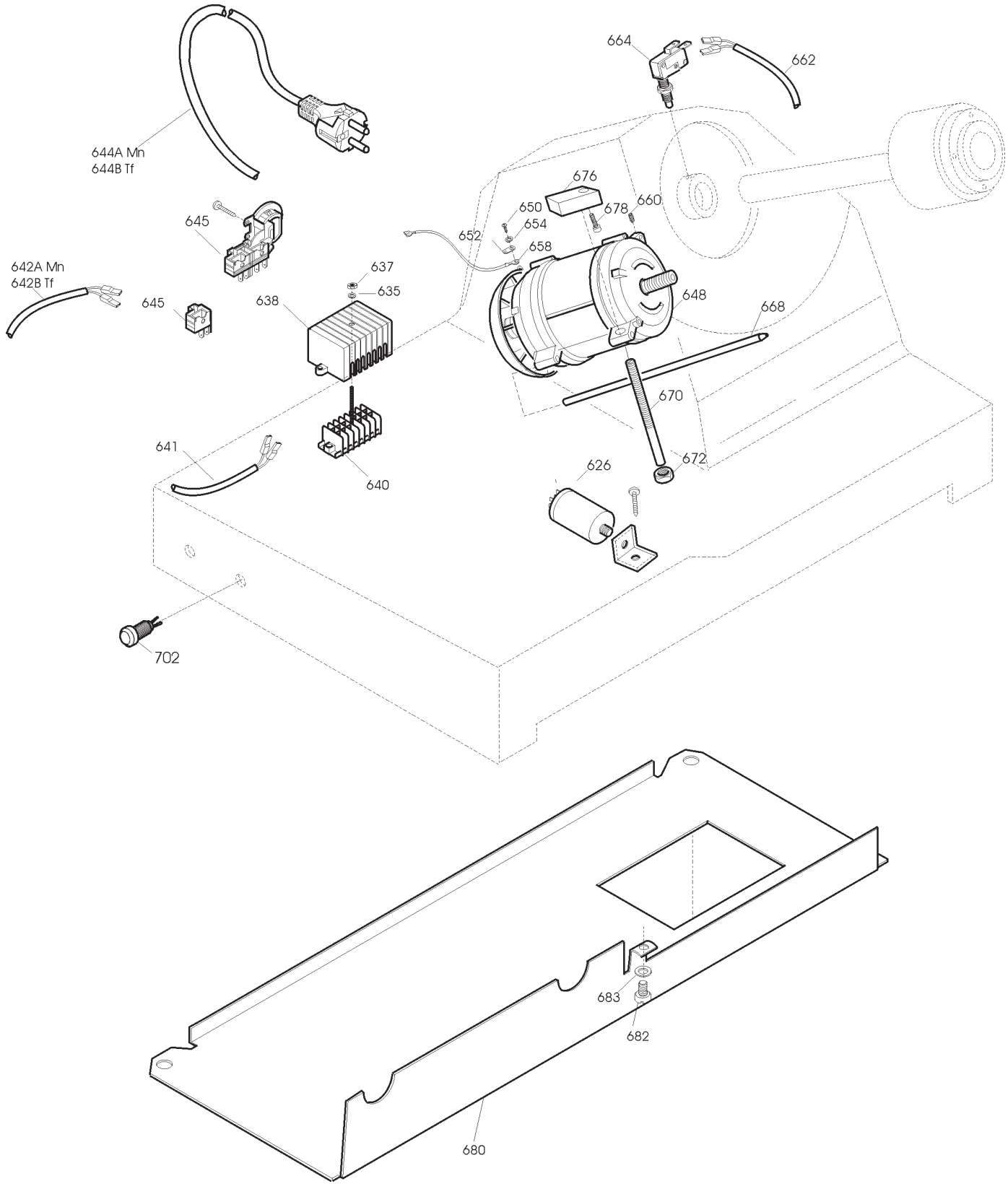
644A Mn
644B Tf
664
662
676
650
678
660
654
652
658
645
642A Mn
642B Tf
637
635
645
638
648
668
670
641
640
626
672
702
683
682
680

GEMMA 300 TAV. UNICA

Riferime	Nome prodotto	Codice
700MN	INTERR. MN BREMAS. ROTATIVO	19410160
700TF	INTERR. TF BREMAS. ROTATIVO	19410161
702	MANOPOLA INTERRUTTORE BREMAS	19410163
704	GHIERA ON OF X INT. BREMAS	19410162
706	SPIA UNIFICATA 220-380 VOLT	19410406
708	CAVETTO PROLUNGA LAMPADA SPIA	19410750
2	CASSA SG 300-330 OSSIDATA	19510107
4	PIEDINO 275:370 M8	19560202
6	PARALAMA 300 RIGHE FILANTI OSSIDATO	195102076
8	POMELLO PARALAMA _ LAV	19021110
14	QUADRETTO PARALAMA 250-330	19530905
16T	LAMA 300 - 57/4/254 22.5 TEFLONATA	18300574254 22T
16	LAMA 300 - 57/4/254 NAZ.(NS)	18300574254
16D	LAMA 300 - 57/4/254 NAZ.DENTATA	18300574254D
22B	PULEG.PIAT.MONT. SG300 UK	197003074
24	CINGH.PIAT.SG 300 TB2 380 X 10	19310207
32	TIRANTE PARALAMA SG 300-330	19530507
34	POM. TIR.PARAL.300-370 M8 5 LOBI	19562504
36	PARAFETTA ACCIAIO GMM +300 TV	19531030
38	VITE ZIGR.M5 PARAF.MRR BULTH	19335014
40	VELA SG 300 ESTRUSA OSSIDATA	1,95E+12
42	PARASANGUE 250-330 OSSIDATO	19520105
46	PROTEZIONE SUPP. VELA 300	SM504423
48	GUARN. COPER.SUP.VELA AFF 300	19563038
56	RONDELLA A SPESSORE X VELA 300	19346007
58	SUP.VELA SG 300-330 F.AL 98	19510707
62	PARA ACQUA GRANDE	19563002
64	MOVIMENTO VELA SG 300-330 LAVORATO	19500107
65	FUNGHETTO MOVIMENTO D8,5XHT2	19563201
66	PIASTRINA MOV. 300-330 ZINCATA	19540607
72	GRANO BRONZINA MOVIMENTO M6X18	19335040
74	BOCCOLE BRONZO 19.22.20 PC032 MOVIM	19324005
78	MOLLA MOVIMENTO VELA UNIFICATA	19390205
80	PERNO MOV. VELA SG 250-370	19530705
90	RULLINO MOVIMENTO AFF. GRAV.CE	19336066
92	CAMMA GMM 300-330 CE LAVORATO	19563510
96	RONDELLA ONDULATA 19	19342006
97	TUBETTO OLIATORE 300-330	19553007
100	GHIERA DISTANZIALE MAN.NUMERAT	19562410
102	MANOPOLA NUMER.MRR PERNO D.12MM	19562402
210	PERNO CUSCINETTO 250-330	19540805
214	BOCCOLA AUTOLUBR.22.25.30	19324106
220	PRIGIONIERO 6 X 25 OTTONE	19337002
236	CUSCINETTO CARR. 6000 2RS R11	19320154
240	RONDELLA A SPESSORE CUSCINETTO	19346015
242	BARRA TONDA CARR.22X495 300-330	19530607
244-254	MOLLA BARRA TONDA 300-330 SG	19390107

246	VITE T.26 BARRA TONDA	19335002
248	BARRA QUADRA 300-330 ZINCATA	19540107
256	MANOP.BLOCCA GAMBO 300-370 M12X6L	19562803
257	PRIGIONIERO GAMBO M 12 UNIFIC.	19336032
258	GAMBO SG 300-330 OSSIDATO	19510607
264	PIATTO CE 300-330 OSSIDATO	19510422
268	GOMMINO PARAC.D.12 SG300 DAL 2001	19560103
270	ASTINA PRESSAMERCE SG 300-330	19530407
274	BOCCOLE AUTOLUBR.12.14.12 DAL 01	19324102
276	PARACOLPO PRESSAMERCE POST.SG TUV	19563211
278	PARAC. P.MERCE G. D8,5XH36	19563206
280	P.MERCE SGF 300-330 OSS	19510922
283	PRIGIONIERO M.10 PRESSAMERCE	19336001
284	MANOPOLA PRESSA MERCE GRANDE	19562903
300	PIASTRINA TEMPR. 300-330	19530807
302	MANIGLIA X GAMBO SAGOMATA	19562806
400	AFFILAT.INC. GMM 300	19800007
402	CAPPOTT. 300 OSSIDATA	19511207
404	POMELLO CAPPOTTINA A FUNGO	19562702
410	MOLLA PERNI AFF.+SBAV. 250-300	19390303
412	PERNO SBAVATURA 250:300	19540703
414	PARA POLVERE 220:300	19550101
416	MOLA SB.300 D.45 H.8 F.6	19300207
424	PERNO AFFILATURA 250:300	19540704
426	PULSANTE SBAVATURA 250:300	19550203
428	MANOPOLA PRIG. AFFIL. M8 6 LOBI	19562602
430	PRIGIONIERO COLONNINA L=75	19336010
432	BUSSOLA 12 COLONNI. AFFILATOIO	19541501
435	VITE § 12 ARRESTO COL. 250:300	19335030
436	COLONNIN.300 ALL VERNICIATA	19511107
442	PERNO COLONNINA FRES.275-300	19540406
450	PRIG. DISTANZ. PARAMAN.M5 X 30	19336003
456	CORPO AFF. 300 LAVORATO	19500207
468	PULSANTE AFFILATURA 250-300	19550202
470	MOLA AF.300 D.45 H.8 F.6	19300107
626	CONDENSATORE SG300 10UF CODOLO M8	19410307
632	SCATOLA RELAIS	19563111
644	CAVO ALIM.COMP. SUKO CON PA 205	19410530
648B	MOTORE 300 TF C.PIATTA 380-50	19400407
662	CAVO MICRO 300-370 AFF.PULSANTIERA	19410703
664B	MICRO INTERRUT.MONOFASE DOPPIO	19410200
664A	MICRO INTERRUTT.MN X AFFETTATR	19410201
668	PERNO MOTORE 300-330 SG-SV INOX	19540507
670	VITE SENZA TESTA DIN 913 M 8X45 CE	IX2913008045
676	BLOCCH.TIR. MOTORE SG 300-330	19540305
680	COPERCHIO RELAIS	19563112
702	SPIA UNIFICATA 220-380 VOLT	19410406