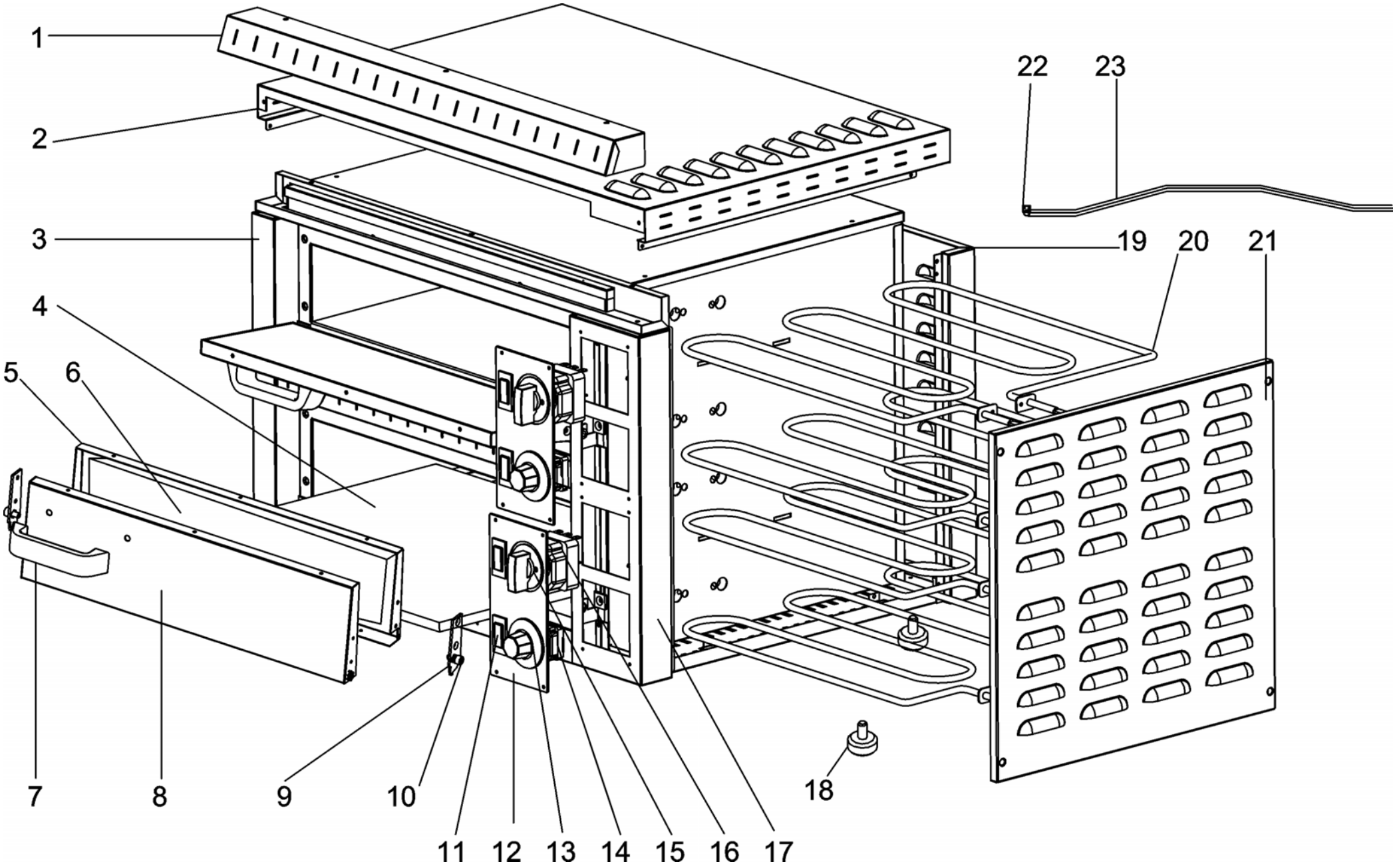
1
2
3
4
5
6
7
8
9
10
11
12
13
14
15
16
17
18
19
20
21
22
23

STROMBOLI 2 CE tav.unica

Rife	Nome prodotto	Codice
1	ESTERNO CAPPETTA FORNO STRB	GRG101437
2	COPERCHIO FORNO STRB	GRG101433
3	SPALLA SX FRONTALE STRB2	GRG101434
4	PIANA REFR.405X355X10 STRB	GRG100376
5	CONTROPORTA FORNO STRB	GRG101439
6	ISOLANTE PORTA FORNO STRB	GRG100358
7	MANIGLIA FORNO STRB	GRG103348
8	PORTA ESTERNA FORNO STRB	GRG101438
9	PIASTRINO BLOCCOPORTA FORNO STRB	GRG101440
10	VITE TCCEI M6X10 ZINC STRB	GRG100302
11	INTERR.UNIPOLARE LUM.VERDE STRB	GRG100165
12	MASCHERINA ALL. FORNO STRB	GRG100374
13	MANOPOLA TERMOSTATO STRB	GRG100378
14	TERMOSTATO UNIPOLARE STRB	GRG100377
15	MANOPOLA M53 NERA STRB	GRG100380
16	TIMER C2030M2C+SUON+MAN STRB	GRG100379
17	PART.A SPALLA DX PULS.FRONT.STRB2	GRG101435
18	PIEDINO NERO OP.D35 H20 M10 STRB	GRG100300
19	SCHIENA ESTERNA FORNO STRB2	GRG100394
20	RESISTENZA 800W 230V STRB	GRG100354
21	FIANCO ESTERNO STRB2	GRG100395
22	PRESSACAVO MORSETT. PA84E STRB	GRG100382
23	CAVO ALIMENTAZIONE MN STRB	GRG102362