DESPIECE TECNICO

Cocinas Eléctricas
Fourneaux Electriques
Electric Ranges
Elektro-Herde
Cucine Elettricce

GAMA 700

Modelos:

CE-720
CE-740
CE-741

Febrero 2003 February

FAGOR

Fagor Industrial

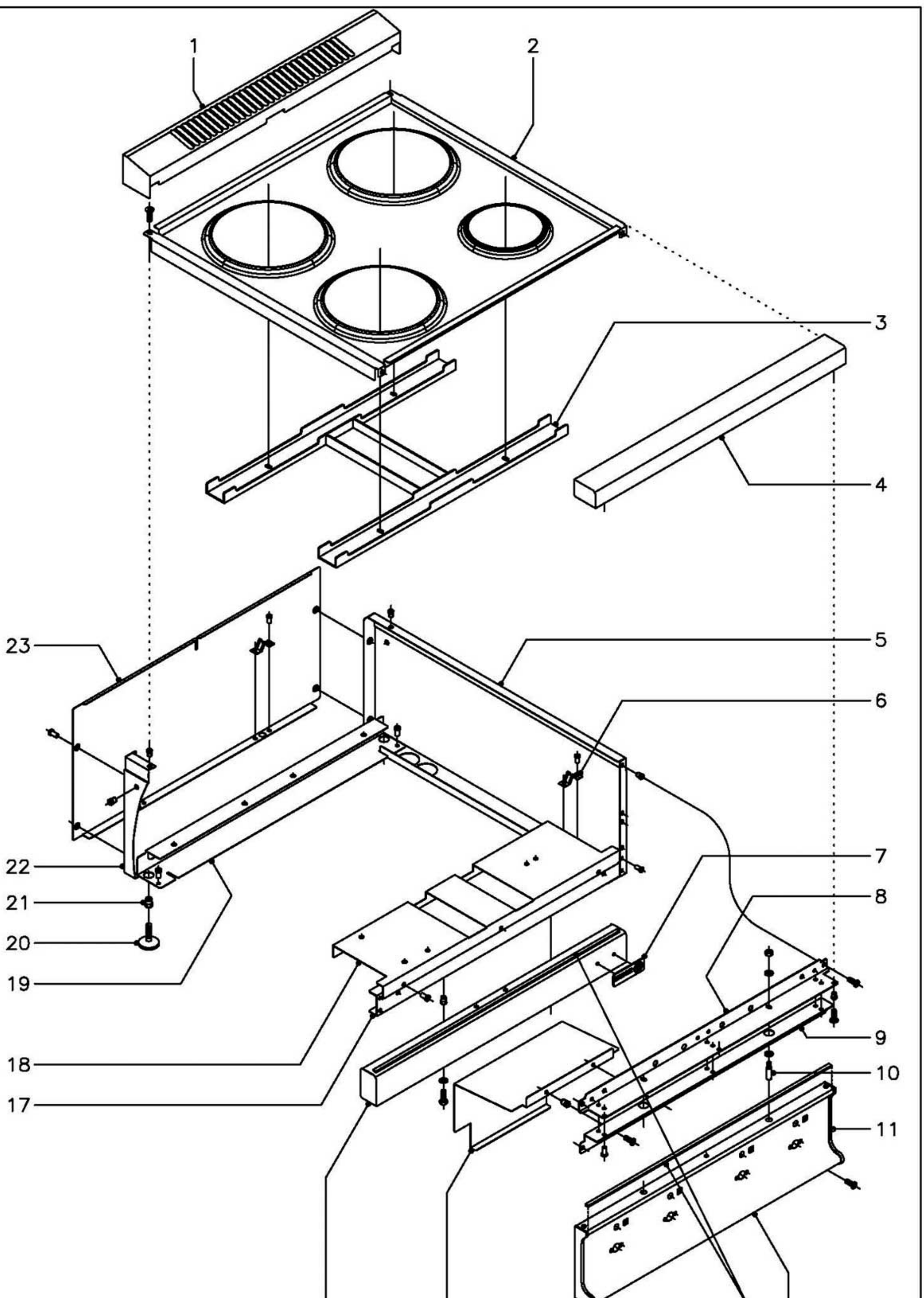

N plano	Firma	Fecha	Aparato	Lamina	
C–1273		02–2003	MUEBLE COCINAS CE–720, CE–740	1	Fagor Industrial S.Coop. FAGOR Oñate

MOD.	COCINAS ELECTRICAS	ZONA	MUEBLE	PLANO	C-1273

ITEM	CODIGO	DENOMINACION	TEXTO	CE-720	CE-740								NOTAS
1	X315425	Embellecedor de chimenea 1/2 M.		1	-								
1	U745425	Embellecedor de chimenea 1 M.		-	1								
2	U785400	Mesa 1/2 M.		1	-								
2	U805400	Mesa 1 M.		-	1								
	Q152004	Tornillo aplastado M-5x13		4	4								
	Q221342	Remache exagonal M-5		4	4								
3	U795420	Refuerzo mesa		-	1								
4	X315400	Anterior de mesa 1/2 M.		1	-								
4	U745407	Anterior de mesa 1 M.		-	1								
	Q221342	Remache exagonal M-5		2	3								
	Q152004	Tornillo aplastado M-5x13		2	3								
5	U732802	Panel lateral derecho		1	1								
	Q221343	Remache exagonal M-6		1	1								
6	X010503	Muelle enganche piton		3	4								
	Q419007	Remache tubular Ø3,2x6		6	8								
7	U262806	Escudo FAGOR		1	1								
	Q221023	Clip sujecion escudo		2	2								
8	X312600	Escuadra amarre mesa 1/2 M.		1	-								
8	U742607	Escuadra amarre mesa 1 M.		-	1								
	Q221342	Remache exagonal M-5		2	2								
	Q152004	Tornillo aplastado M-5x13		2	2								
9	X312630	Refuerzo amarre mesa 1/2 M.		1	-								
9	U742620	Refuerzo amarre mesa 1 M.		-	1								
	Q419005	Remache tubular Ø4x8		4	6								
	Q221342	Remache exagonal M-5		2	2								
	Q152004	Tornillo aplastado M-5x13		2	2								
10	Q151336	Tornillo soporte guia		2	2								
	Q302022	Arandela plana Ø16xØ6x1,2		4	4								
	Q162040	Tuerca exagonal M-6		2	2								

MOD.	COCINAS ELECTRICAS	ZONA	MUEBLE	PLANO	C-1273

ITEM	CODIGO	DENOMINACION	TEXTO	CE-720	CE-740								NOTAS
11	U452804	Cantonera derecha portamandos		1	1								
	Q419005	Remache tubular Ø4x8		2	2								
12	U782800	Panel portamandos 720		1	-								
12	U792800	Panel portamandos 740		-	1								
	Q152004	Tornillo aplastado M-5x13		2	2								
	Q221342	Remache exagonal M-5		2	2								
13	3711100	Perfil esponjoso adhesivo 8x4x350		2	-								
13	3711100	Perfil esponjoso adhesivo 8x4x700		-	2								
14	U452805	Cantonera izquierda portamandos		1	1								
	Q419005	Remache tubular Ø4x8		2	2								
15	U802602	Chapa proteccion conmutadores		1	2								
	Q221342	Remache exagonal M-5		2	4								
	Q152004	Tornillo aplastado M-5x13		2	4								
16	R962800	Zocalo anterior 720		1	-								
16	R972800	Zocalo anterior 740		-	1								
	Q221342	Remache exagonal M-5		2	2								
	Q302022	Arandela plana Ø16xØ6x1,2		2	2								
	Q012031	Tornillo exagonal M-5x10		2	2								
17	U722603	Escuadra anterior base bandejas		1	-								
17	U732601	Escuadra anterior base bandejas		-	1								
	Q419005	Remache tubular Ø4x8		4	4								
18	U782600	Escuadra soporte regleta 720		1	-								
18	U802600	Escuadra soporte regleta 740		-	1								
	Q419005	Remache tubular Ø4x8		2	3								
19	U732600	Escuadra soporte base bandejas		-	1								
	Q419005	Remache tubular Ø4x8		-	2								
20	Z200105	Pata regulable		4	4								
21	Q221345	Remache exagonal M-10		4	4								
22	U732801	Panel lateral izquierdo		1	1								

MOD.	COCINAS ELECTRICAS	ZONA	MUEBLE	PLANO	C-1273

ITEM	CODIGO	DENOMINACION	TEXTO	CE-720	CE-740								NOTAS
	Q221343	Remache exagonal M-6		1	1								
23	U722803	Panel posterior 1/2 M.		1	-								
23	U732803	Panel posterior 1 M.		-	1								
	Q419005	Remache tubular Ø4x8		4	4								

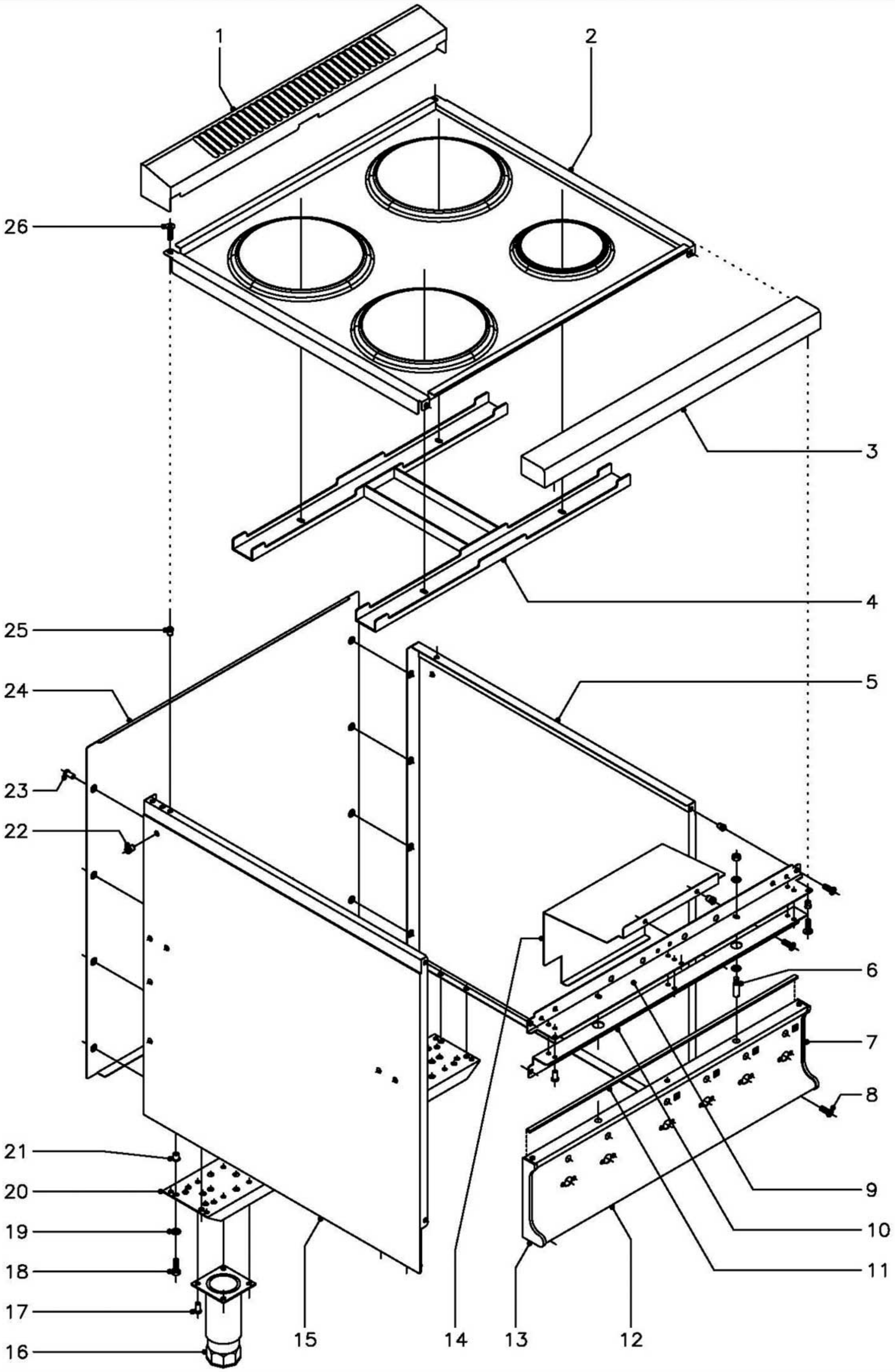

N plano	Firma	Fecha	Aparato		Lamina	
C–1274		02–2003	MUEBLE COCINA CE–741		2	Fagor Industrial S.Coop. Oñate

MOD.	COCINAS ELECTRICAS	ZONA	MUEBLE	PLANO	C-1274

ITEM	CODIGO	DENOMINACION	TEXTO	CE-741								NOTAS
1	U745425	Embellecedor de chimenea 1 M.		1								
2	U805400	Mesa 1 M.		1								
	Q152004	Tornillo aplastado M-5x13		4								
	Q221342	Remache exagonal M-5		4								
3	U745407	Anterior de mesa 1 M.		1								
	Q221342	Remache exagonal M-5		3								
	Q152004	Tornillo aplastado M-5x13		3								
4	U795420	Refuerzo mesa		1								
5	U742811	Panel lateral derecho		1								
	Q221343	Remache exagonal M-6		1								
6	Q151336	Tornillo soporte guia		2								
	Q302022	Arandela plana Ø16xØ6x1,2		4								
	Q162040	Tuerca exagonal M-6		2								
7	U452804	Cantonera derecha portamandos		1								
	Q419005	Remache tubular Ø4x8		2								
8	Q152004	Tornillo aplastado M-5x13		2								
9	U742607	Escuadra amarre mesa 1 M.		1								
	Q221342	Remache exagonal M-5		2								
	Q152004	Tornillo aplastado M-5x13		2								
10	U742620	Refuerzo amarre mesa 1 M.		1								
	Q419005	Remache tubular Ø4x8		6								
	Q221342	Remache exagonal M-5		2								
	Q152004	Tornillo aplastado M-5x13		2								
11	3711100	Perfil esponjoso adhesivo 8x4x700		1								
12	U802800	Panel portamandos 741		1								
	Q152004	Tornillo aplastado M-5x13		2								
	Q221342	Remache exagonal M-5		2								
13	U452805	Cantonera izquierda portamandos		1								
	Q419005	Remache tubular Ø4x8		2								

MOD.	COCINAS ELECTRICAS	ZONA	MUEBLE	PLANO	C-1274

ITEM	CODIGO	DENOMINACION	TEXTO	CE-741									NOTAS
14	U802602	Chapa proteccion conmutadores		2									
	Q221342	Remache exagonal M-5		4									
	Q152004	Tornillo aplastado M-5x13		4									
15	U742810	Panel lateral izquierdo		1									
16	X260151	Pata regulable		4									
17	Q411304	Remache avibulb Ø4,8		16									
18	Q012043	Tornillo exagonal M-6x20		8									
19	Q302022	Arandela plana Ø16xØ6x1,2		8									
20	U742640	Liston soporte patas 1 M.		2									
21	Q221321	Remache redondo M-6		8									
22	Q221343	Remache exagonal M-6		14									
23	Q419005	Remache tubular Ø4x8		8									
24	U742804	Panel posterior 1 M.		1									
25	Q221342	Remache exagonal M-5		2									
26	Q152004	Tornillo aplastado M-5x13		2									

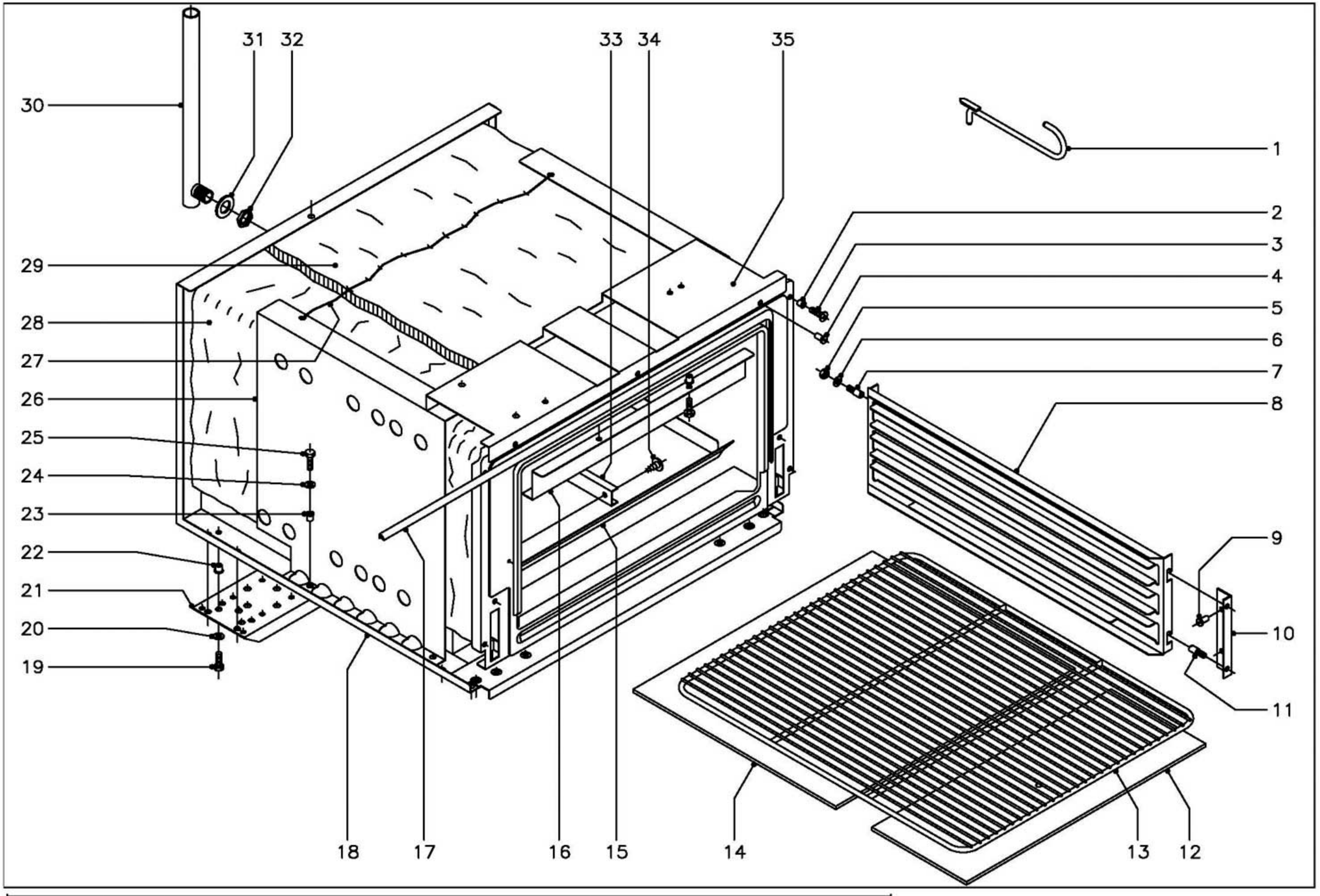

N plano	Firma	Fecha	Aparato	Lamina	
C–1275		02–2003	HORNO COCINA CE–741	3	Fagor Industrial S.Coop. FAGOR Oñate

MOD.	COCINAS ELECTRICAS	ZONA	HORNO	PLANO	C-1275

ITEM	CODIGO	DENOMINACION	TEXTO	CE-741								NOTAS
1	0623600	Palanca levantaplacas		1								
2	Q221304	Remache redondo M-5		4								
3	Q152004	Tornillo aplastado M-5x13		4								
4	Q419005	Remache tubular Ø 4x8		3								
5	Q162040	Tuerca exagonal M-6		4								
6	Q302022	Arandela plana Ø16xØ6x1,2		4								
7	Q151336	Tornillo soporte guias		4								
8	U325608	Guia de bandejas		2								
9	Q419005	Remache tubular Ø 4x8		4								
10	U325611	Escuadra soporte guia bandejas		2								
11	Q151336	Tornillo soporte guias		4								
12	U745630	Cabeza placa de horno		1								
13	U135642	Parrilla de horno		1								
14	U745631	Placa de horno		1								
15	U805606	Base de horno		1								
	Q152004	Tornillo aplastado M-5x13		4								
16	U805609	Amarre soporte superior		1								
	Q221304	Remache redondo M-5		2								
	Q152004	Tornillo aplastado M-5x13		2								
17	U745626	Junta puerta horno		1								
18	U805600	Cuerpo de horno		1								
19	Q012043	Tornillo exagonal M-6x20		4								
20	Q302022	Arandela plana Ø16xØ6x1,2		4								
21	U742640	Liston soporte patas 1 M.		2								
22	Q221321	Remache redondo M-6		4								
23	Q221304	Remache redondo M-5		4								
24	Q302022	Arandela plana Ø16xØ6x1,2		4								
25	Q012031	Tornillo exagonal M-5x10		4								
26	U802601	Sujecion aislante		2								

MOD.	COCINAS ELECTRICAS	ZONA	HORNO	PLANO	C-1275

ITEM	CODIGO	DENOMINACION	TEXTO	CE-741									NOTAS
27	-	Alambre sujecion de aislante		2									
28	U325621	Aislante 1455x670x20		1									
29	U805605	Aislante 670x560x20		1									
30	U805610	Evacuacion vapores horno		1									
31	q231311	Arandela A-21		1									
32	Q221302	Tuerca exagonal 1/2"		1									
33	U055644	Conjunto fijacion bulbo		1									
34	Q151301	Tornillo alomado		2									
35	U802600	Escuadra soporte regleta		1									

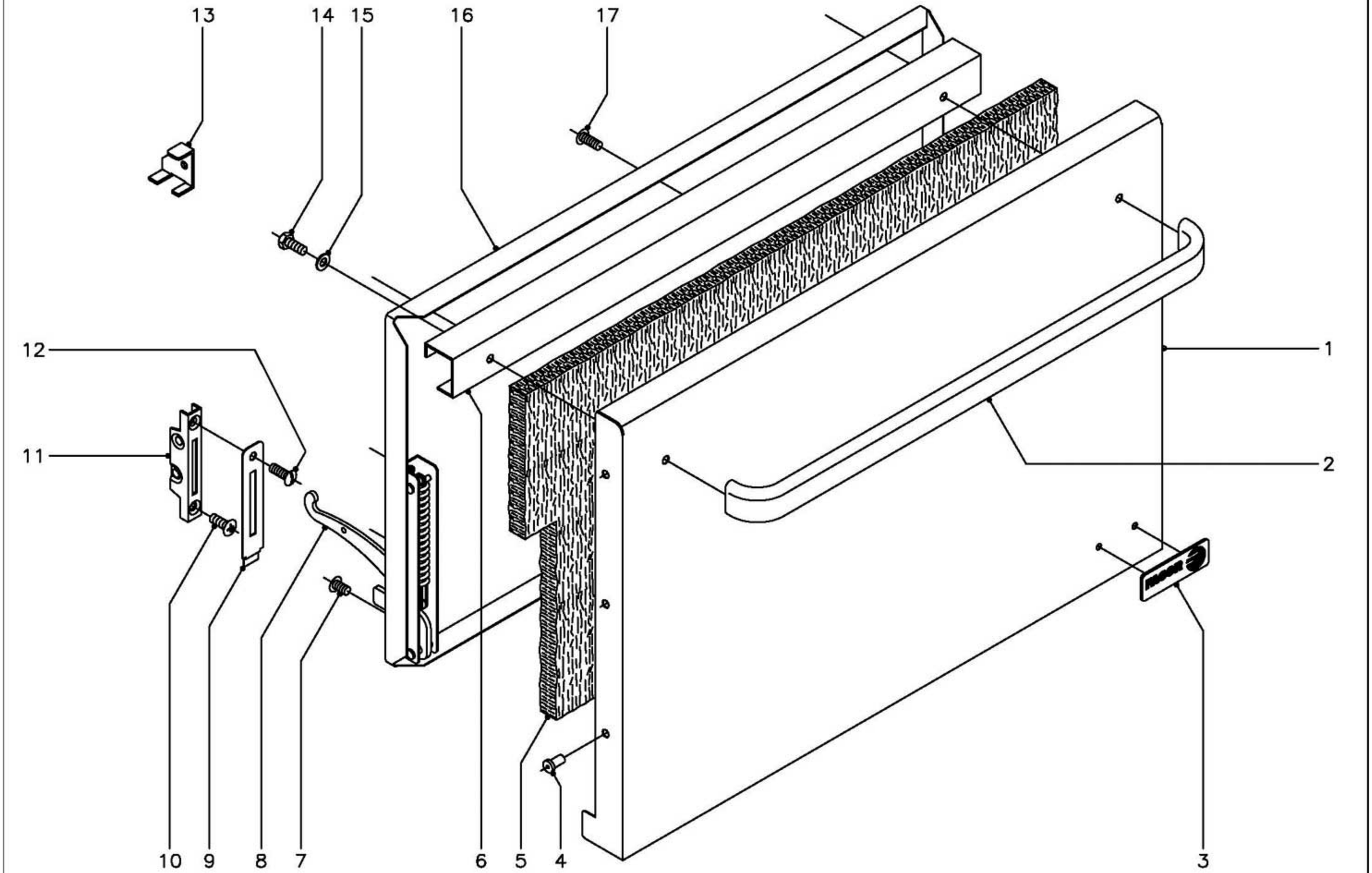

N plano	Firma	Fecha	Aparato	Lamina	
C–1276		02–2003	PUERTA COCINA CE–741	4	Fagor Industrial S.Coop. FAGOR Onate

MOD.	COCINAS ELECTRICAS	ZONA	PUERTA DE HORNO	PLANO	C-1276

ITEM	CODIGO	DENOMINACION	TEXTO	CE-741									NOTAS
1	U740501	Puerta de horno		1									
2	U580520	Asa de puerta de horno		1									
3	U262806	Escudo FAGOR		1									
	Q221023	Clip sujecion escudo		2									
4	Q419005	Remache tubular Ø4x8		6									
5	U260502	Aislante vitrofib 680x380x20		1									
6	U320507	Refuerzo de puerta		1									
7	Q152022	Tornillo amarre M-6x8		6									
8	U010511	Bisagra izquierda		1									
s/n	U010504	Bisagra derecha		1									
9	U010510	Embellecedor guia bisagra		2									
10	Q042043	Tornillo avellanado M-6x20		2									
11	U010512	Guia de bisagra		2									
12	Q152017	Tornillo amarre M-6x13		2									
13	U746501	Escuadra montaje puerta en horno		2									
14	Q012041	Tornillo exagonal M-6x10		2									
15	Q302022	Arandela plana Ø16xØ6x1,2		2									
16	U260501	Contrapuerta de horno		1									
17	Q152017	Tornillo amarre M-6x13		3									

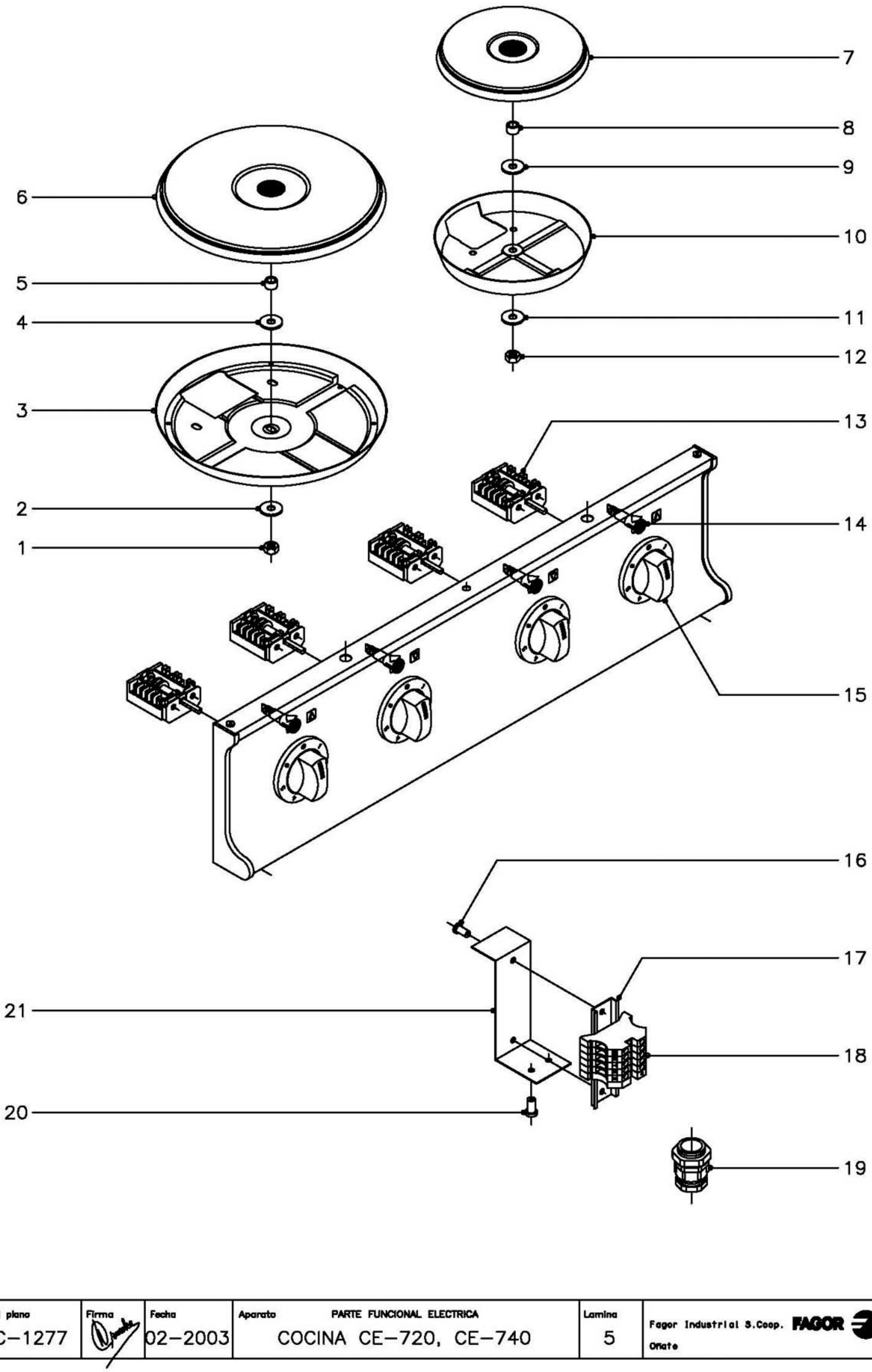

N plano	Firma	Fecha	Aparato	Lamina	
C–1277		02–2003	PARTE FUNCIONAL ELECTRICA COCINA CE–720, CE–740	5	Fagor Industrial S.Coop. Oñate

MOD.	COCINAS ELECTRICAS	ZONA	PARTE FUNCIONAL ELECTRICA	PLANO	C-1277

ITEM	CODIGO	DENOMINACION	TEXTO	CE-720	CE-740								NOTAS
1	Q162040	Tuerca exagonal M-6		2	3								
2	Q302022	Arandela plana Ø16xØ6x1,2		2	3								
3	U793030	Cazoleta para 2.600 W.		2	3								
4	Q302022	Arandela plana Ø16xØ6x1,2		2	3								
5	Z608410	Casquillo		2	3								
6	U803000	Placa punto rojo 2.600 W., 230 V.		2	3								
7	U803002	Placa punto rojo 1.500 W., 230 V.		-	1								
8	Z608410	Casquillo		-	1								
9	Q302022	Arandela plana Ø16xØ6x1,2		-	1								
10	U793031	Cazoleta para 1.500 W.		-	1								
11	Q302022	Arandela plana Ø16xØ6x1,2		-	1								
12	Q162040	Tuerca exagonal M-6		-	1								
13	U673007	Conmutador placas		2	4								
14	R693056	Piloto ambar		2	4								
	Q151320	Tornillo alomado M-4x6		4	8								
15	U673015	Boton de mando Ø6		2	4								
	Q281000	Anillo de compresion para mando		2	4								
16	Q419005	Remache tubular Ø4x8		2	2								
17	R663055	Guia contactor L=120		1	1								
18	P453025	Borne fases RST 10 gris		3	3								
	Z263302	Borne neutro N 10 azul		1	1								
	P453026	Borne tierra 10 amarillo-verde		1	1								
	Z263303	Tope final		1	1								
19	R023013	Prensaestopas		1	1								
20	Q419005	Remache tubular Ø4x8		2	2								
21	U792600	Escuadra amarre bornes		1	1								

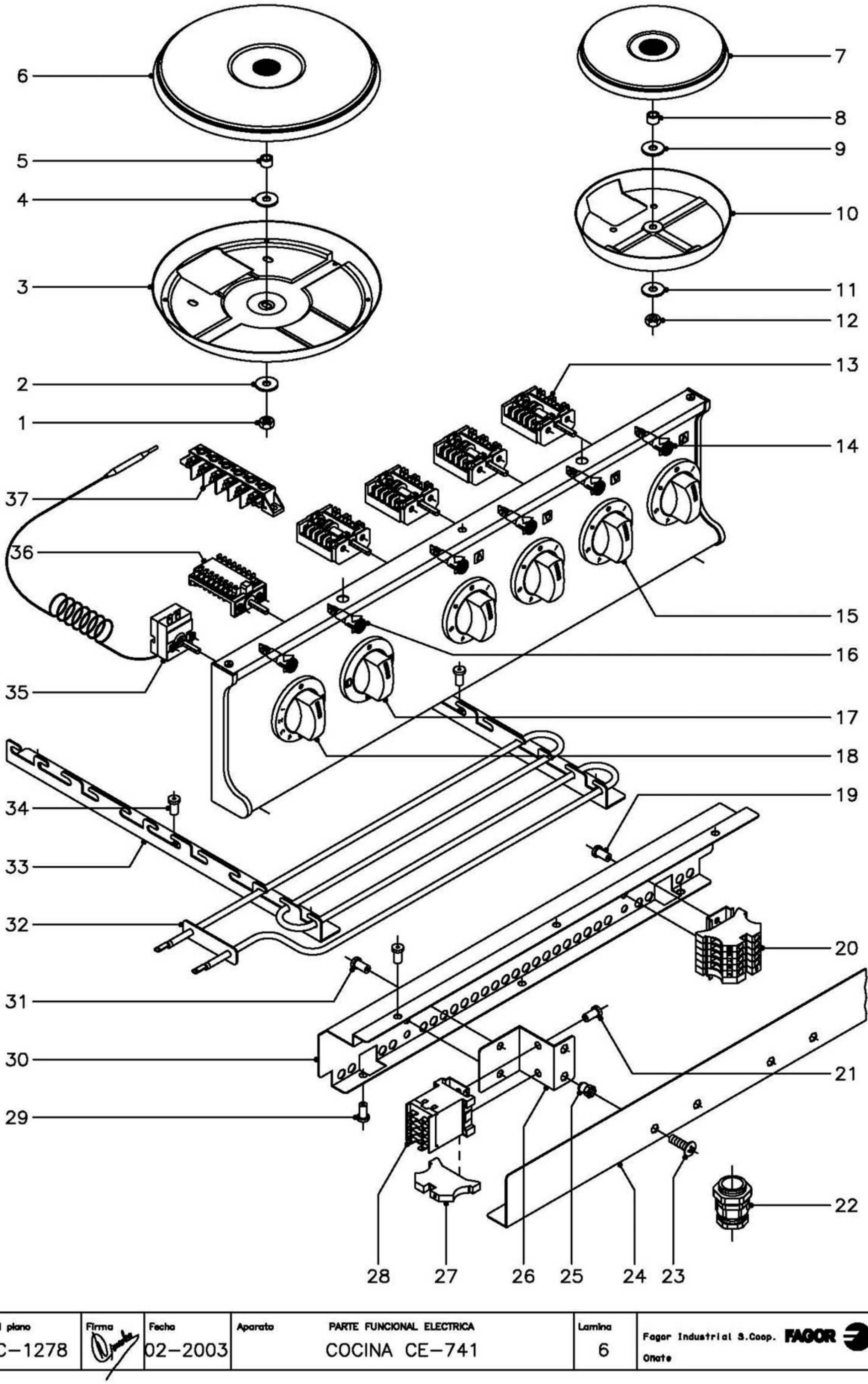

N plano	Firma	Fecha	Aparato		Lamina	
C–1278		02–2003	PARTE FUNCIONAL ELECTRICA COCINA CE–741		6	Fagor Industrial S.Coop. Oñate

MOD.	COCINAS ELECTRICAS	ZONA	PARTE FUNCIONAL ELECTRICA	PLANO	C-1278

ITEM	CODIGO	DENOMINACION	TEXTO	CE-741									NOTAS
1	Q162040	Tuerca exagonal M-6		3									
2	Q302022	Arandela plana Ø16xØ6x1,2		3									
3	U793030	Cazoleta para 2.600 W.		3									
4	Q302022	Arandela plana Ø16xØ6x1,2		3									
5	Z608410	Casquillo		3									
6	U803000	Placa punto rojo 2.600 W., 230 V.		3									
7	U803002	Placa punto rojo 1.500 W., 230 V.		1									
8	Z608410	Casquillo		1									
9	Q302022	Arandela plana Ø16xØ6x1,2		1									
10	U793031	Cazoleta para 1.500 W.		1									
11	Q302022	Arandela plana Ø16xØ6x1,2		1									
12	Q162040	Tuerca exagonal M-6		1									
13	U673007	Conmutador placas		4									
	Q151320	Tornillo alomado M-4x6		8									
14	R693056	Piloto ambar		5									
15	U673015	Boton de mando Ø6		4									
	Q281000	Anillo de compresion para mando		4									
16	R693055	Piloto verde		1									
17	U673016	Boton de mando Ø6 (Horno)		1									
18	U673017	Boton de mando Ø6 (Termostato)		1									
19	Q419005	Remache tubular Ø4x8		2									
20	Z103083	Guia contactor L=73		1									
	P453025	Borne fases RST 10 gris		3									
	U803009	Borne neutro N 16 azul		1									
	P453026	Borne tierra 10 amarillo-verde		1									
	Z263303	Tope final		1									
21	Q419005	Remache tubular Ø4x8		2									
22	R023013	Prensaestopas		1									
23	Q152004	Tornillo aplastado M-5x13		2									

MOD.	COCINAS ELECTRICAS	ZONA	PARTE FUNCIONAL ELECTRICA	PLANO	C-1278

ITEM	CODIGO	DENOMINACION	TEXTO	CE-741									NOTAS
24	U805616	Protector regleta y contactor		1									
25	Q221342	Remache exagonal M-5		2									
26	U805615	Soporte contactor		1									
27	Z263303	Tope final		1									
28	Z213007	Contactor 3TF-2010-3AL2		1									
	Z123018	Guia contactor L=55		1									
29	Q419005	Remache tubular Ø4x8		6									
30	U805614	Chapa soporte regleta y contactor		1									
31	Q419005	Remache tubular Ø4x8		2									
32	U803004	Resistencia 1.000 W., 230 V.		6									
33	U805613	Escuadra soporte resistencias		4									
34	Q419005	Remache tubular Ø4x8		12									
35	X153000	Termostato 50 - 310º C.		1									
	Q151320	Tornillo alomado M-4x6		2									
36	U673006	Conmutador horno		1									
	Q151320	Tornillo alomado M-4x6		2									
37	R253044	Regleta auxiliar FV-122		1									
	Q152004	Tornillo aplastado M-5x13		2									

MOD.	COCINAS ELECTRICAS	ZONA	VARIOS	PLANO	

ITEM	CODIGO	DENOMINACION	TEXTO	CE-720	CE-740	CE-741							NOTAS
	U806500	Folleto de instrucciones		1	1	1							
	U653003	Cableado bornes a conmutador		1	-	-							
	U673009	Cableado bornes a conmutador		-	1	1							
	U803010	Cableado a placas		2	4	4							
	U803007	Cableado horno contact. a termos.		-	-	1							
	U803008	Cableado horno regleta a conmuta.		-	-	1							
	U803005	Plano de montaje electrico		1	1	1							Plano HC-72832
	U653001	Esquema electrico adhesivo		1	-	-							Plano HC-72730
	U663000	Esquema electrico adhesivo		-	1	-							Plano HC-72734
	U673001	Esquema electrico adhesivo		-	-	1							Plano HC-71190

MOD.	COCINAS ELECTRICAS	ZONA	VERSION 380 -440 V.,TRIFASICA (SIN NEUTRO)	PLANO	

ITEM	CODIGO	DENOMINACION	TEXTO	CE-720	CE-740	CE-741							NOTAS
	U803070	Placa punto rojo 2.600 W. (400 V.)		2	3	3							
	U803071	Placa punto rojo 1.500 W. (400 V.)		-	1	1							
	U803072	Resistencia 150 K., 1/4 W.		2	4	6							(En serie con pilotos)
	U803073	Resistencia 8 K 2 , 6 W.		-	-	1							(En serie con contactor)

NOTAS

- Fondo: color natural
- Inscripcion letra y recuadro en color negro.
- El sello sera autoadhesivo por la cara posterior y recubierto por un papel protector.
- Las inscripciones resistiran sin modificacion apreciable el frotamiento durante 15 seg. de un algodon impregnado en gasolina.
- Medidas 127x225mm.
- Material:Papel blanco alto brillo

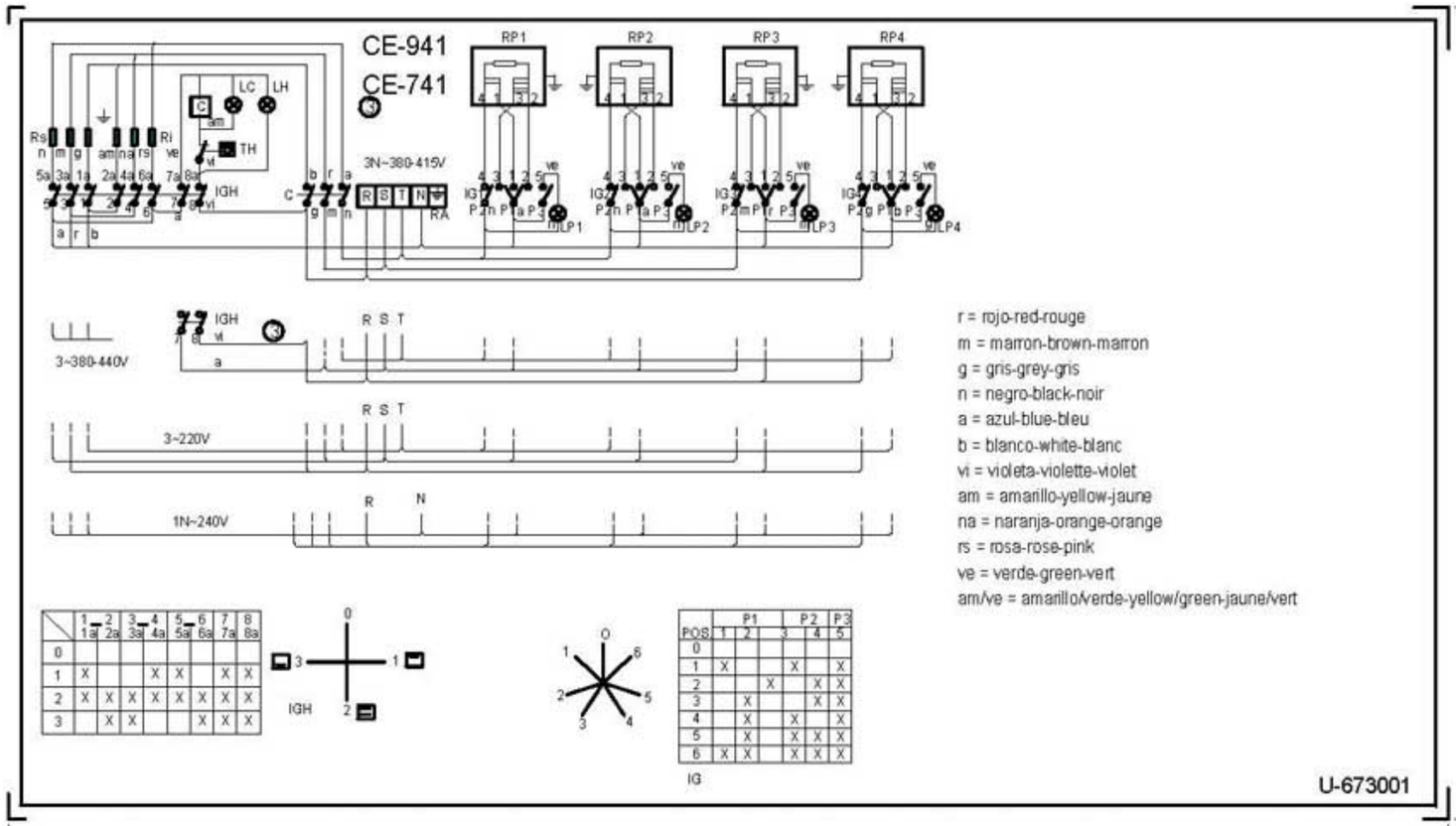

	1–2 1a 2a	3–4 3a 4a	5–6 5a 6a	7 8 7a 8a
0				
1	X	X	X	X
2	X	X	X	X
3		X		X

POS	P1 1	2	3	P2 4	P3 5
0					
1	X		X		X
2		X		X	X
3		X		X	X
4		X	X		X
5		X	X	X	X
6	X	X		X	X

RA:Regleta de Alimentacion
IGH :Conmutador General Horno
C: Contactor
LC : Lampara Calentamiento Horno
LH: Lampara Horno Encendido
TH : Termostato de Horno
Rs : Resistencia Horno Superior
Ri : Resistencia Horno Inferior
IG,IG2,IG3,IG4 :Conmutadores de placas electricas
RP1,RP2,RP3,RP4:Placas electricas
LP1,LP2,LP3,LP4:Lampara Calentamiento de Placas
TFR:Transformador

	Esquema teorico adhesivo			U-673001	4	
Nº	Pieza	Cant.	Material	Nº Clasificacion	Acabado	
Nº	Modificacion		Propuesta de	Fecha	Tolerancias generales	
①	Introducir colores		Maillo	95-5-18		
②	Modifi.general(pasar a fabri.interior)		Plazaola	97-4-29	<5± 5–25± 25–50±	50–100± >100± ∝±
③	Introducir CE-741		Maillo	97-7-2		

	Firma	Fecha		
Dibujado	JON	95-3-30	FAGOR	Mecanizado superficial
Proyectado				
Comprobado			Fagor Industrial,Koop.Elk, Mugatua	
Escala 1/1	COCINAS			Plano numero HC-71190 -3
	Plano hau ez dateke erabili ez berrizta gure baimenitz gabe			Sustituye al Nº / Sustituido por

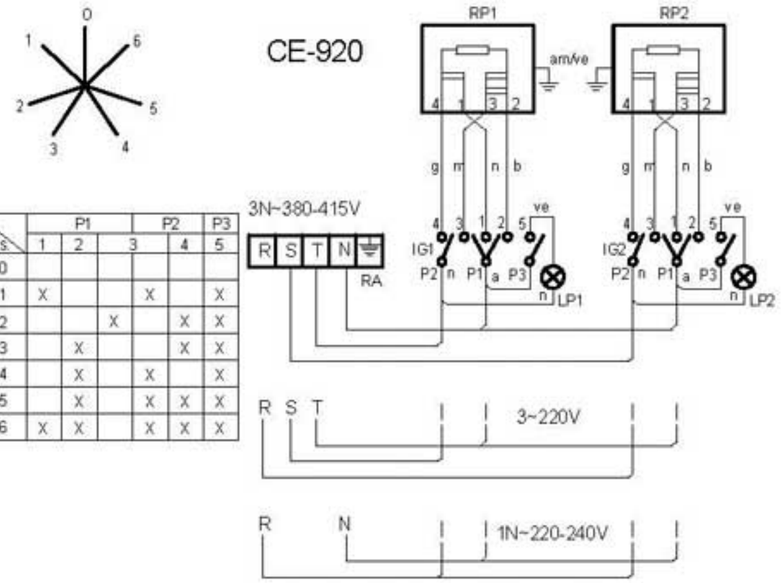

CE-920

POS.	P1		P2		P3	
	1	2	3	4	5	
0						
1	X			X		X
2			X		X	X
3		X			X	X
4		X		X		X
5		X		X	X	X
6	X	X		X	X	X

m = marron-brown-marron
g = gris-grey-gris
n = negro-black-noir
a = azul-blue-bleu
b = blanco-white-blanc
ve = verde-green-vert
am/ve = amarillo/verde-yellow/green-jaune/vert

U-653001

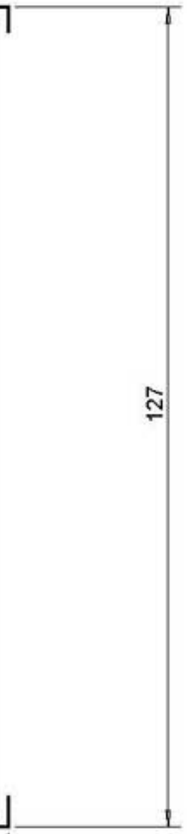

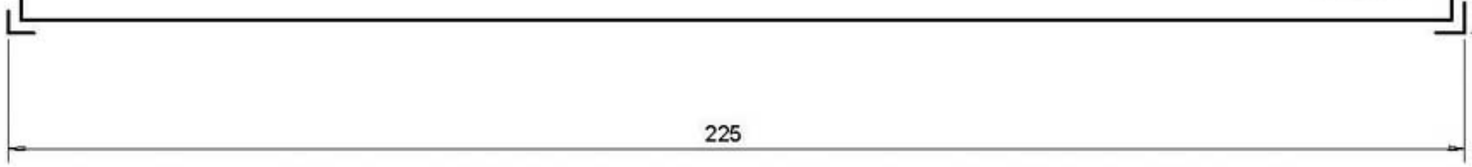

NOTA
- Las inscripciones resistirán sin modificación apreciable el frotamiento durante 15 seg. de un algodón impregnado en gasolina.

RA: Regleta de Alimentación
IG1, IG2: Conmutadores de placas eléctricas
RP1, RP2: Placas eléctricas
LP1, LP2: Lámpara Calentamiento de Placas

Plastico blanco alto brillo

	Esquema teorico			U-653001	
Nº	Pieza	Cant.	Material	Nº Clasificacion	Acabado
Nº	Modificacion		Propuesta de	Fecha	Tolerancias generales
					<5± 50–100± : 5–25± : >100± 25–50± : ∝±

	Firma	Fecha	
Dibujado	Plazaola	21-4-97	FAGOR
Proyectado			Fagor Industrial,Koop.Elk, Mugatua
Comprobado			

Mecanizado superficial

Escala 1/1

COCINAS ELECTRICAS

Plano hau ez dateke erabil ez berrota gure baimenitz gabe

Plano numero HC-72730
Sustituye al Nº HB-70038
Sustituido por



POS.	P1		P2		P3
	1	2	3	4	5
0					
1	X		X		X
2		X		X	X
3		X		X	X
4		X	X		X
5		X	X	X	X
6	X	X	X	X	X

r = rojo-red-rouge
m = marron-brown-marron
g = gris-grey-gris
n = negro-black-noir
a = azul-blue-bleu
b = blanco-white-blanc
ve = verde-green-vert
am/ve = amarillo/verde-yellow/green-jaune/vert

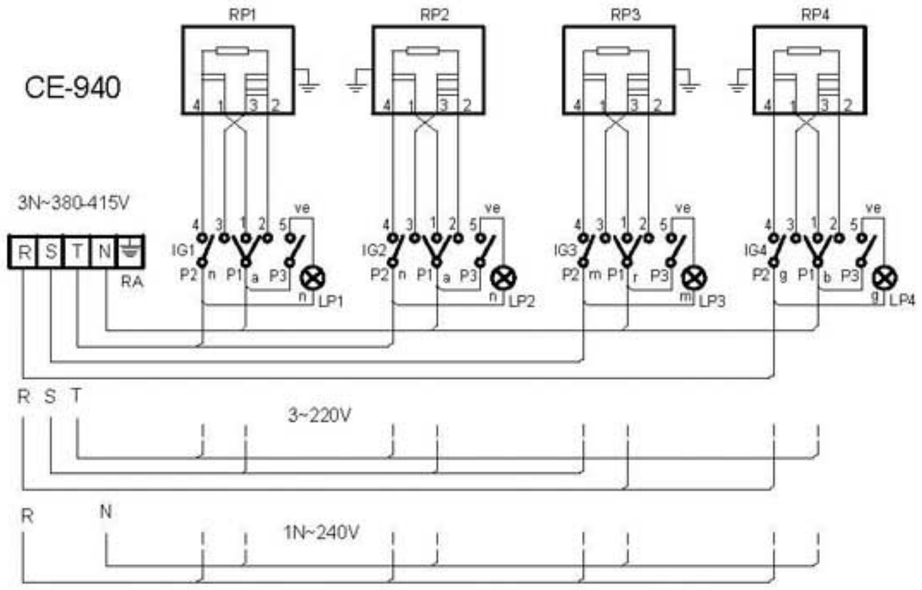

U-663000

127

225

NOTA
- Las inscripciones resistirán sin modificación apreciable el frotamiento durante 15 seg. de un algodón impregnado en gasolina.

RA: Regleta de Alimentación
IG1, IG2, IG3, IG4: Conmutadores de placas eléctricas
RP1, RP2, RP3, RP4: Placas eléctricas
LP1, LP2, LP3, LP4: Lámpara Calentamiento de Placas

Plastico blanco alto brillo

	Esquema teorico			U-663000		
Nº	Pieza	Cant.	Material	Nº Clasificacion	Acabado	
Nº	Modificacion		Propuesta de	Fecha	Tolerancias generales	
					<5±	50–100±
					5–25±	>100±
					25–50±	∝±

	Firma	Fecha
Dibujado	Plazaola	22-4-97
Proyectado		
Comprobado		

FAGOR
Fagor Industrial,Koop.Elk, Mugatua

Mecanizado superficial

Escala 1/1

COCINAS ELECTRICAS

Plano hau ez dateke erabil ez berrizta gure baimenitz gabe

Plano numero HC-72734
Sustituye al Nº HB-70039
Sustituido por

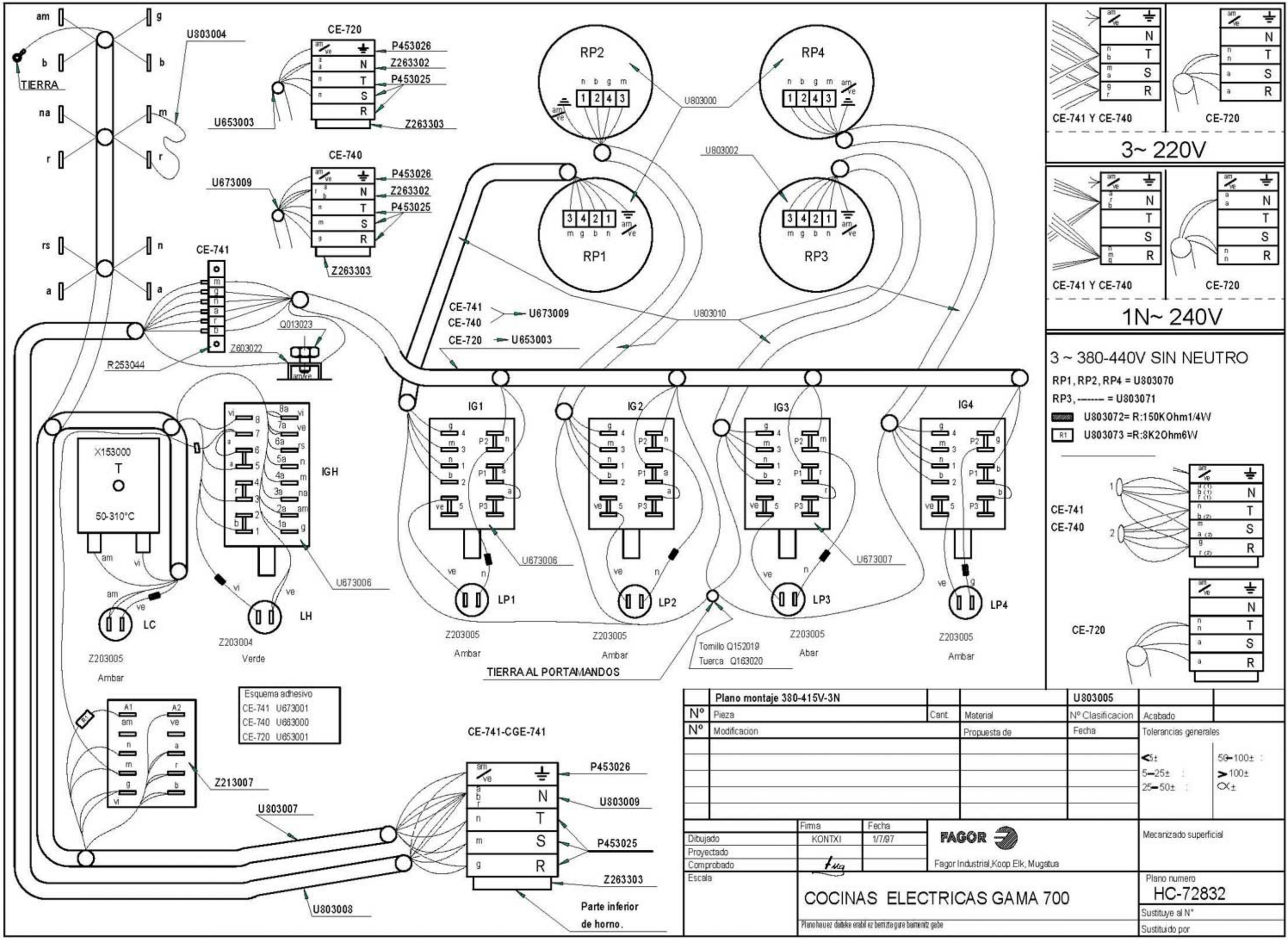

	Plano montaje 380-415V-3N			U803005		
Nº	Pieza	Cant.	Material	Nº Clasificacion	Acabado	
Nº	Modificacion		Propuesta de	Fecha	Tolerancias generales	
					<5±	50-100±
					5-25±	>100±
					25-50±	∝±

	Firma	Fecha
Dibujado	KONTXI	1/7/97
Proyectado		
Comprobado		
Escala		

FAGOR

Fagor Industrial,Koop.Elk, Mugatua

Mecanizado superficial

COCINAS ELECTRICAS GAMA 700

Plano hau ez darteke erabil ez berrizta gure baimenitz gabe

Plano numero HC-72832

Sustituye al Nº

Sustituido por