DESPIECE TECNICO

Cocedor de Pasta
Cuiseur à Pâtes
Pasta Cooker
Cuocipasta
Cozedor de Massa
Nudelkocher

GAMA 700

Modelos:
GPC-350
EPC-350

Marzo 2010 March
Revisado Marzo 2014 March Revised

asber

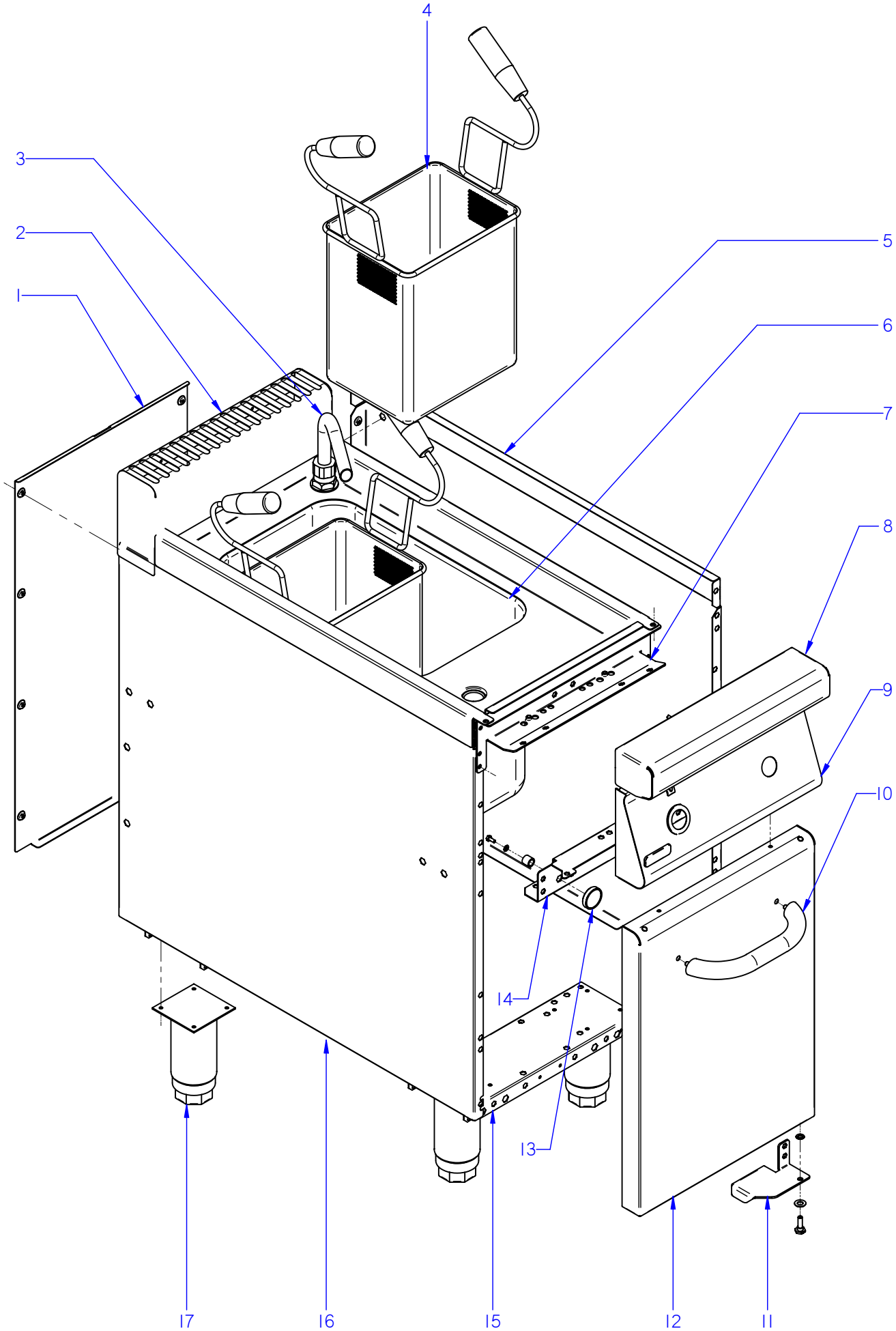

ITEM MARCADO EN COLOR = REPUESTO RECOMENDADO
COLOURED ITEM = RECOMMENDED SPARE PART

N plano	Firma	Fecha	Aparato	MUEBLE	Lamina
C-2538		2010-03	COCEDOR DE PASTA GPC/EPC-305		1

asber

MOD.	COCEDOR DE PASTA	ZONA	MUEBLE	PLANO	C-2538

ITEM	CODIGO	DENOMINACION	TEXTO	GPC-350	EPC-350						NOTAS
1	X602803000	PANEL POSTERIOR 1/2M G-750 Q	REAR PANEL 1/2M G-750 Q	1	1						
	Q419005000	REMACHE 4X8 ALMG3 / ALUMINIO	RIVET 4X8 ALMG3 / ALUMINIUM	8	8						
2	U905405000	ANTERIOR EMBELLECEDOR 1/2 M	FRONT TRIM. 1/2 M	1	1						
S/Nº	U905406000	POSTERIOR EMBELLECEDOR 1/2 M	REAR TRIM. 1/2 M	1	1						
3	S052100000	TUBO LLENADO 01102113	FILLER PIPE 01102113	1	1						
4	H526500000	CESTILLO MEDIANO G700	MEDIUM BASKET G700	2	2						
5	U912802000	PANEL LATERAL DCHO. G700	RIGHT SIDE PANEL G700	1	1						
	Q221342000	REMACHE EXAGONAL M5	HEXAGONAL RIVET M5	4	4						
	Q221343000	REMACHE EXAGONAL M6	HEXAGONAL RIVET M6	4	4						
6	H406101000	CUBA COMPLETA CPG-705	COMPLETE TUB CPG-705	1	_						
6	H416105000	CUBA COMPLETA CPE-705	COMPLETE TUB CPE-705	_	1						
	Q012031000	TORNILLO EXAGONAL M5X10 A.304	HEXAGONAL BOLT M5X10 A.304	4	4						
7	H602602000	ESCUADRA AMARRE ANTER. 1/2	FRONT FASTENING BRACKET 1/	1	1						
	Q221342000	REMACHE EXAGONAL M5	HEXAGONAL RIVET M5	5	5						
8	U905403000	ANTERIOR MESA 1/2 M ASPES	FRONT BENCH 1/2M ASPES	1	1						
	Q152004000	TORNIL. APLASTADO M5X13 A 304	FLAT HEADED SCREW M5x13 A 3	2	2						
	Q302022000	ARANDELA 16X6X1.2 A.304	WASHER 16X6X1.2 A.304	2	2						
9	H402804000	PORTAMANDOS CPG-705 ASPES	CONTROL HOLDER CPG-705 A	1	_						
9	H412804000	PORTAMANDOS CPE-705 ASPES	CONTROL HOLDER CPE-705 A	_	1						
	Q152004000	TORNIL. APLASTADO M5X13 A 304	FLAT HEADED SCREW M5x13 A 3	4	4						
	Q302022000	ARANDELA 16X6X1.2 A.304	WASHER 16X6X1.2 A.304	2	2						
	U912813000	ESCUDO ASPES G700	ASPES EMBLEM G700	1	1						
	Q221023000	CLIP SUJECIÓN RÁPIDA Ø5	RAPID CONNECT CLIP Ø5	2	2						
10	U910516000	ASA ARMARIO COMPLETO ASPES	FULL CUPBOARD HANDLE ASP.	1	1						
	Q162040000	TUERCA EXAGONAL M6	HEXAGONAL NUT M6	2	2						
	Q232040000	ARANDELA A6	WASHER A6	2	2						
11	U020511000	BISAGRA DERECHA INFERIOR	LOWER RIGHT HINGE	1	1						
	X960504000	TORNILLO DE GIRO M8	ROTATION BOLT M8	1	1						
	Q232040000	ARANDELA A6	WASHER A6	2	2						
	Q232050000	ARANDELA A8	WASHER A8	1	1						

MOD.	COCEDOR DE PASTA	ZONA	MUEBLE	PLANO	C-2538

ITEM	CODIGO	DENOMINACION	TEXTO	GPC-350	EPC-350						NOTAS
12	U910511000	PUERTA LATERAL ASPES	SIDE DOOR ASPES	1	1						
	U910512000	CONTRAPUERTA LATERAL ASPES	SIDE DOOR REVERSE ASPES	1	1						
13	X960501000	IMAN	MAGNET	1	1						
	X960502000	FIJACION IMAN	MAGNET ATTACHMENT	1	1						
	Q012021000	TORN.EXA. M4X10	HEX BOLT M4X10	1	1						
	Q232050000	ARANDELA A8	WASHER A8	1	1						
14	X602603000	LISTON BISAGRA SUPERIOR DCH.	UPPER RIGHT HINGE STRIP	1	1						
	Q221342000	REMACHE EXAGONAL M5	HEXAGONAL RIVET M5	10	10						
15	X602601000	LISTON SOPORTE PATAS 1/2 M	LEG SUPPORT STRIP 1/2 M	2	2						
	Q221342000	REMACHE EXAGONAL M5	HEXAGONAL RIVET M5	4	4						
	Q221343000	REMACHE EXAGONAL M6	HEXAGONAL RIVET M6	2	2						
16	U912801000	PANEL LATERAL IZDO. G700	LEFT SIDE PANEL G700	1	1						
	Q221342000	REMACHE EXAGONAL M5	HEXAGONAL RIVET M5	4	4						
	Q221343000	REMACHE EXAGONAL M6	HEXAGONAL RIVET M6	4	4						
	Q221343000	REMACHE EXAGONAL M6	HEXAGONAL RIVET M6	7	7						
17	X260151000	PATA REGULABLE	ADJUSTABLE LEG	4	4						
	Q411304000	REMACHE AVIBULB Ø 4,8	AVIBULB RIVET Ø 4.8	16	16						

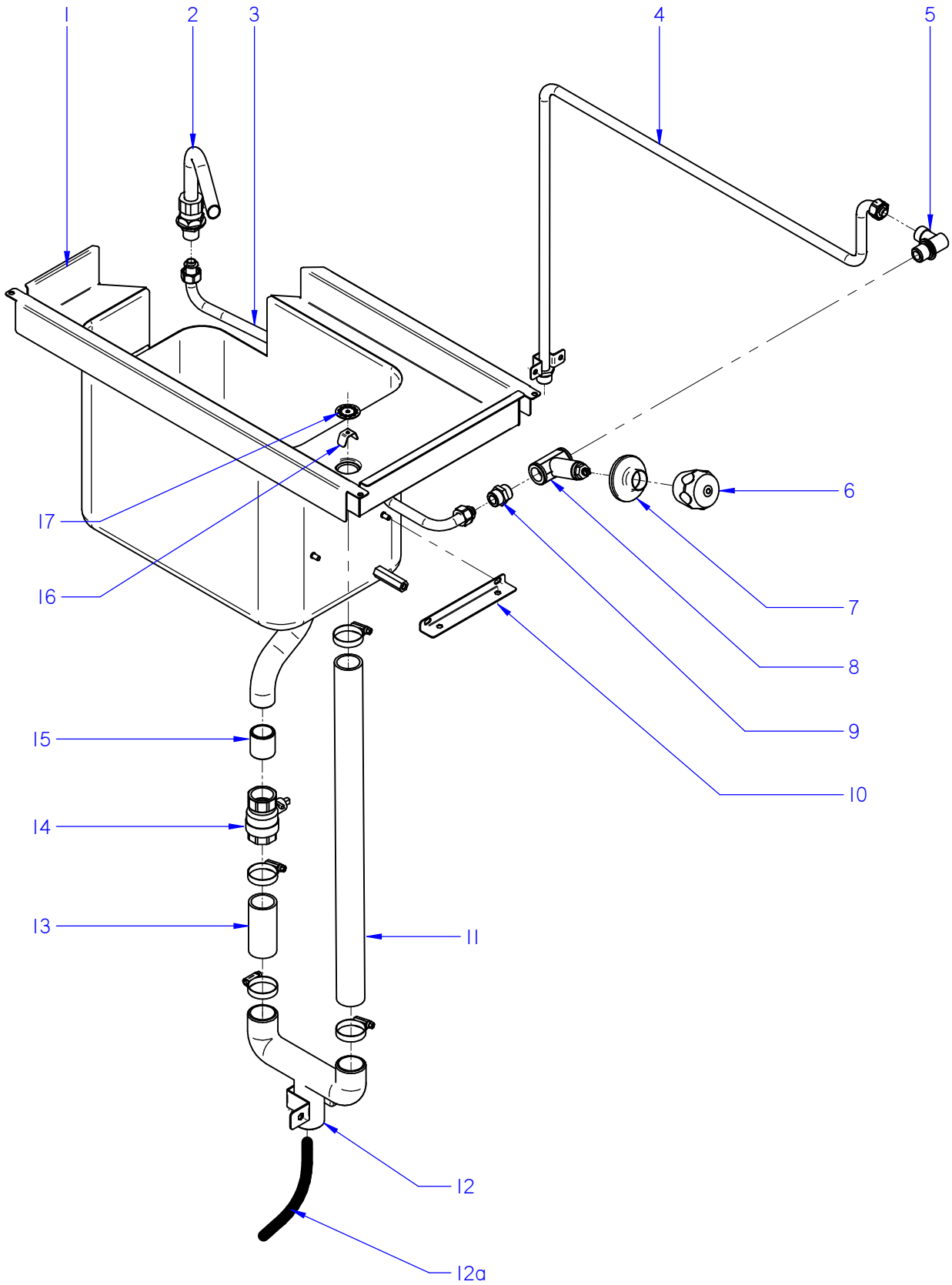

ITEM MARCADO EN COLOR = REPUESTO RECOMENDADO
COLOURED ITEM = RECOMMENDED SPARE PART

N plano	Firma	Fecha	Aparato		Lamina	
C-2539		2010-03	TOMA DE AGUA Y DESAGÜE COCEDOR DE PASTA GPC/EPC-305		2	asber

MOD.	COCEDOR DE PASTA	ZONA	TOMA DE AGUA Y DESAGÜE	PLANO	C-2539

ITEM	CODIGO	DENOMINACION	TEXTO	GPC-350	EPC-350						NOTAS
1	H406101000	CUBA COMPLETA CPG-705	COMPLETE TUB CPG-705	1	_						
1	H416105000	CUBA COMPLETA CPE-705	COMPLETE TUB CPE-705	_	1						
2	S052100000	TUBO LLENADO 01102113	FILLER PIPE 01102113	1	1						
	Q306013000	ARANDELA PLANA Ø30.4X22.4X3	FLAT WASHER Ø30.4X22.4X3	1	1						
3	H405012000	ENTRADA DE AGUA A CUBA G700	WATER INLET TO TUB G700	1	1						
	Q306024000	JUNTA Ø18X12.5X1.5	SEAL Ø18X12.5X1.5	2	2						
4	H405014000	ENTRADA DE AGUA DE RED G700	WATER INLET FROM MAINS G70	1	_						
4	H415002000	ENTRADA DE AGUA DE RED E700	WATER INLET FROM MAINS E70	_	1						
	Q012031000	TORNILLO EXAGONAL M5X10 A.304	HEXAGONAL BOLT M5X10 A.304	2	2						
	Q232030000	ARANDELA A6	WASHER A6	2	2						
	Q306024000	JUNTA Ø18X12.5X1.5	SEAL Ø18X12.5X1.5	1	1						
5	S115013000	CODO LATON	BRASS ELBOW	1	1						
6	S102109000	MANILLA PLASTICO AGUA FRIA	COLD WATER PLASTIC HANDLE	1	1						
7	S012102000	EMBELLECEDOR	TRIM	1	1						
8	S102111000	CUER.LLAVE PASO AT.CUADRADO	SQUARE AT. STOP COCK BODY	1	1						
9	S205023000	MANGUITO DOBLE 1/2	DOUBLE SLEEVE 1/2	1	1						
10	H086108000	SOPORTE CHAPA PROTECCION	PROTECTIVE PLATE SUPPORT	_	1						
	Q162040000	TUERCA EXAGONAL M6	HEXAGONAL NUT M6	_	2						
11	3714100000	TUBO SILICONA Ø 38*31 550	SILICON PIPE Ø 38*31 550	1	1						
	Q881305000	ABRAZADERA Ø25-40	CLAMP Ø25-40	2	2						
12	H405004000	TUBO DESAGÜE COMPLETO G700	COMPLETE DRAINAGE PIPE G70	1	1						
12a	11000006	TUBO SILICONA BAJA Tª D 38*31	SILICONE PIPE T ª D 38 * 31	1	1						
	Q012031000	TORNILLO EXAGON. M5X10 A.304	HEXAGONAL BOLT. M5X10 A.304	2	2						
	Q302022000	ARANDELA 16X6X1.2 A.304	WASHER 16X6X1.2 A.304	2	2						
13	3714100000	TUBO SILICONA Ø 38*31 550	SILICON PIPE Ø 38*31 550	1	1						
	Q881305000	ABRAZADERA Ø25-40	CLAMP Ø25-40	2	2						
14	X036107000	VALVULA ESFERA PASO TOTAL 1	SPHERICAL VALVE TOTAL PASS	1	1						
15	H525025000	TUBO EMPALME VALVULA ESFERA	CONNECTION PIPE SPHERICAL	1	1						
16	H506112000	PATILLA FILTRO DESAGÜE	DRAINAGE FILTER PIN	2	2						
	Q412000000	REMACHE TUBULARØ 4 x 8	TUBULAR RIVET Ø 4 x 8	2	2						
17	H506111000	FILTRO DESAGÜE	DRAINAGE FILTER	2	2						

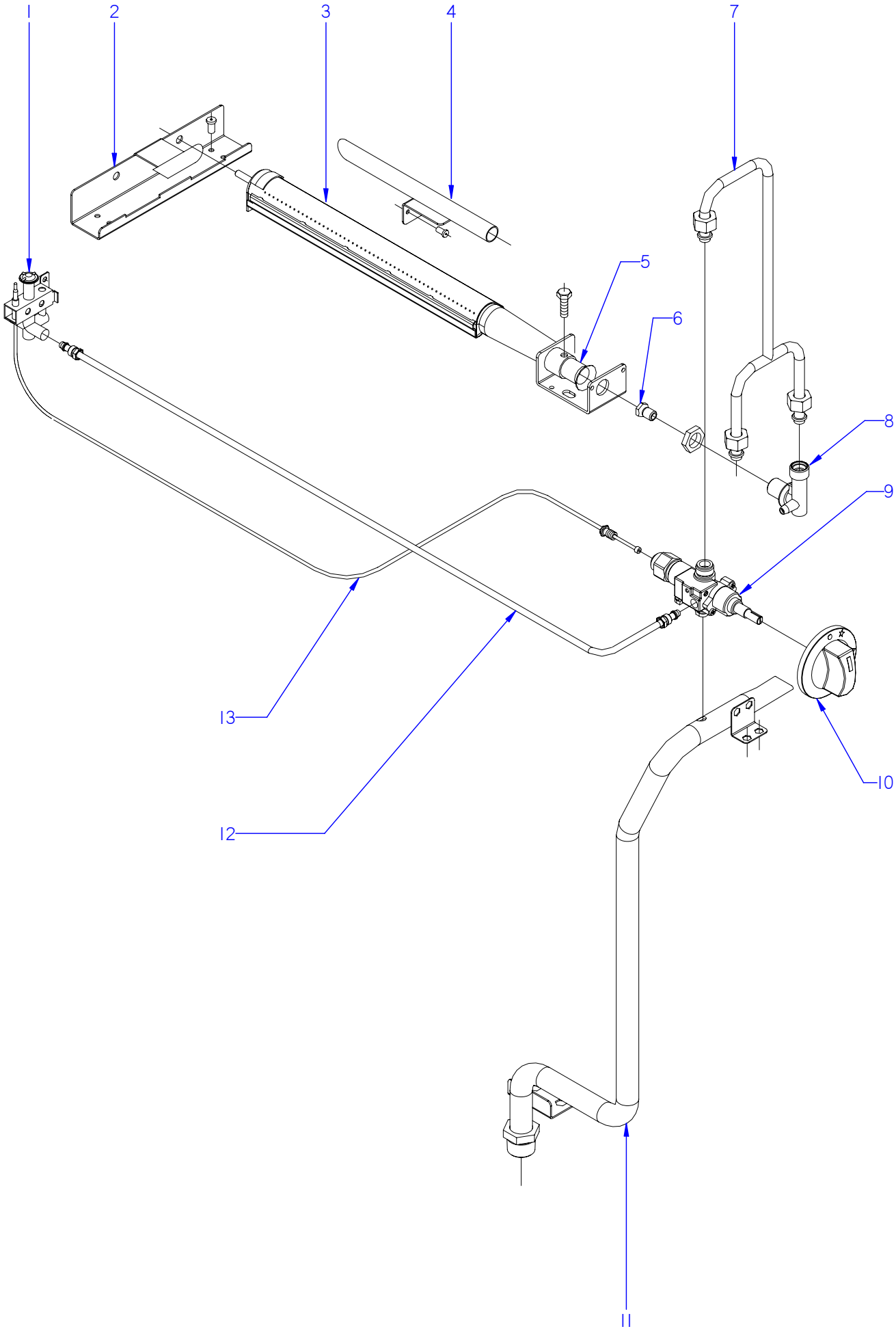

ITEM MARCADO EN COLOR = REPUESTO RECOMENDADO
COLOURED ITEM = RECOMMENDED SPARE PART

N plano	Firma	Fecha	Aparato		Lamina
C-2540		2010-03	CONJUNTO FUNCIONAL DE GAS	COCEDOR DE PASTA GPC-305	3

asber

MOD.	COCEDOR DE PASTA	ZONA	CONJUNTO FUNCIONAL DE GAS	PLANO	C-2540

ITEM	CODIGO	DENOMINACION	TEXTO	GPC-350							NOTAS
1	U322118000	PILOTO COMPLETO 100.062	COMPLETE PILOT LIGHT 100.062	1							
	U442137000	INYECTOR Ø 0.4 G.N.	INJECTOR Ø 0.4 G.N.	1							
	Q012031000	TORNILLO EXAGON. M5X10 A.304	HEXAGONAL BOLT. M5X10 A.304	2							
2	H525712000	ENCENDIDO QUEMADOR COMPL.	COMPLETE BURNER IGNITION	1							
	Q419005000	REMACHE 4X8 ALMG3 / ALUMINIO	RIVET 4X8 ALMG3 / ALUMINIUM	2							
3	H525700000	QUEMADOR COMPLETO CPG-705	COMPLETE BURNER CPG-705	2							
	Q012031000	TORNILLO EXAGON. M5X10 A.304	HEXAGONAL BOLT. M5X10 A.304	2							
	Q223019000	TUERCA 3/8 GAS LATÓN	NUT 3/8 GAS BRASS	2							
4	H405701000	TUBO ENCENDIDO PILOTO COMP.	COMP PILOT IGNITION PIPE	1							
	Q419005000	REMACHE 4X8 ALMG3 / ALUMINIO	RIVET 4X8 ALMG3 / ALUMINIUM	2							
5	U325707000	REGULADOR DE AIRE (QUEMAD.)	AIR CONTROL (BURNER)	2							
6	X312400000	TOBERA Ø 1,10 B.P.	NOZZLE Ø 1.10 B.P.	2							
6	N502401000	TOBERA Ø 1.70 G.N.	NOZZLE Ø 1.70 B.P.	2							
7	H405009000	SALIDA GRIFO COMPL. CPG-705	COMPL. TAP OUTPUT CPG-705	1							
	Q306062000	ARANDELA Ø13,9X10,33x1,5	WASHER Ø13.9X10.33x1.5	3							
8	U915014000	PORTATOBERAS HORNO	OVEN NOZZLE HOLDER	2							
9	H402102000	GRIFO 3200 BY-PASS 0,8	TAP 3200 BY-PASS 0.8	1							
	U912104000	BRIDA AMARRE GRIFO 1/2"	TAP FASTENING FLANGE 1/2"	1							
	Q122032000	TORNILLO ALLEN M.5x15	ALLEN HEAD SCREW M.5x15	1							
10	U912110000	BOTON DE MANDO Ø8 ASPES	CONTROL BUTTON Ø8 ASPES	1							
11	H405000000	ENTRADA GAS COMPL. CPG-705	COMPLETE GAS INPUT CPG-705	1							
	Q221342000	REMACHE EXAGONAL M5	HEXAGONAL RIVET M5	2							
	Q012031000	TORNILLO EXAGON. M5X10 A.304	HEXAGONAL BOLT. M5X10 A.304	2							
	Q232030000	ARANDELA A5	WASHER A5	2							
12	H405017000	TUBO PILOTO COMPLETO CPG-705	COMPLETE PILOT LIGHT PIPE CP	1							
13	U262130000	TERMOPAR 1000	THERMOCOUPLE 1000	1							

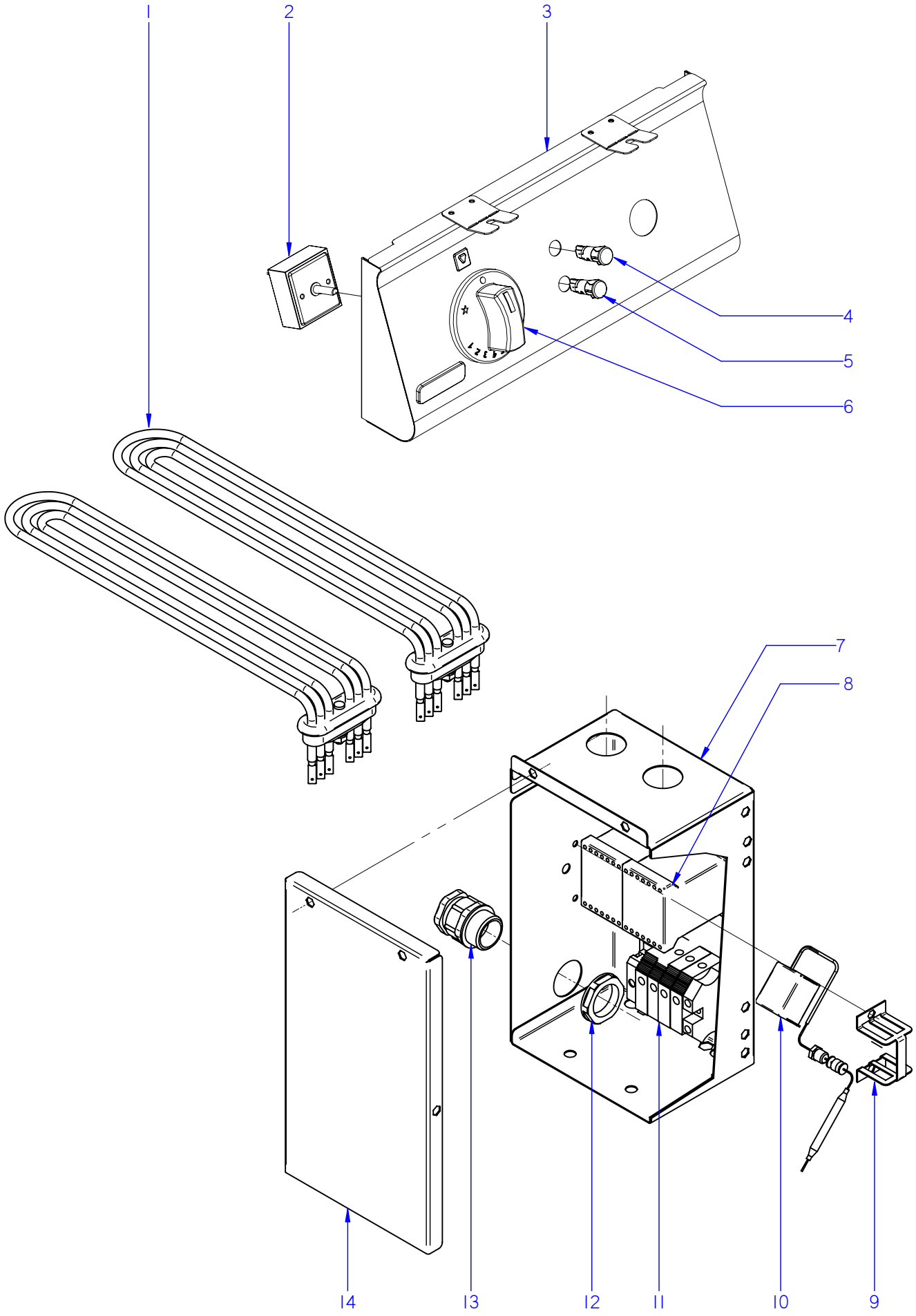

ITEM MARCADO EN COLOR = REPUESTO RECOMENDADO
COLOURED ITEM = RECOMMENDED SPARE PART

N plano	Firma	Fecha	Aparato	CONJUNTO FUNCIONAL ELECTRICO	Lamina	
C-2541		2010-03	COCEDOR DE PASTA EPC-350		4	asber

MOD.	COCEDOR DE PASTA	ZONA	CONJUNTO FUNCIONAL ELECTRICO	PLANO	C-2541

ITEM	CODIGO	DENOMINACION	TEXTO	EPC-350							NOTAS
1	H063002000	RESISTENCIA 4000W 230V	RESISTOR 4000W 230V	2							
2	S333001000	REGULADOR DE ENERGIA	ENERGY REGULATOR	1							
3	H412804000	PORTAMANDOS CPE-705 ASPES	CONTROL HOLDER CPE-705 A	1							
	Q152004000	TORNIL. APLASTADO M5X13 A 304	FLAT HEADED SCREW M5x13 A 3	4							
	Q302022000	ARANDELA 16X6X1.2 A.304	WASHER 16X6X1.2 A.304	2							
	U912813000	ESCUDO ASPES G700	ASPES EMBLEM G700	1							
	Q221023000	CLIP SUJECIÓN RÁPIDA Ø5	RAPID CONNECT CLIP Ø5	2							
4	R693055000	PILOTO VERDE 41227000C7	GREEN PILOT 41227000C7	1							
5	R693056000	PILOTO AMBAR 41227000A4	AMBER PILOT 41227000A4	1							
6	H413006000	BOTON MANDO Ø6 REGUL.ASPES	CONTROL BUTTON Ø6 REGUL.	1							
7	H083005000	CUADRO ELECTRICO CPE-705	ELECTRIC PANEL CPE-705	1							
	Z703006000	RACORD A 90 SFWO-P213T	CONNECTION A 90 SFWO-P213T	2							
8	Z203050000	CONTACTOR SIRIUS 3R 230V50-60	CONTACTOR SIRIUS 3R 230V50-	2							
	Z403016000	GUIA CONTACTOR L-100	CONTACTOR GUIDE L-100	1							
	Q419005000	REMACHE 4X8 ALMG3 / ALUMINIO	RIVET 4X8 ALMG3 / ALUMINIUM	4							
9	Z203060000	AMARRE LIMITADOR TECASA	LIMITER FASTENING TECASA	1							
	Q221342000	REMACHE EXAGONAL M5	HEXAGONAL RIVET M5	2							
	Q152004000	TORNIL. APLASTADO M5X13 A 304	FLAT HEADED SCREW M5x13 A 3	2							
10	Z213014000	LIMITADOR TECASA P.	LIMITER TECASA P.	1							
11	P453025000	BORNES 10 WDU-10203.O	TERMINALS 10 WDU-10203.O	3							
	P453026000	BORNE TIER 10 WPE-10103.O	TERMINAL TIER 10 WPE-10103.O	1							
	Z263302000	BORNA AZUL PASO 16MM	BLUE TAP TERMINAL 16MM	1							
	Z263303000	TOPE FINAL	END STOP	1							
	X083011000	REGLETA FASTON MACHO DOBL	FASTON TERMINAL STRIP DOUB	1							
	Z403016000	GUIA CONTACTOR L-100	CONTACTOR GUIDE L-100	1							
	Q419005000	REMACHE 4X8 ALMG3 / ALUMINIO	RIVET 4X8 ALMG3 / ALUMINIUM	4							
12	R023025000	CONTRATUERCA (GAES)	COUNTERNUT (GAES)	1							
	R023026000	JUNTA GOMA (GAES)	RUBBER SEAL (GAES)	1							
13	R023013000	PRENSA ESTOPAS PG-21	STUFFING BOX PG-21	1							
14	H083006000	TAPA CUADRO ELECTR. CPE-70	ELECTRIC PANEL COVER CPE-7	1							
	Q152004000	TORNIL. APLASTADO M5X13 A 304	FLAT HEADED SCREW M5x13 A 3	3							

MOD.	COCEDOR DE PASTA	ZONA	VARIOS	PLANO	

ITEM	CODIGO	DENOMINACION	TEXTO	GPC-350	EPC-350						NOTAS
	H406502000	FOLLETO INSTRUCCIONES GPC	INSTRUCTION LEAFLET GPC	1	_						
	H416501000	FOLLETO INSTRUCCIONES EPC	INSTRUCTION LEAFLET EPC	_	1						
	S093002000	CABLEADO PORTAMANDOS	CONTROL HOLDER WIRING	_	1						
	X143016000	CABLEAD. REGLETA CONTACTOR	CONTACTOR CONTROL WIRING	_	2						
	H083003000	CABLEAD. RESISTENCIAS CPE-700	CPE-700 RESISTOR WIRING	_	1						
	H083004000	ESQUEMA TEORICO CPE-700	THEORETICAL DIAGRAM CPE-70	_	1						PLANO HC-78315

CPE 705

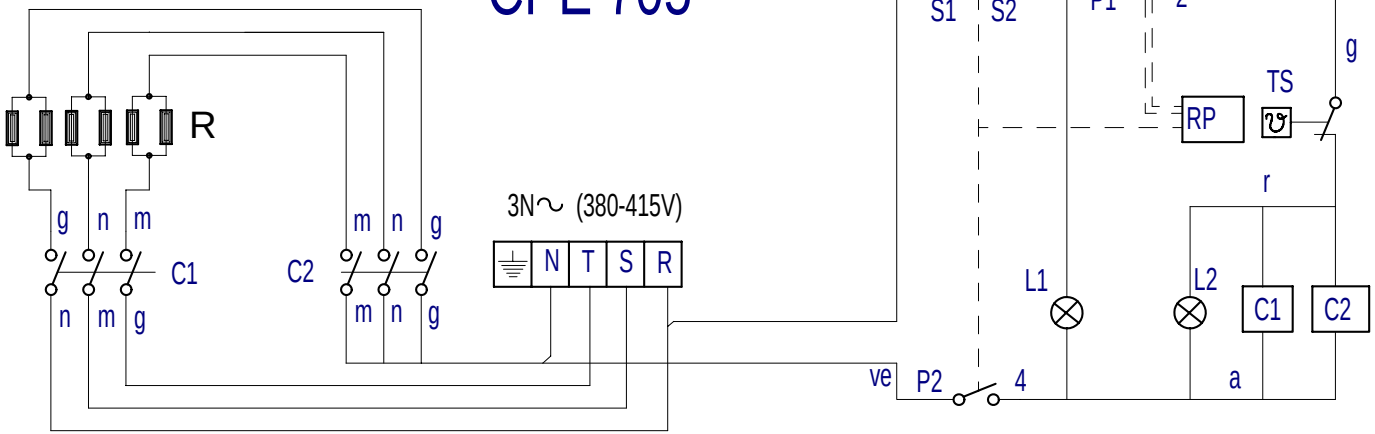

IG: Interruptor general
C1,C2: Contactor de calentamiento
L1: Lámpara funcionamiento
L2: Lámpara calentamiento
R: Resistencias
RP: Regulador de energia.
TS: Termostato Seguridad (125°)

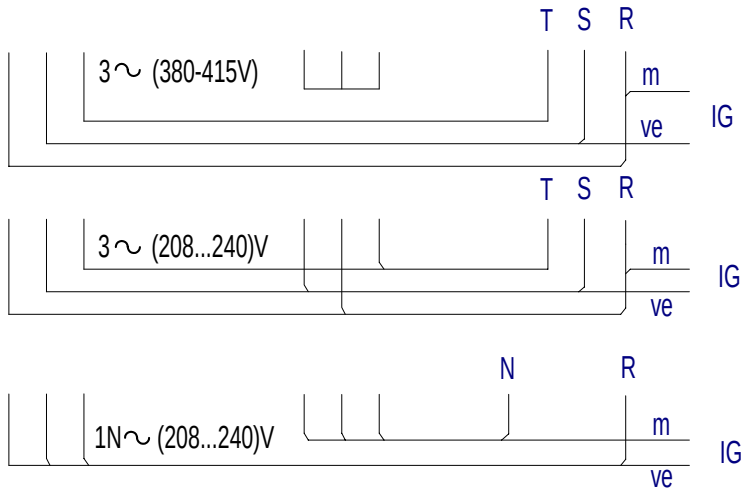

POSICION	% ±2%	P1 - 2 TON	P1 - 2 TON+TOF	P2 - 4	S1 - S2
0	0	0	∞		
52°	6%	3"	45"	X	X
84°	10%	4"	38"	X	X
116°	15%	5"	32"	X	X
148°	25%	7"	29"	X	X
180°	30%	9"	30"	X	X
212°	40%	13"	32"	X	X
244°	55%	21"	37"	X	X
276°	75%	45"	60"	X	X
308°	100%	∞	∞	X	X

ve = verde-green-vert
r = rojo-red-rouge
m = marron-brown-marron
g = gris-grey-gris
n = negro-black-noir
a = azul-blue-bleu
b = blanco-white-blanc
vi = violeta-violette-violet
am/ve = amarillo/verde
yellow/green-jaune/vert

H083004000

	Esquema teorico CPE-705		H083004000		
Nº	Pieza	Material	Nº Clasificacion	Acabado	
Nº	Modificacion	Propuesta de	Fecha	Tolerancias generales	
				<5± : 50–100± :	
				5–25± : >100±	
				25–50± : ∝±	

	Firma	Fecha
Dibujado	M.Maillo	31-09-2005
Proyectado	M.Maillo	31-09-2005
Comprobado		31-09-2005
Escala		

FAGOR
Fagor Industrial,Koop.Elk, Mugatua

Mecanizado superficial

COCEDOR DE PASTA

Plano numero HC-78315

Sustituye al Nº

Sustituido por

Plano hau ez daiteke erabil ez berrizta gure baimenitz gabe