1 GRUPPO LAVAGGIO
2 GRUPPO VASCA
3 GRUPPO RISCIACQUO
4 QUADRO ELETTRICO
5 GRUPPO SOLLEVAMENTO
6 GRUPPO POMPA SCARICO
7 CARROZZERIA

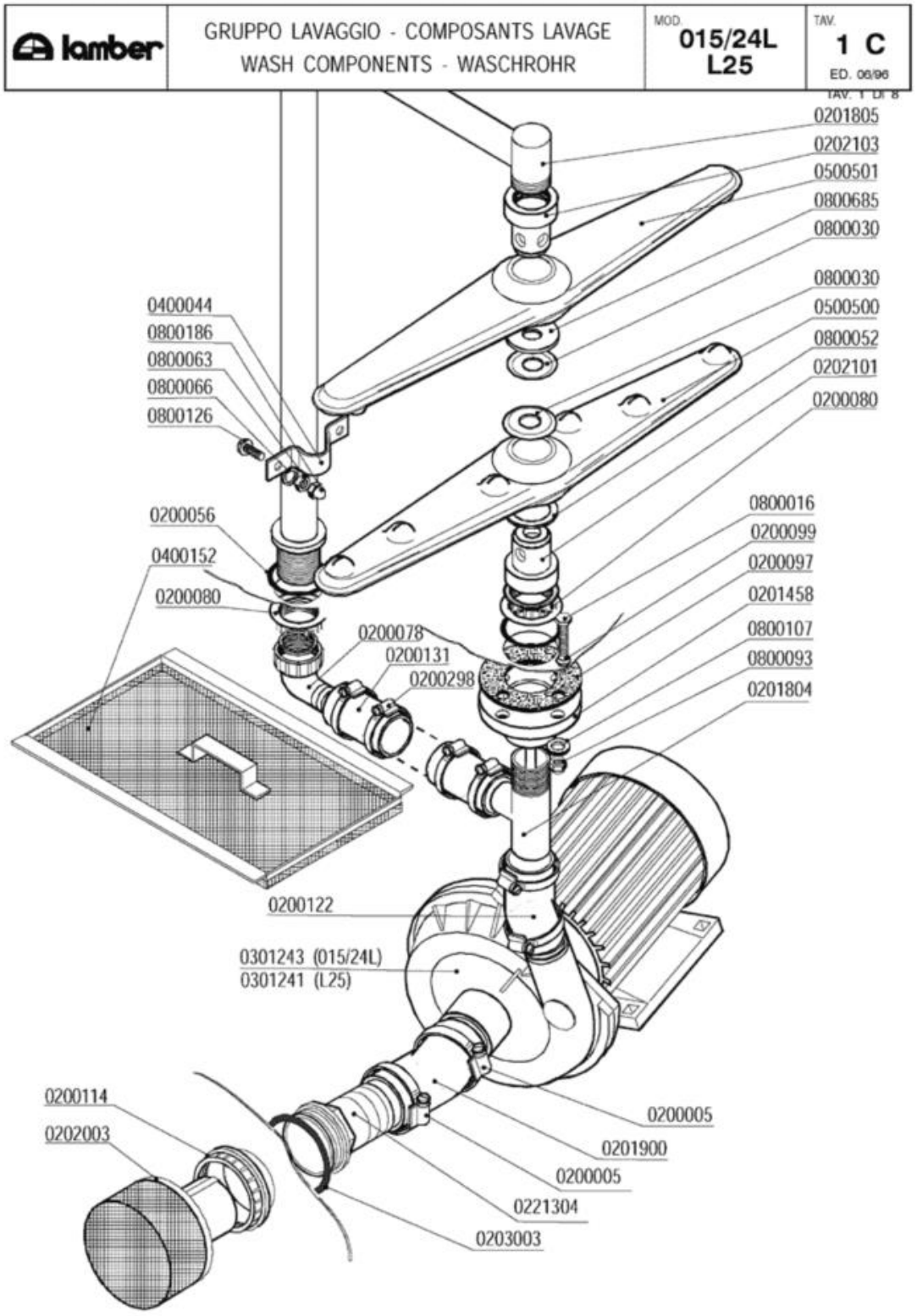
lamber
GRUPPO LAVAGGIO - COMPOSANTS LAVAGE
WASH COMPONENTS - WASCHROHR
MOD. 015/24L L25
TAV. 1 C
ED. 06/96
TAV. 1 DI 8
0201805
0202103
0500501
0800685
0800030
0800030
0500500
0800052
0202101
0200080
0400044
0800186
0800063
0800066
0800126
0200056
0400152
0200080
0200078
0200131
0200298
0800016
0200099
0200097
0201458
0800107
0800093
0201804
0200122
0301243 (015/24L)
0301241 (L25)
0200114
0202003
0200005
0201900
0200005
0221304
0203003

Codice	Descrizione
0200005	Fascetta 50-70
0200056	OR 144 pilette 1" 1/4
0200078	Raccordo scarico 1"1/4x32 2121 PP
0200080	Ghiera 1"1/42190
0200097	Guarnizione gomma 105x45x3 4F Rif.167
0200099	Guarnizione Nyltite M8
0200114	Dado piletta scarico 2" 2190
0200122	Manicotto Radior 50x130 prem.L 1856-94
0200131	Manicotto Radior 30x100 F 1854-94
0200298	Fascetta 25-40
0201458	Flangia a manicotto 1"1/4 d.115 ribass.
0201804	Collettore lavaggio risciacquo L25
0201805	Asta lavaggio L25-L20VS 5466
0201900	Manicotto Radior 60x120 as.L25 1857-94
0202003	Filtro aspirazione pompa L25/S
0202101	Testina lavaggio d.18 2F NSF
0202103	Testina lavaggio d.18 4F NSF
0203003	OR 162 Manicotto 2" aspirazione L24/L25
0221304	Portagomma 2"x60 aspirazione L25
0301241	Elettropompa HP 1,5 1241.2721 DX 400/50
0301243	Elettropompa Hp 1,2 230/400 2241 DX FIR
0400044	Fascetta fermo Lav.Risc.ELLE
0400152	Filtro cassetto L21-015/24L-L25 1812-94
0500500	Braccio di lavaggio 540/6F NSF
0500501	Braccio di lavaggio 540/8F NSF
0800016	Vite inox TEM8x40
0800030	Disco inox mulinello d.18.2 259A
0800052	Rondella teflon 57x41x2
0800063	Dado inox M6
0800066	Rondella grower inox diam.6
0800093	Dado autobloccante M8 zincato
0800107	Rondella piana OT diam.8
0800126	Vite inox POELIER M6X15
0800186	Dado inox cieco M6
0800685	Rondella nylon 50x18,5x2

lamber	GRUPPO VASCA - COMPOSANTS CUVE TANK COMPONENTS - WASCHROHR	MOD. 015/24L L25	TAV. 2 C ED. 03/96

TAV. 2 DI 8

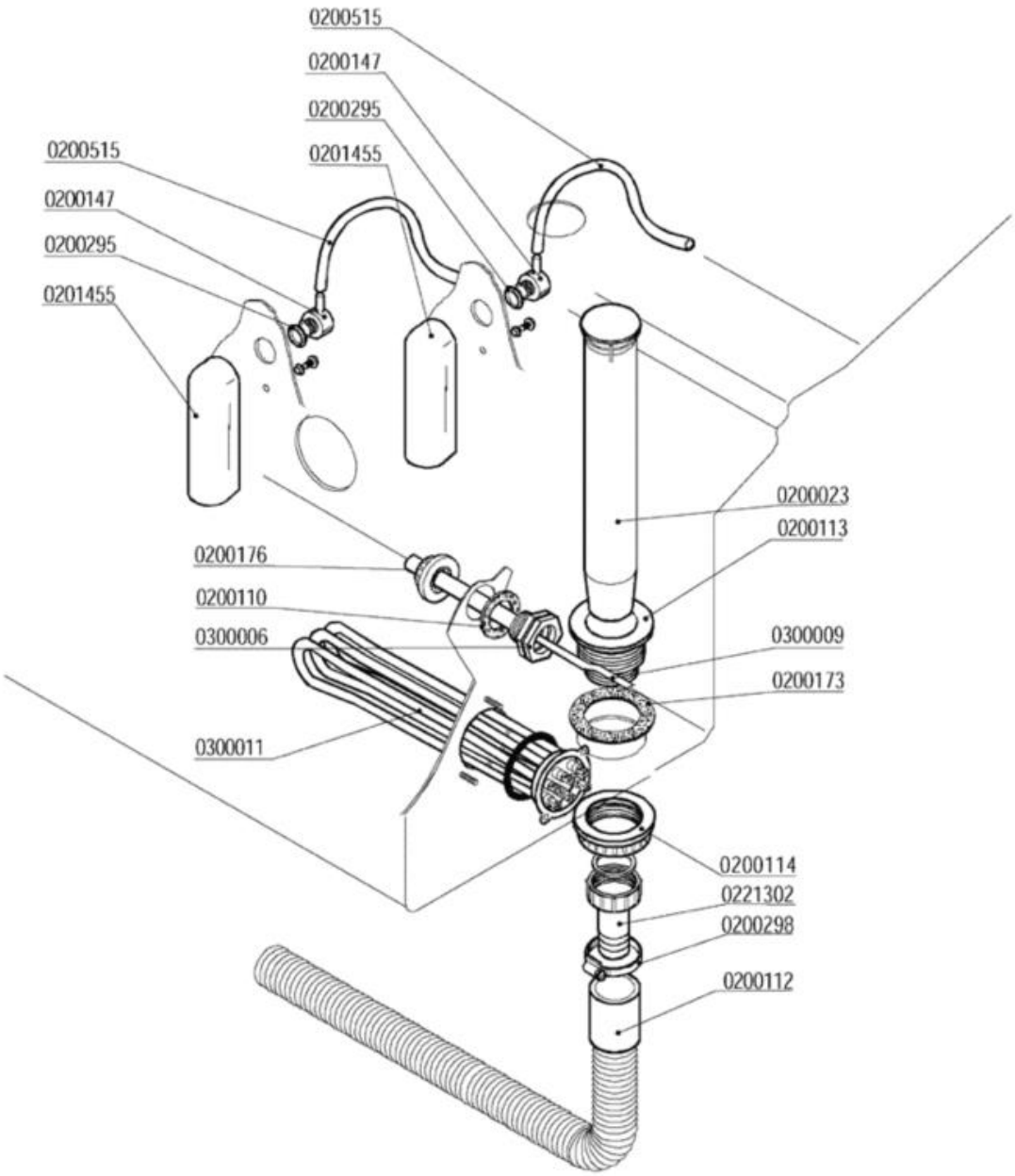

Codice	Descrizione
0200023	Troppopieno 45x312 L24-L25 VS 3063
0200110	Guarnizione piana 31x21x2
0200112	Tubo scarico d.28 DIR.C/317
0200113	Piletta scarico 007 Rif.18
0200114	Dado piletta scarico 2" 2190
0200147	Portagomma M12x4 90º 1821-94
0200173	Guarnizione gomma 75x58x2 Rif.19
0200176	Dado 1/2" 2190
0200295	Guarnizione Nyltite M12
0200298	Fascetta 25-40
0200515	Tubo pressostato 4,2x10,4
0201455	Trappola d'aria anteriore L=85 mm
0221302	Raccordo scarico diritto 1"1/4x32
0300006	Guaina termostato inox
0300009	Molla a frizione Rif.134
0300011	Resistenza 3000W/3 Rif.76 flangia inox

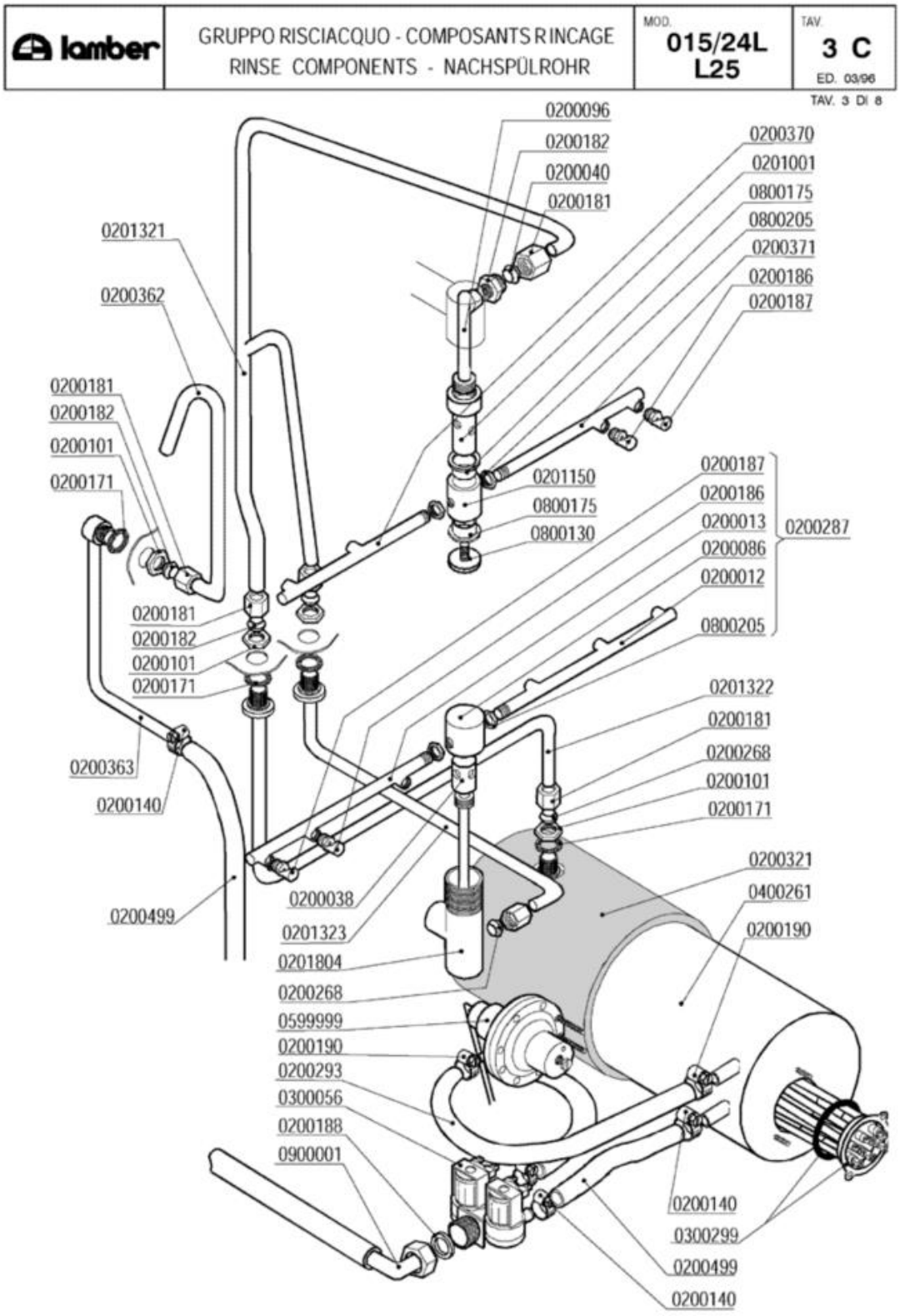
lamber
GRUPPO RISCIACQUO - COMPOSANTS RINCAGE
RINSE COMPONENTS - NACHSPÜLROHR
MOD. 015/24L L25
TAV. 3 C
ED. 03/96
TAV. 3 DI 8
0200096
0200182
0200040
0200181
0201321
0200362
0200370
0201001
0800175
0800205
0200371
0200186
0200187
0200181
0200182
0200101
0200171
0201150
0800175
0800130
0200187
0200186
0200013
0200086
0200012
0800205
0200287
0200181
0200182
0200101
0200171
0200363
0200140
0201322
0200181
0200268
0200101
0200171
0200321
0400261
0200190
0200038
0201323
0201804
0200268
0599999
0200190
0200293
0300056
0200188
0900001
0200499
0200140
0300299
0200499
0200140

Codice	Descrizione
0200012	Braccio di risciacquo 230mm DX cesto 50
0200013	Braccio di risciacquo 230mm SX cesto 50
0200038	Perno risciacquo inox 1205
0200040	Nipplo risciacquo inox 3/8"-1/4" 492-97
0200086	Testina mulinello risciacquo 1206
0200096	Collettore mulinello risciacquo 793
0200101	Dado inox 3/8" Gas 55-83
0200140	Fascetta collare 17x19
0200171	Guarnizione piana 27x17x2
0200181	Dado bicono inox 3/8"x12 1040-91
0200182	Bicono OT 3/8"x12 1311-92
0200186	Ugello risciacquo 1/8" foro 0,9
0200187	Ugello risciacquo 1/8" foro 1,8 Rif.39
0200188	Guarnizione gomma 25x16x2
0200190	Fascetta collare benzina 13x15
0200268	Bicono TEFLON 3/8"x12
0200287	**SOSTITUITO DA 0200286**
0200293	Tubo gomma 8x15 dosatore brillantante
0200321	Coibentazione boiler 9lt 2129
0200362	Carico vasca L25 interno
0200363	Carico vasca L25 esterno
0200370	Braccio di risciacquo 200mm DX cesto 45
0200371	Braccio di risciacquo 200 mm SX cesto 45
0200499	Tubo gomma 12x19,5 food quality
0201001	Perno risciacquo infe.LP/P700 2019/94
0201150	**CODICE ESAURITO***
0201321	Asta risciacquo inferiore L25 DVGW 2749
0201322	Asta risciacquo usc.boiler L25
0201323	Asta risciacquo coll risc.L25
0201804	Collettore lavaggio risciacquo L25
0300056	Elettrovalvola doppia
0300299	Resistenza 9000W 230/400V flangia inox
0400261	Boiler 8lt L25
0599999	Dosatore brillantante MOD.3000
0800130	Vite mulinello risc.rot.super.671/88
0800175	Bussola mulinello risc.LP d.16.2 2018
0800205	Dado inox M12x1 E16S5
0900001	Tubo carico gomma 90ºC VDE

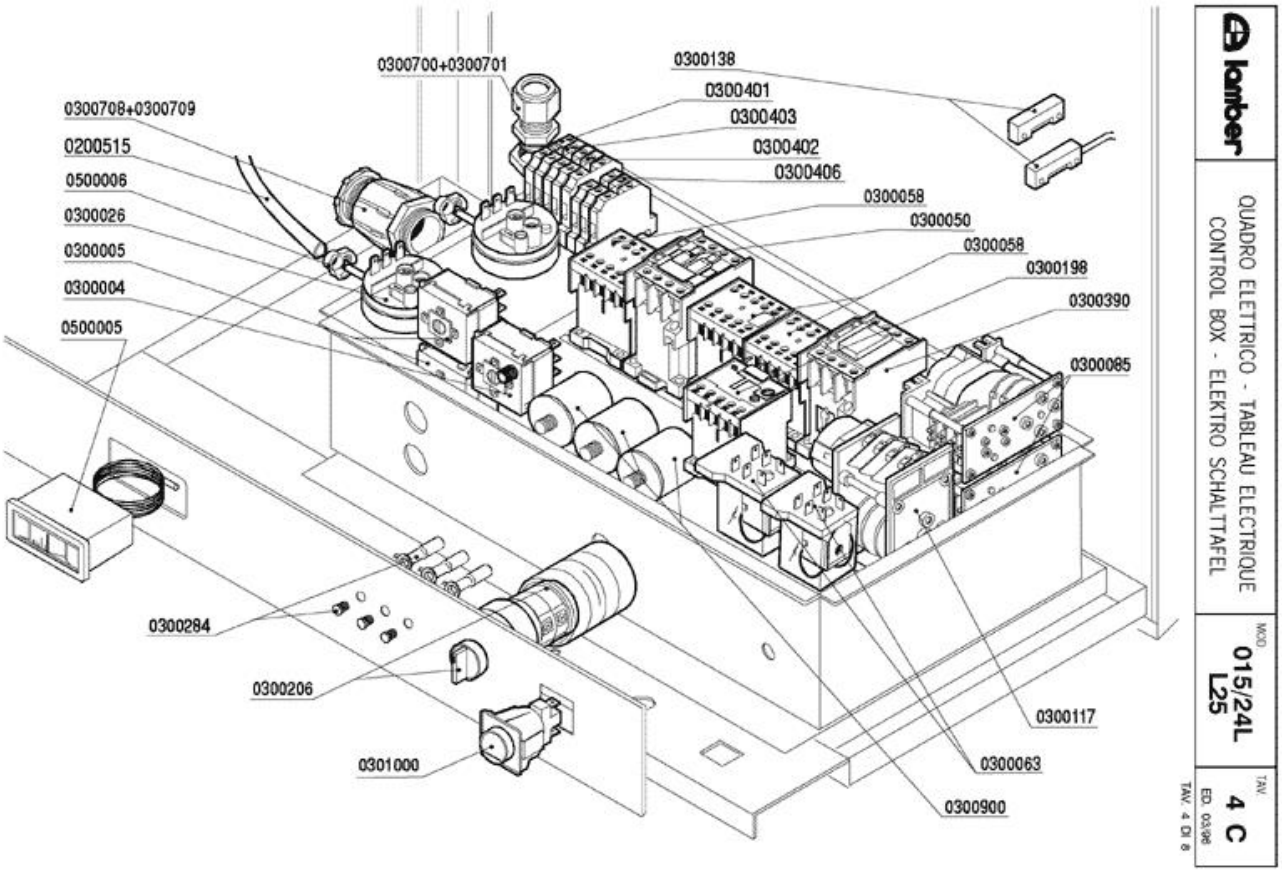
0300700+0300701
0300138
0300401
0300403
0300402
0300406
0300058
0300050
0300058
0300198
0300390
0300085
0300708+0300709
0200515
0500006
0300026
0300005
0300004
0500005
0300284
0300206
0301000
0300117
0300063
0300900
lamber
QUADRO ELETTRICO - TABLEAU ELECTRIQUE
CONTROL BOX - ELEKTRO SCHALTTAFEL
MOD.
015/24L
L25
TAV.
4 C
ED. 03/96
TAV. 4 DI 8

Codice	Descrizione
0200515	Tubo pressostato 4,2x10,4
0300004	**SOSTITUITO DA 0300196**
0300005	Termostato 90ºC c.2000 1NONC boiler IMIT
0300026	Pressostato 60/30 16A 1NONC
0300050	Contattore 25A 4NO 230V 50Hz 2172
0300058	Contattore 20A 4NO 230V LC1-K0610M7 TEL.
0300063	SOSTITUITO DA 0301745**********
0300085	Timer 60" dosatore 1CF1CR
0300117	Timer 60"-90"-120" 4904
0300138	Micro contatto magnetico 1NO +0800142
0300198	Relé termico 1,8-2,6 16A
0300206	** SOSTITUITO DA 0301025 ** Selettore
0300284	**SOSTITUITO DA 0301910**
0300390	SOSTITUITO DA 0300392**********
0300401	Morsetto 6 mmq Terra Giallo-Verde
0300402	Morsetto 6 mmq beige
0300403	Morsetto 6 mmq neutro blu
0300406	Morsetto 4 mmq rosso
0300700	Pressacavo PG 13,5
0300701	Controdado PG13,5
0300708	Pressacavo PG29
0300709	Controdado PG29
0300900	Filtro antidisturbo 411135001
0301000	Interruttore bip. 0V 2N0 16 amp COMPLETO
0500005	Termometro Rif.133
0500006	Fascetta SNP2/CLIC 11,5-13,5

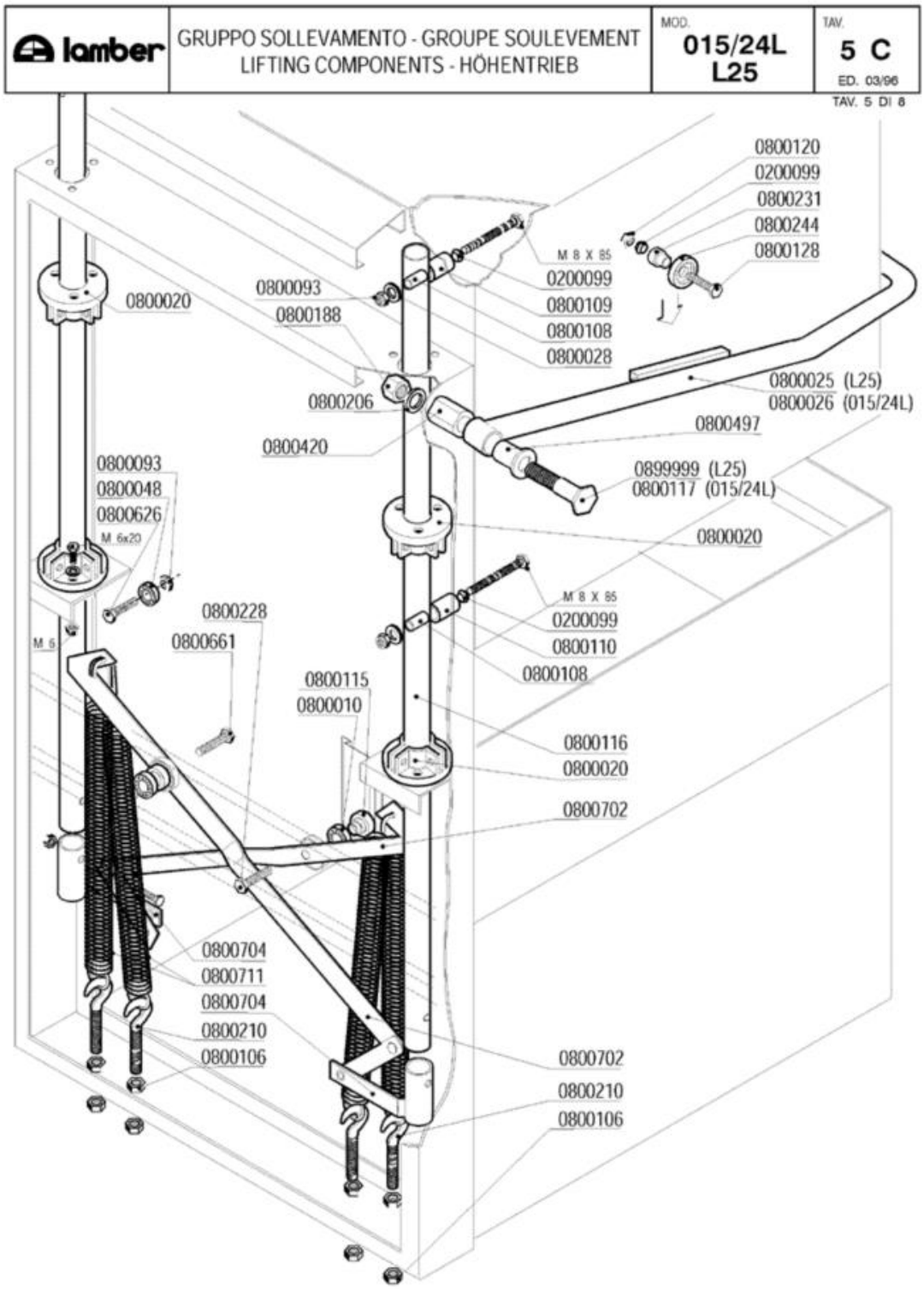
lamber
GRUPPO SOLLEVAMENTO - GROUPE SOULEVEMENT
LIFTING COMPONENTS - HÖHENTRIEB
MOD. 015/24L L25
TAV. 5 C
ED. 03/96
TAV. 5 DI 8
0800120
0200099
0800231
0800244
0800128
M 8 X 85
0200099
0800109
0800108
0800028
0800093
0800188
0800020
0800206
0800420
0800025 (L25)
0800026 (015/24L)
0800497
0899999 (L25)
0800117 (015/24L)
0800093
0800048
0800626
M 6x20
0800020
M 8 X 85
0200099
0800110
0800108
0800228
0800661
M 6
0800115
0800010
0800116
0800020
0800702
0800704
0800711
0800704
0800210
0800106
0800702
0800210
0800106

Codice	Descrizione
0200099	Guarnizione Nyltite M8
0800010	Cuscinetto 6002 asta sollevamento
0800025	Maniglione inox L25
0800026	Maniglione inox 015/24L
0800028	Rondella piana inox d.8
0800048	Cuscinetto RDP 23/9,4/8 per sollevamento
0800093	Dado autobloccante M8 zincato
0800106	Dado FE M10 zincato
0800108	Inserto tubo sollevamento 8x13x31 252-83
0800109	Distanziale OT M8x16x31 capot ELLE 5091
0800110	Distanziale OT 8x16x36 capot ELLE 5091
0800115	Perno asta sollevamento 254-83
0800116	Tubo sollevamento ELLE
0800117	Perno maniglione 015/24L
0800120	Dado inox M8
0800128	Vite inox TEM8x30 testa h.2,2
0800188	Dado FE M16
0800210	Vite tirante con gancio M10x60
0800228	Vite FE 8,8 M10x35
0800231	SOSTITUITO DA 0800418**********
0800244	Rullino capot PP 35x12 856-89
0800420	Distanziale maniglione M16x18 349
0800497	Bussola perno maniglione
0800626	Vite inox TEM8x35
0800661	Vite FE-ZN 8.8 M10x40
0800702	Asta sollevamento L25
0800704	Supporto sollevamento L25 1810
0800711	Molla sollevamento L23..L25 gancio lungo
0899999	Perno maniglione L25

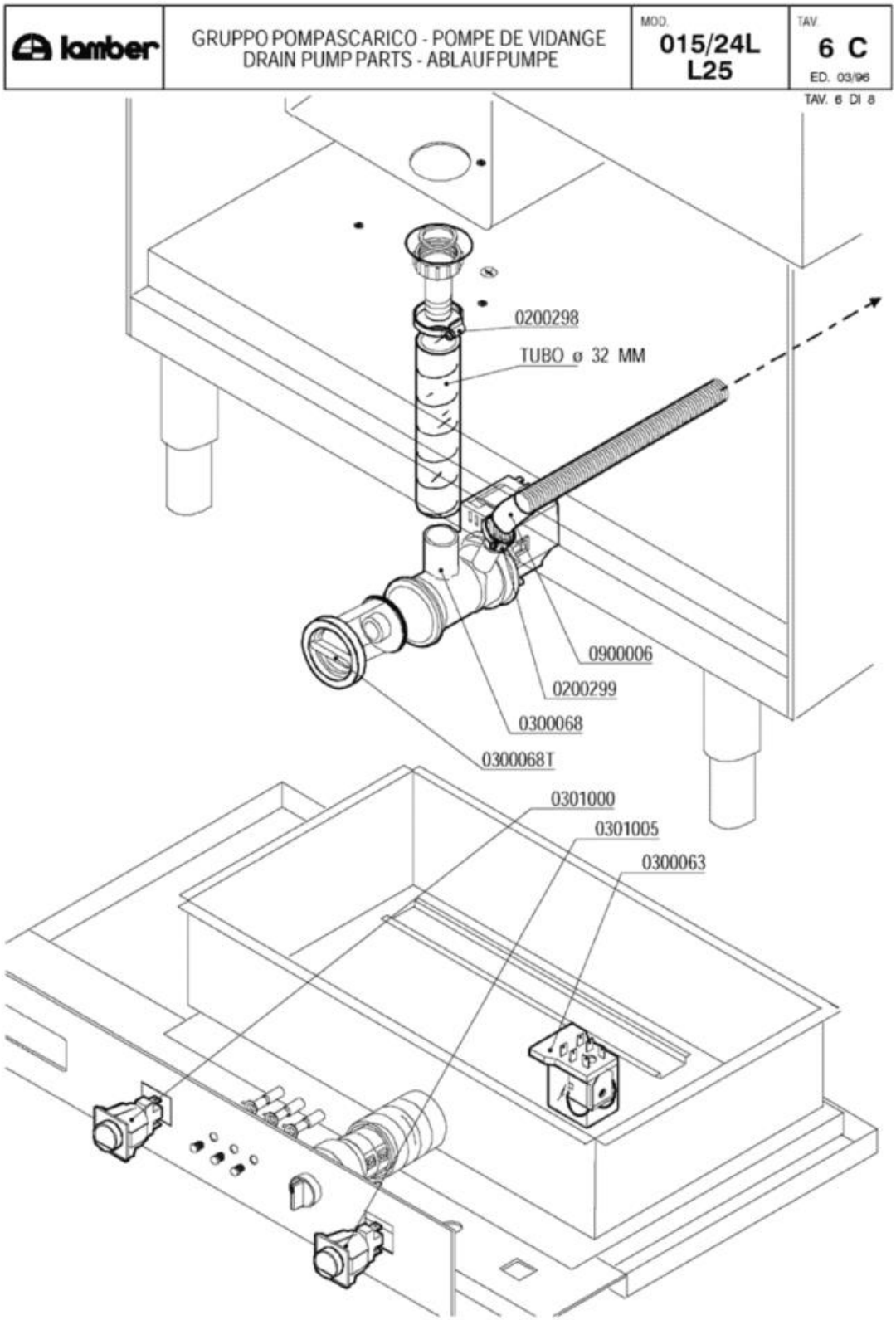
lamber
GRUPPO POMPASCARICO - POMPE DE VIDANGE
DRAIN PUMP PARTS - ABLAUFPUMPE
MOD.
015/24L
L25
TAV.
6 C
ED. 03/96
TAV. 6 DI 8
0200298
TUBO ø 32 MM
0900006
0200299
0300068
0300068T
0301000
0301005
0300063

Codice	Descrizione
0200298	Fascetta 25-40
0200299	Fascetta 20-32
0300063	SOSTITUITO DA 0301745**********
0300068	Elettropompa scarico 40W/230/50 FILTRO
0301000	Interruttore bip. 0V 2N0 16 amp COMPLETO
0301005	Int./Dev. 0V 2NONC 16amp.COMPLETO
0900006	Tubo scarico d.19,5 per pompa scarico

lamber	CARROZZERIA - CARROSSERIE HOOD - KARROSSERIE	MOD. 015/24L L25	TAV. 7 C ED. 03/96

TAV. 7 DI 8

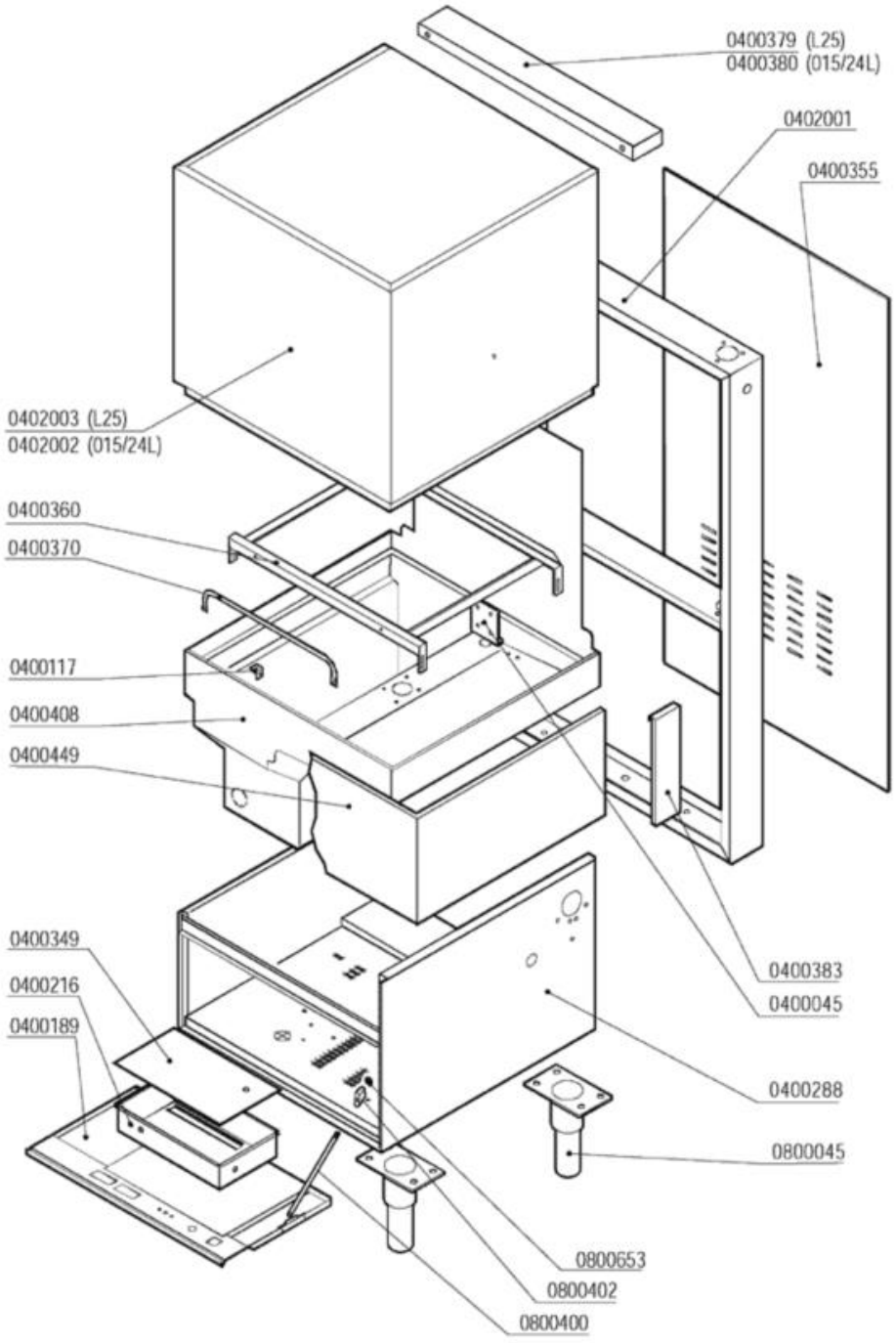

Codice	Descrizione
0400045	Piastra supp.lav.risc.L20/L23/L25
0400117	Supporto guide ELLE 2062/94
0400189	Pannello anteriore/comando ELLE 1561-93
0400216	Cassetta cablaggio ELLE 1185-91
0400288	Basamento L25 vasca sedia 4363
0400349	SOSTITUITO DA 0400203**********
0400355	Pannello retro L24-L25 1212
0400360	Guida cestello L23-015/24L-L25
0400370	Fermo cestello ELLE
0400379	Copritubi capot L25 1380
0400380	Copritubi capot L23/01524L 611
0400408	Vasca a sedia L25
0400449	Pannello coibentazione vasca L25
0402001	Colonna 015/24L
0402002	Capot 015/24L
0402003	Capot L25 coibentata
0800045	Piedino inox 2"x160 100x85x2,5
0800400	Tirante sportello M5x305 795
0800402	Fermo tirante sportello
0800653	Dado inox autobloccante M5