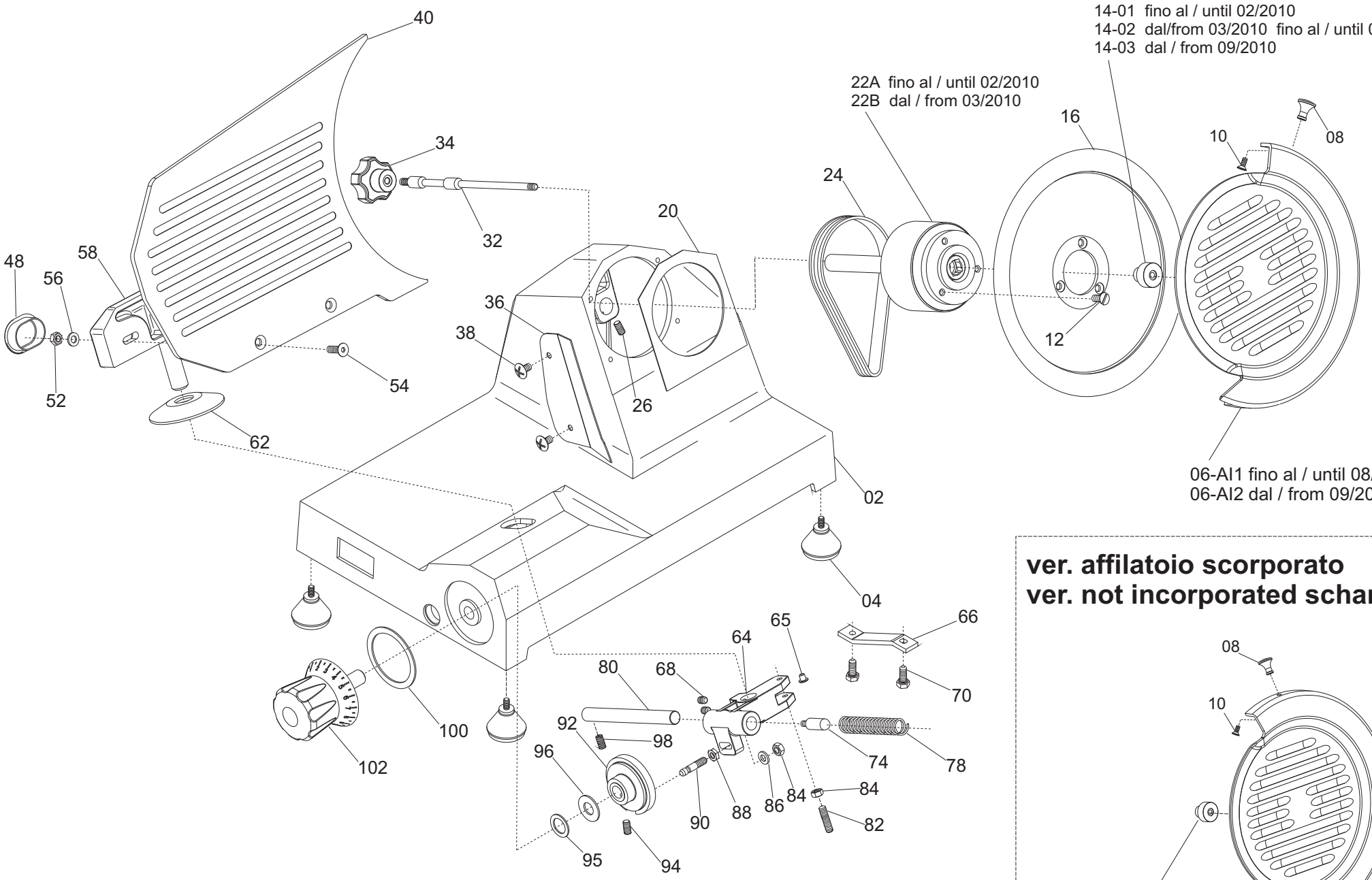

ver. affilatoio scorporato
ver. not incorporated scharpener

Ver. Fino al 06/2006
Ver. Until 06/2006

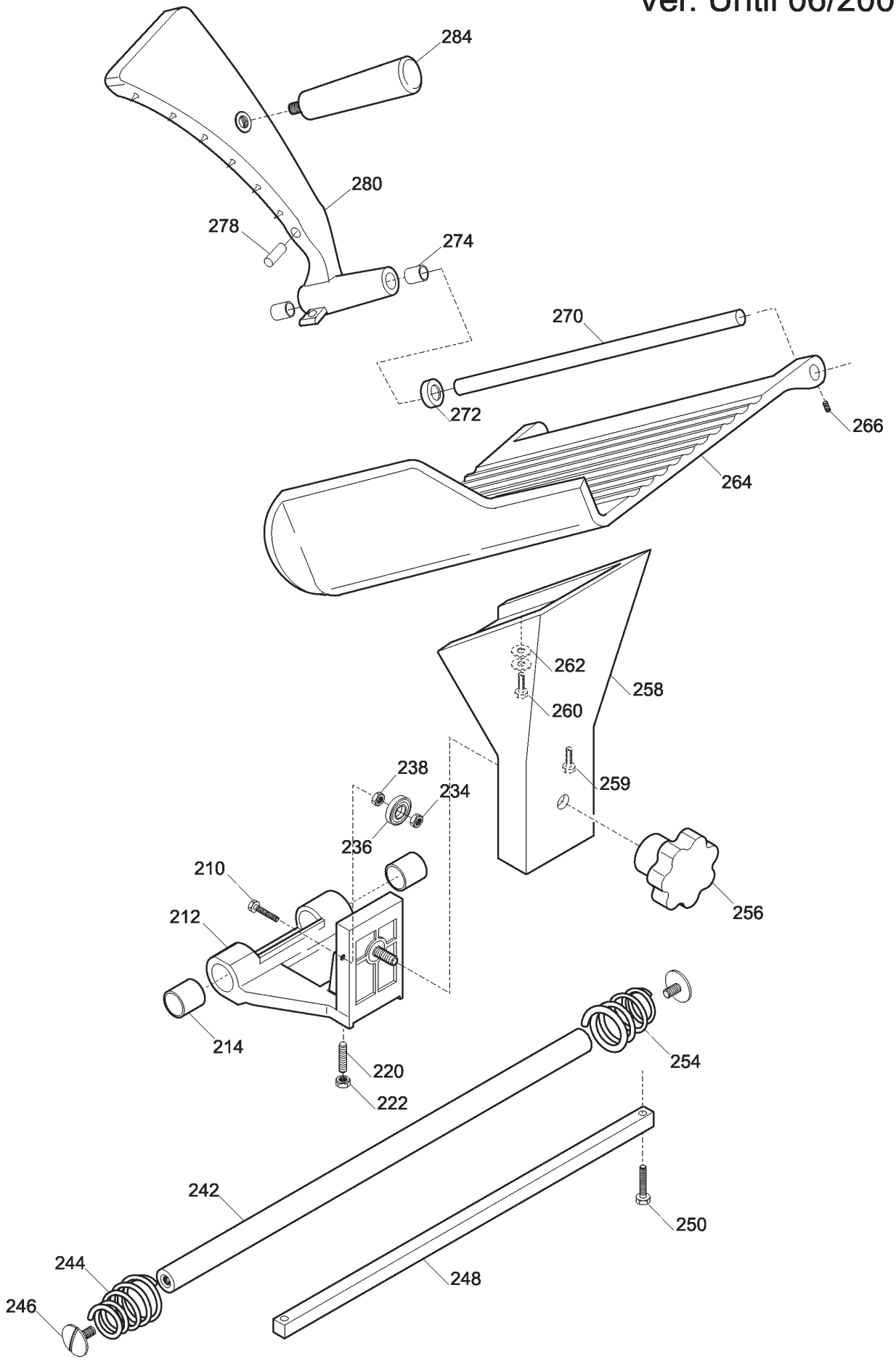

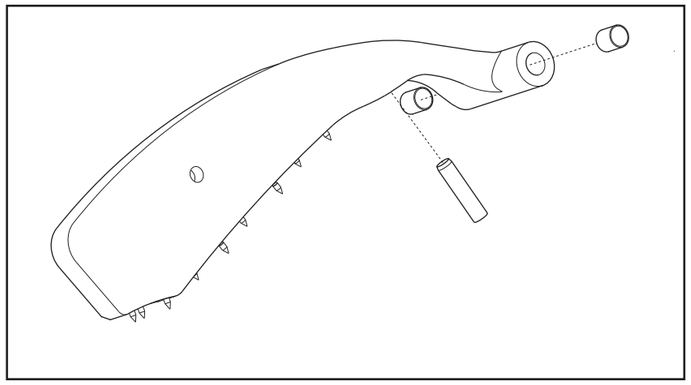

Fino a / Until 05.2009	Da / From 06.2009
Order 002+272B	

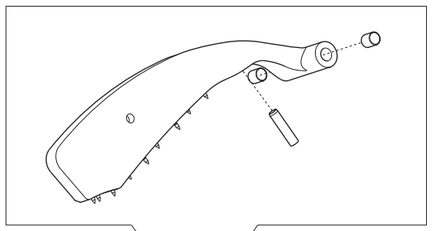

002

+

272B



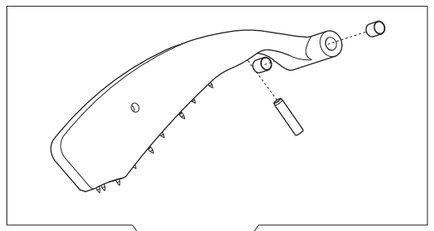

002

Ver. Dal 07/2006
Ver. From 07/2006

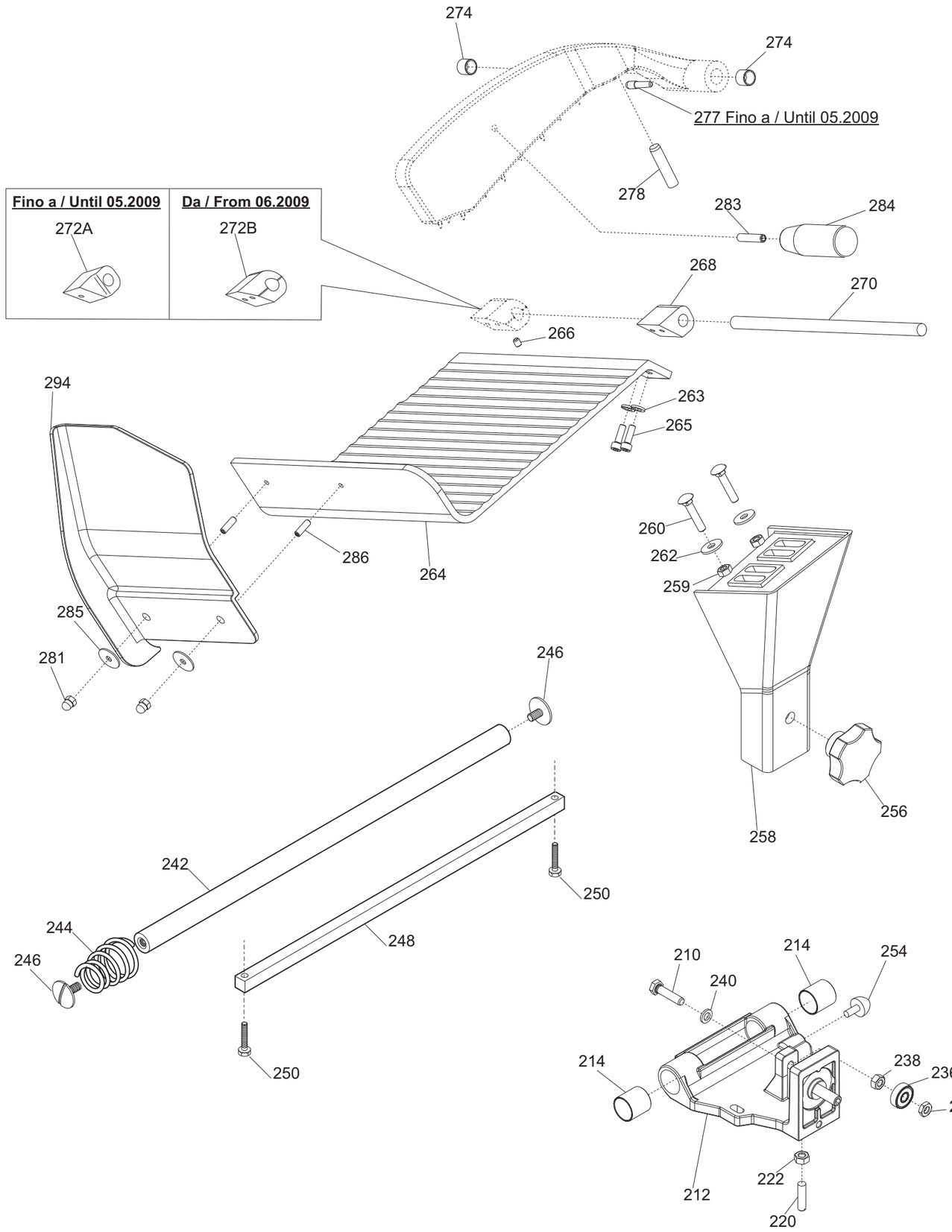

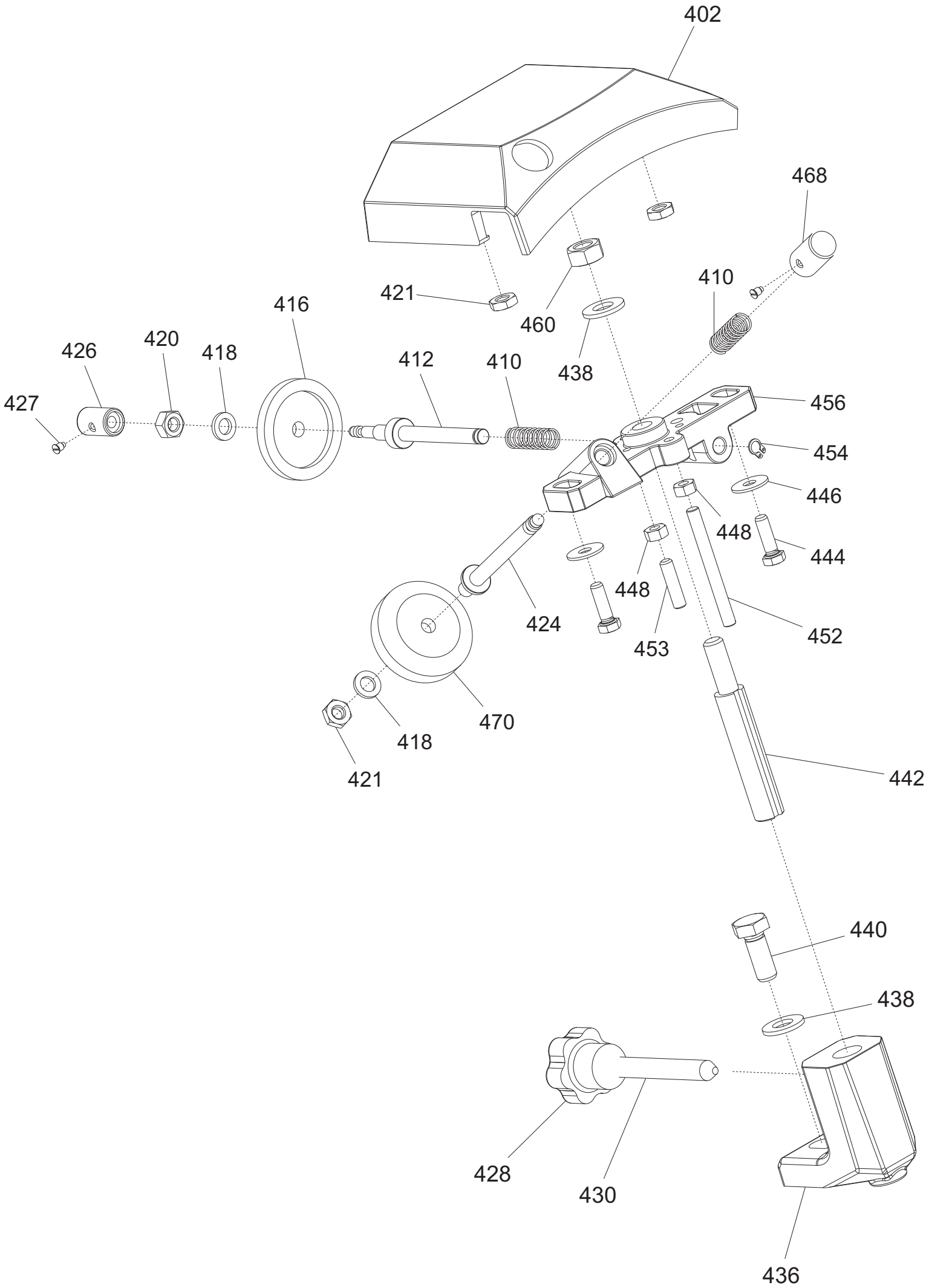
402
468
421
460
410
438
416
426
420
418
412
410
427
456
454
446
448
444
448
424
452
453
470
418
421
442
440
438
428
430
436

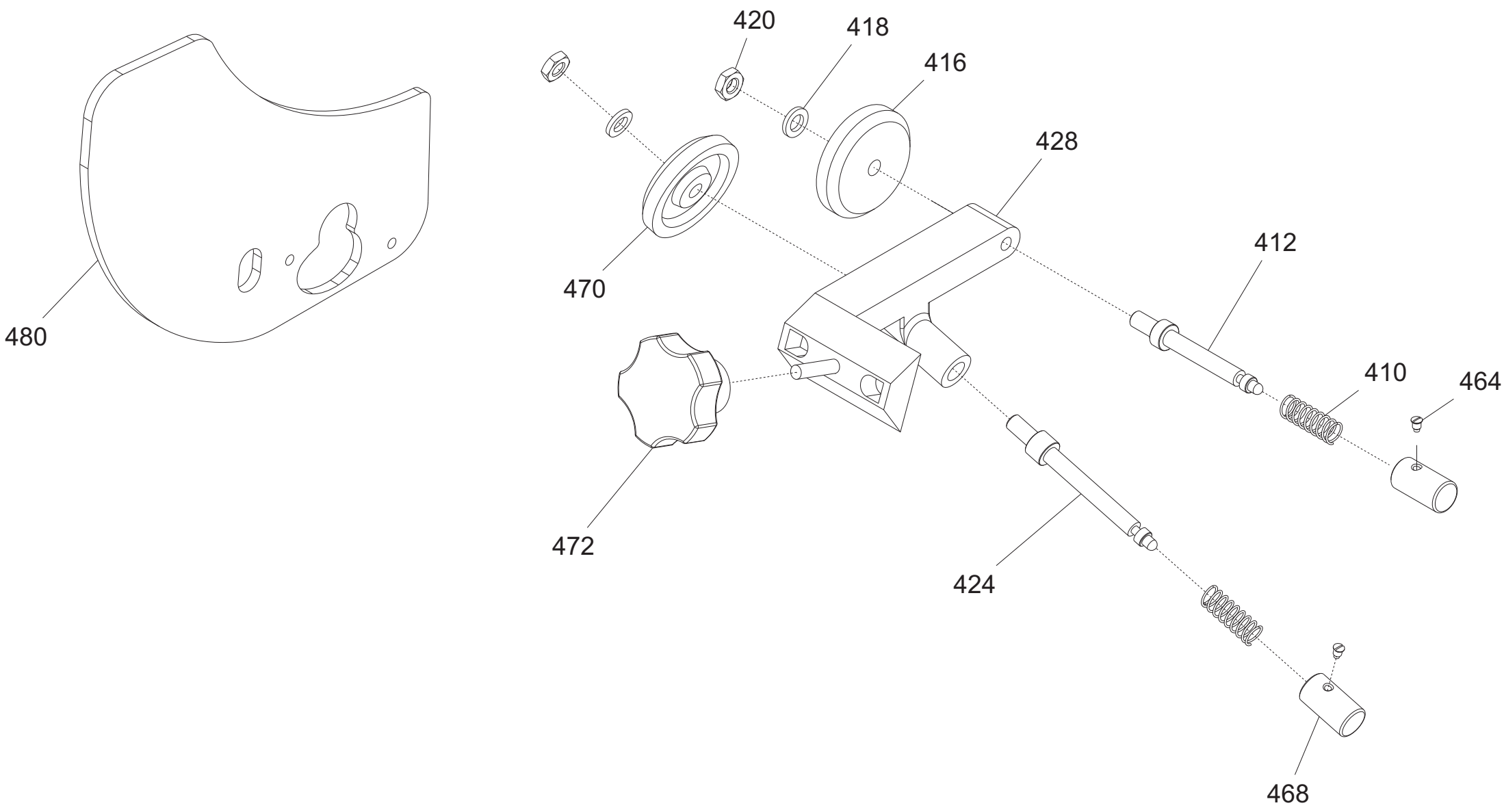
420
418
416
428
412
410
464
480
470
472
424
468

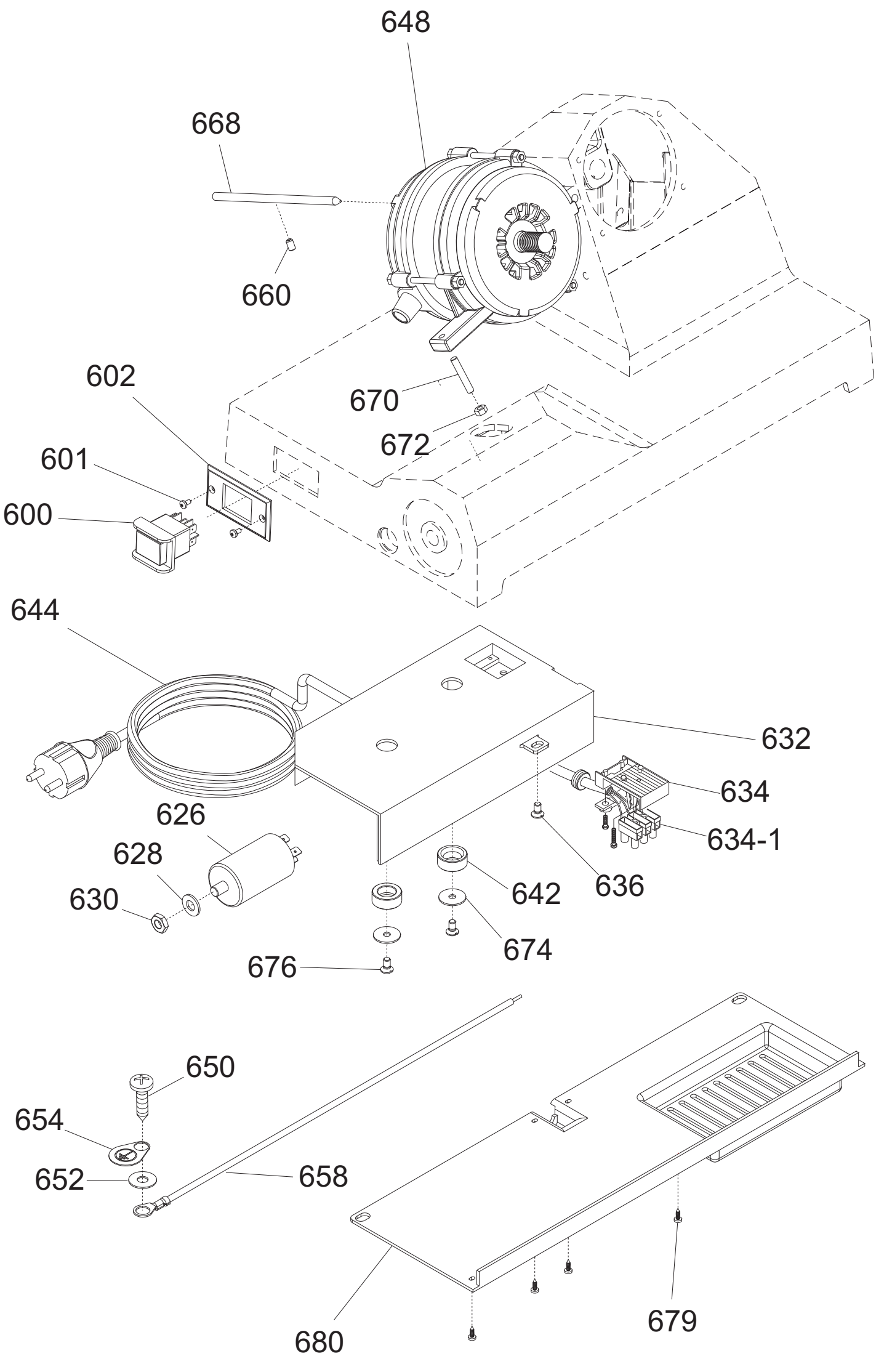
648
668
660
602
670
672
601
600
644
632
634
634-1
626
628
630
642
636
674
676
650
654
652
658
680
679

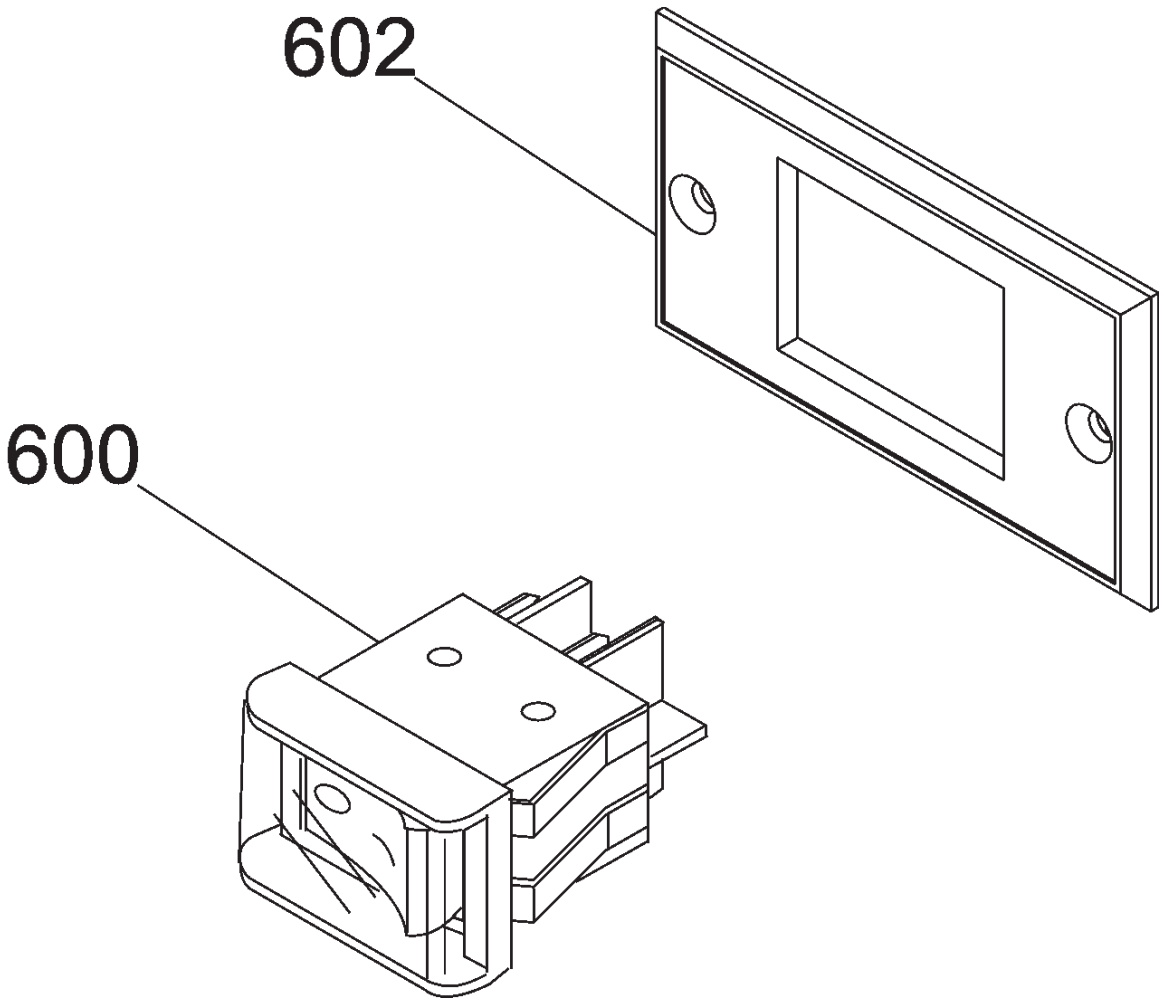
602
600

MIRRA 220 C TAV. UNICA

Riferime	Nome prodotto	Codice
600	INT. MN COMELUX 401/L CON PROT	19410102
602	SUPPORTO INTERRUTTORE MRR NEW	19563171
2	CASSA SG 220-250 MRR C OSSIDATA	19510101/01
4	PIEDINO PICCOLO DOPPIO M 5 A PUNTA	19560201
6	PARALAMA 220 AFF.SCORP. OSSIDATO	19510201
06-AI1	PARALAMA 220 AFFIL.INC. OSSIDATO	19510203
06-AI2	PARALAMA 220 AI DAL 09 OSSIDATO	19510203.09
8	POMELLO PARALAMA _ LAV	19021110
10	VITE TSP- DIN 963 M 4X08	IX2963004008
12	VITE TSP- DIN 963 M 5X14	IX2963005014
14-feb	ESAGONO EST.220 FUS/INT.EST.275/300	19530930.10
14-mar	ESAGONO INT. 250 / EST. 220 STAMP.	19530911
14-gen	QUADRETTO PARALAMA MRR	19530901
16	LAMA 220 - 40/3/180 NAZ.	18220403180
16T	LAMA 220 - 40/3/180 TEFLONATA	18220403180T
20	PARA ACQUA PULEG.MRR 220/250 NUOVO	19562124
22A	PULEG. MONT.MRR. 220-300	19700332
22B	PULEG.PRES.MONT.MRR. 220-300 Y10	19700340.10
24	CINGH.PIAT.MRR TB2 345 X 8	19310201
32	TIRANTE PARALAMA MRR 220-250	19530532
34	MANOPOLA TIR.PAR.M6 5L MRR NERO	19562502
36	PARAFETTA PLASTICA MRR 220 NEW	19562206
38	VITE POELIERS M 5X8	IX2POEL005008
40	VELA SG 220 STAMP.DAL 09 OSSID.	195103E01.09
48	TAPPO SUP.VELA MRR V 220-300	19560132
52	DADO ES. DIN 934 M 6	IX2934006
54	VITE BLOCCA VELA MRR 220-250	19335060
56	RONDELLA F.LARGA DIN 9021 D 6X18	IX29021006018
58	SUP.VELA MRR 220-250 C. OSSIDATO	19510701/01
62	PARA ACQUA GRANDE	19563002
64	MOVIMENTO VELA MRR SG CORT LAV	19500101/01
65	FUNGHETTO MOVIMENTO D8,5XHT2	19563201
66	PIASTRINA MOV. MRR ZINCATA	19540601
68	VITE SENZA TESTA DIN 916 M 6X10 NE	NE0916006010
70	VITE TE DIN 933 M 5X12 T.F.	IX2933005012
74	PERNO MOLLA MOVIMENTO MRR 220/250	19531360
78	MOLLA MOVIMENTO VELA 220 250 MRR C	19390201/02
80	PERNO MOV. VELA MRR D12X122,5	19530701
82	PRIGIONIERO M6 X 17 OTTONE MRR.300V	19337032
84	DADO ES. DIN 934 M 6	IX2934006
86	RONDELLA PIANA DIN 125 D 6	IX2125006
88	DADO ES. DIN 439 M 6 BASSO	IX2439006
90	RULLINO MOVIMENTO CAM. CORT MRR	19336062/01
92	CAMMA MRR 220/275G 300G.CE LAVORATO	19563505LG
95	RONDELLA PLAST.FRIZIONE CAMMA SMART	19563275
96	RONDELLA ONDULATA 12	19342005
98	VITE SENZA TESTA DIN 916 M 5X6 NE	NE0916005006

100	RONDELLA PLEX MAN.NUM. MRR	19562145
102	MANOPOLA NUMERATA MRR C	19562403
210	VITE TE DIN 933 M 6X30 T.F.	IX2933006030
212	CARRELLO MRR LAVORATO	19500501
214	BOCCOLE AUTOLUBR.18.20.20	19324108
222	DADO ES. DIN 934 M 6	IX2934006
234	DADO ES. DIN 439 M 6 BASSO	IX2439006
236	CUSCINETTO BIELLA AUT.626	19320101
238	DADO ES. DIN 934 M 6	IX2934006
242	BARRA TONDA CARR. MRR	19530601
244	MOLLA BARRA TOND.220-250 MRR.D18 CE	19390111
246	VITE B.TOND MRR T20	19335001
248	BARRA QUADRA MRR RETTIFICATA	19540101
250	VITE TE DIN 933 M 5X20 T.F.	IX2933005020
254	MOLLA BARRA TONDA 220-250 MRR.D18	19390101
256	POM. TIR.PARAL.300-370 M8 5 LOBI	19562504
258	GAMBO MRR OSSIDATO	19510601
260	VITE TE DIN 933 M 6X22 T.F.	IX2933006022
262	RONDELLA F.LARGA DIN 9021 D 6X18	IX29021006018
264	PIATTO MRR SG 250 CE 4FORI OSSIDAT	195104011
266	VITE SENZA TESTA DIN 916 M 5X6 NE	NE0916005006
270	ASTINA PRESSAMERCE MRR 250	19530402
272	GOMMINO PARACOLPO AST.PR.MRR	19560101
274	BOCCOLE AUTOLUBR.10.12.10	19324101
278	PARAC. P.MERCE MRR D6,5X30	19563208
284	MANOPOLA PRESSA MERCE MRR F.CORT	19562900
2	ASSIEME PRESSAMERCE MRR-CNV NO CE	19801232
210	VITE TE DIN 933 M 6X30 T.F.	IX2933006030
212	CARRELLO SMART NO CE LAVORATO	19500513
214	BOCCOLE AUTOLUBR.18.20.20	19324108
220	PRIGIONIERO 6 X 25 OTTONE	19337002
222	DADO ES. DIN 934 M 6	IX2934006
234	DADO ES. DIN 439 M 6 BASSO	ix2439006
236	CUSCINET. CARR.MRR. 626 2RS R50	19320103
238	DADO ES. DIN 934 M 6	IX2934006
240	RONDELLA PIANA DIN 125 D 6	IX2125006
242	BARRA TONDA CARR. MRR	19530601
244	MOLLA BARRA TOND.220-250 MRR.D18 CE	19390111
246	VITE B.TOND MRR T20	19335001
248	BARRA QUADRA MRR RETTIFICATA	19540101
250	VITE TE DIN 933 M 5X20 T.F.	IX2933005020
254	PARAC.CARR.M5X12 PERETT.MRR 220-300	19560170
256	POM. TIR.PARAL.300-370 M8 5 LOBI	19562504
258	GAMBO MRR LAVORATO OSSIDATO	19510601L
259	DADO ES. DIN 934 M 6	IX2934006
260	VITE BLOCC.PIATTO MIRRA 220-250 Y06	19335042
262	RONDELLA F.LARGA DIN 9021 D 6X18	IX29021006018
263	RONDELLA GROWER UNI 1751 D 6	IX21751006
264	PIATTO MRR CE 220 EST. OSS.	1,95E+18
265	VITE TSP- DIN 963 M 5X12	IX2963005012

266	VITE SENZA TESTA DIN 916 M 5X6 NE	NE0916005006
268	BLOCCH.DRIT.ASTINA PIATTO MRR Y06	19525062
270	ASTINA PRESSAMERCE MRR 250 Y.06	19530402.06
272A	BLOCCH.INCL.ASTINA PIATTO MRR Y06	19525060
272B	BLOCCH.INCL.ASTINA PIATTO MRR Y10	19525060.10
274	BOCCOLE AUTOLUBR.10.12.10	19324101
277	FUNGHETTO BRACCIO P.MERCE 250	19563213
278	PARAC. P.MERCE G. D8,5XH36	19563206
281	DADO CIECO DIN 1587 M 5	IX21587LC005
283	VITE SENZA TESTA DIN 913 M 6X30 CE	IX2913006030
284	MANOPOLA PRESSA MERCE GRANDE	19562903
285	RONDELLA F.LARGA DIN 9021 D 5X20	IX29021005020
286	VITE SENZA TESTA DIN 913 M 5X16 CE	IX2913005016
294	P.MANO PIATTO MRR POLIC. 220-250	19562322.06
-	AFFILAT.SCORP.ESTRAIBILE MRR	19800003
410	MOLLA PERNI AFF.+SBAV. 250-300	19390303
412	PERNO SBAVATURA AFF.ESTRAIBILE	19540701
416	MOLA SB.ESTR.D.40 H.8 F.6 MOZ	19300401
418	RONDELLA PIANA DIN 125 D 6	IX2125006
420	DADO ES. DIN 439 M 6 BASSO	IX2439006
424	PERNO AFFILATURA AFF.ESTRAIBILE	19540702
428	CORPO AFF. MRR MNI FINITO	19562101
464	VITE BLOC.PULSANTE AFF.250-370	19335025
468	PULSANTE AFFILATURA 250-300	19550202
470	MOLA AF.ESTR.D.40 H.8 F.6 MOZ	19300301
472	MANOPOLA TIR.PAR.M6 5L MRR NERO	19562502
480	PARAMANO AFFI.SCORP MRR - MNI	19562380
-	AFFILAT.INC.MRR NEW 220 NORM/CE DOM	19800030
402	CAPPOTT. 220 OSSIDATA	19511201
410	MOLLA PERNI AFF.+SBAV. 250-300	19390303
412	PERNO SBAVATURA 250:300	19540703
416	MOLA SB.220 D.40 H.8 F.6	19300201
418	RONDELLA PIANA DIN 125 D 6	IX2125006
420	DADO ES. DIN 934 M 6	IX2934006
421	DADO ES. DIN 439 M 6 BASSO	IX2439006
424	PERNO AFFILATURA 250:300	19540704
426	PULSANTE SBAVATURA 250:300	19550203
427	VITE BLOC.PULSANTE AFF.250-370	19335025
428	MANOPOLA PRIG. AFFIL. M8 6 LOBI	19562602
430	PRIGIONIERO COLONNINA L=75	19336010
436	COLONNIN 220 MRR NEW ALL VERNICIATA	19511101/02
438	RONDELLA PIANA DIN 125 D 8	IX2125008
440	VITE TE DIN 933 M 8X22 T.F.	IX2933008022
442	PERNO COL.FR.MRR 220 NOR/CAS L=71	19540430
444	VITE TE DIN 933 M 5X16 T.F.	IX2933005016
446	RONDELLA F.LARGA DIN 9021 D 5X15	IX29021005015
448	DADO ES. DIN 934 M 5	IX2934005
449	VITE SENZA TESTA DIN 913 M 5X20 CE	IX2913005020
452	VITE SENZA TESTA DIN 913 M 5X50 CE	IX2913005050
454	ANELLI D ARRESTO DIN 471 D 06E	IX2471006

456	CORPO AF.220-300 MRR VERT LAV	19021332
460	DADO ES. DIN 934 M 8	IX2934008
462	RONDELLA F.LARGA DIN 9021 D 5X15	IX29021005015
468	PULSANTE AFFILATURA 250-300	19550202
470	MOLA AF.220 D.40 H.11 F.6	19300101
600	INT. MN COMELUX 401/L CON PROT	19410102
601	VITE AUTOF.TCB+ DIN 7981 D 2,9X9,5	IX279812,9009,5
602	SUPPORTO INTERRUTTORE MRR NEW	19563171
626	CONDENSATORE MRR 8UF CODOLO M8	19410301
628	RONDELLA PIANA DIN 125 D 8	IX2125008
630	DADO ES. DIN 934 M 8	IX2934008
632	SCATOLA RELAIS MRR 11-04-97	19563125
634-1	MORSETTIERA 3 POLI PA 27	19410822
634	SOTTOMORSETTO L.N.T.PA 228	19410820
636	VITE TC- DIN 84 M 5X10	IX284005010
642	DISTANZIALE PER SCATOLA RELAIS	19561500
644	CAVO ALIM.COMP. MN SUKO UNIFI	19410502
648	MOTORE MRR P.40 230-50	19403042
650	VITE AUTOF.TCB+ DIN 7981 D 3,5X9,5	IX279813,5009,5
652	RONDELLA DENTEL. DIN 6798-A D 4E	ix26798a004
654	TARGHETTA MASSA TERRA	19420177
658	CAVETTO MASSA TERRA 220-250 UL	19410738
668	PERNO MOTORE MRR INOX	19540501
670	VITE SENZA TESTA DIN 913 M 5X30 CE	IX2913005030
672	DADO ES. DIN 934 M 5	IX2934005
674	RONDELLA F.LARGA DIN 9021 D 5X20	IX29021005020
676	VITE TC- DIN 84 M 5X10	IX284005010
679	VITE AUTOF.TCB+ DIN 7981 D 2,9X9,5	IX279812,9009,5
680	PROTEZIONE INFERIORE MRR 220-250	19563151