DESPIECES DEL SERVICIO TECNICO

SERIE 900

Barbacoas

BG9-05 BG9-10

ENERO, 1999

FAGOR

Fagor Industrial, S. Coop.

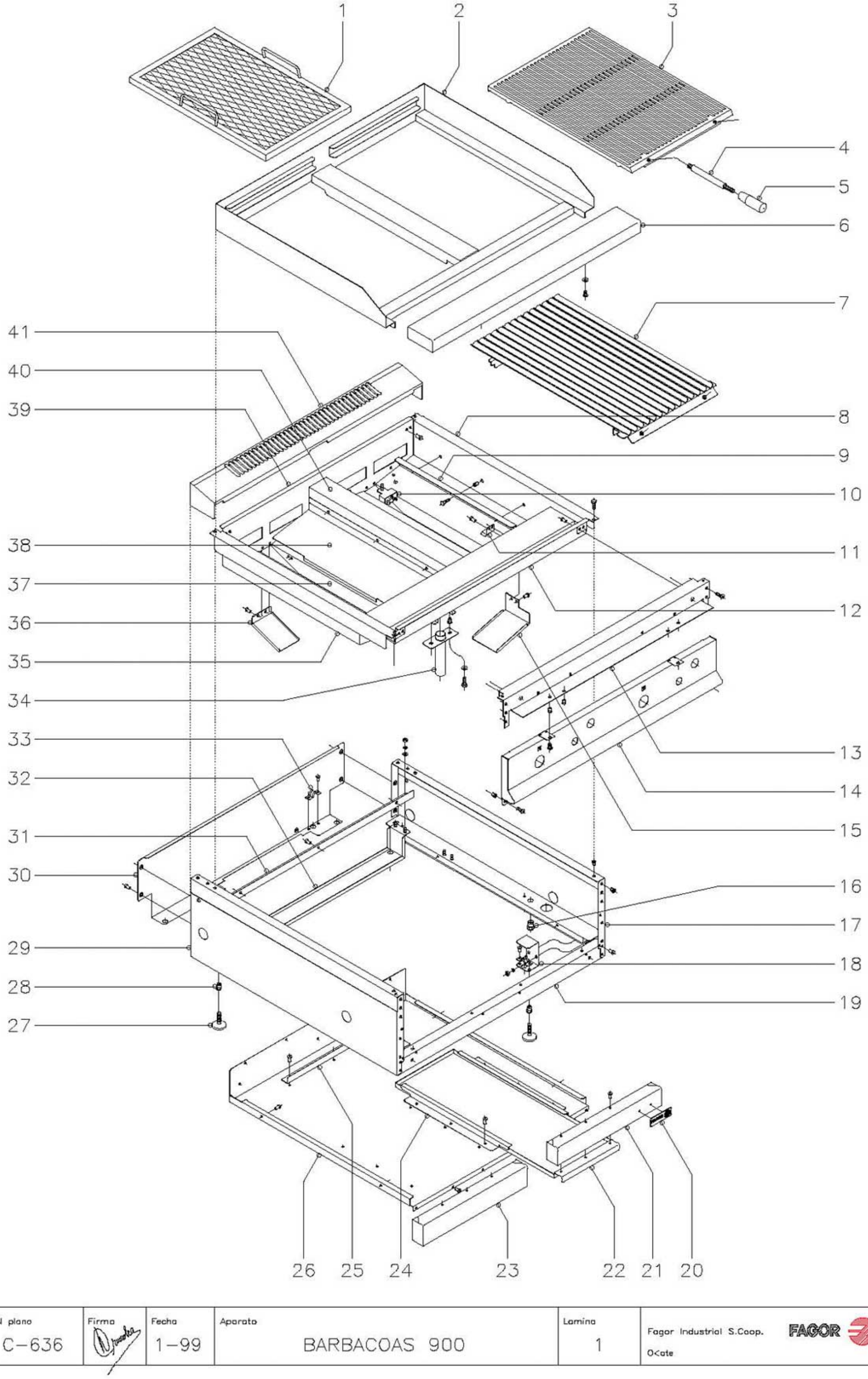

N plano	Firma	Fecha	Aparato	Lamina	
C-636		1-99	BARBACOAS 900	1	Fagor Industrial S.Coop. Oñate

MOD. BG9-05 BG9-10

ZONA MUEBLE

PLANO C-636

Nº	CODIGO	DENOMINACION	BG9-05	BG9-10	
1	T055405	Rejilla	1	2	
2	T055417	Encimera	1	-	
2	T065409	Encimera	-	1	
3	T055413	Parrilla fundida	1	1	
4	T055439	Varilla alargadera asa	2	4	
5	T055440	Asa de parrilla	2	4	
6	X165400	Anterior de mesa 1/2 M.	1	-	
6	R165431	Anterior de mesa 1 M.	-	1	
	Q302022	Arandela plana Ø16xØ6x1,2	2	2	
	Q152004	Tornillo aplastado M.5x13	2	2	
7	T055428	Parrilla inoxidable	-	1	
8	H015404	Lateral de mesa derecho	1	1	
	Q012031	Tornillo exagonal M.5x10	2	2	
	Q221342	Remache exagonal M.5	2	2	
9	T035405	Soporte rejilla	2	4	
	Q012031	Tornillo exagonal M.5x10	6	12	
	Q221342	Remache exagonal M.5	6	12	
10	T035418	Soporte quemador	1	2	
	Q419005	Remache tubular Ø4x8	4	8	
11	T052603	Cubre piloto	1	2	
	Q419005	Remache tubular Ø4x8	2	4	
12	H015400	Anterior interior de mesa	1	-	
12	T025400	Anterior interior de mesa	-	1	
	Q419005	Remache tubular Ø4x8	4	4	
13	X162667	Escuadra amarre anterior mesa	1	-	
13	R162613	Escuadra amarre anterior mesa	-	1	
	Q221342	Remache exagonal M.5	8	8	
	Q152004	Tornillo aplastado M.5x13	6	6	
14	H012802	Panel portamandos 1/2 M.	1	-	
14	T022802	Panel portamandos 1 M.	-	1	
	Q221342	Remache exagonal M.5	4	4	

Nº	CODIGO	DENOMINACION	BG9-05	BG9-10	
	Q152004	Tornillo aplastado M.5x13	4	4	
15	T052608	Recogegrasas anterior	1	1	
	Q419005	Remache tubular Ø4x8	2	2	
16	R221345	Remache exagonal M.10	2	2	
17	R162810	Panel lateral derecho	1	1	
18	H012805	Escuadra amarre pata	2	2	
	Q242030	Arandela muelle A.5	4	4	
	Q162030	Tuerca exagonal M.5	4	4	
19	U652651	Liston amarre zocalo	1	-	
19	H022604	Liston amarre zocalo	-	1	
	Q419005	Remache tubular Ø4x8	4	4	
20	U262806	Escudo FAGOR	1	1	
	Q221023	Clips sujeción escudo	2	2	
21	H012804	Asa de bandeja derecha	1	1	
	Q419005	Remache tubular Ø4x8	3	3	
22	H012808	Bandeja recoge-grasas	1	2	
23	H012806	Asa de bandeja izquierda	-	1	
	Q419005	Remache tubular Ø4x8	-	3	
24	U562640	Guia de bandeja	-	4	
	Q419005	Remache tubular Ø4x8	-	12	
25	H012605	Escuadra tope bandeja	1	-	
25	H022605	Escuadra tope bandeja	-	1	
	Q419005	Remache tubular Ø4x8	2	3	
26	H012602	Base bandeja 1/2 M.	1	-	
26	H022602	Base bandeja 1 M.	-	1	
	Q419005	Remache tubular Ø4x8	4	12	
27	Z200105	Pata regulable	4	4	
28	Q221345	Remache exagonal M.10	4	4	
29	R162812	Panel lateral izdo.	1	1	
30	R152811	Panel posterior	1	-	
30	R162813	Panel posterior	-	1	

MOD. BG9-05 BG9-10

ZONA MUEBLE

PLANO C-636

Nº	CODIGO	DENOMINACION	BG9-05	BG9-10	
	Q419005	Remache tubular Ø4x8	4	4	
31	H012603	Escuadra posterior base bandejas	1	-	
31	H022603	Escuadra posterior base bandejas	-	1	
	Q419005	Remache tubular Ø4x8	2	3	
32	H012606	Refuerzo posterior patas	1	-	
32	H022606	Refuerzo posterior patas	-	1	
	Q302022	Arandela plana Ø16x6x1,2	4	4	
	Q242030	Arandela muelle A.5	4	4	
	Q162030	Tuerca exagonal M.5	4	4	
33	X010503	Muelle enganche pitón	4	4	
	Q419007	Remache tubular Ø3,2x6	8	8	
34	T055424	Tubo desagüe	1	1	
	Q221342	Remache exagonal M.5	2	2	
	Q302022	Arandela plana Ø16xØ6x1,2	2	2	
	Q012031	Tornillo exagonal M.5x10	2	2	
35	H015403	Lateral de mesa izquierdo	1	1	
	Q012031	Tornillo exagonal M.5x10	2	2	
	Q221342	Remache exagonal M.5	2	2	
36	H015402	Recogegrasas posterior	1	2	
	Q419005	Remache tubular Ø4x8	2	4	
37	H025402	Lateral central de mesa	-	2	
38	T055442	Chapa protección derecha	1	2	
s/n	T055425	Chapa de protección izquierda	1	2	
39	H015405	Posterior interior mesa	1	-	
39	H025403	Posterior interior mesa	-	1	
	Q419005	Remache tubular Ø4x8	4	4	
40	T065400	Central de mesa	-	1	
	Q419005	Remache tubular Ø4x8	-	6	
41	X165401	Embellecedor bajo 1/2 M.	1	-	
41	R165432	Embellecedor bajo 1M.	-	1	

Nº	CODIGO	DENOMINACION	BG9-05	BG9-10	

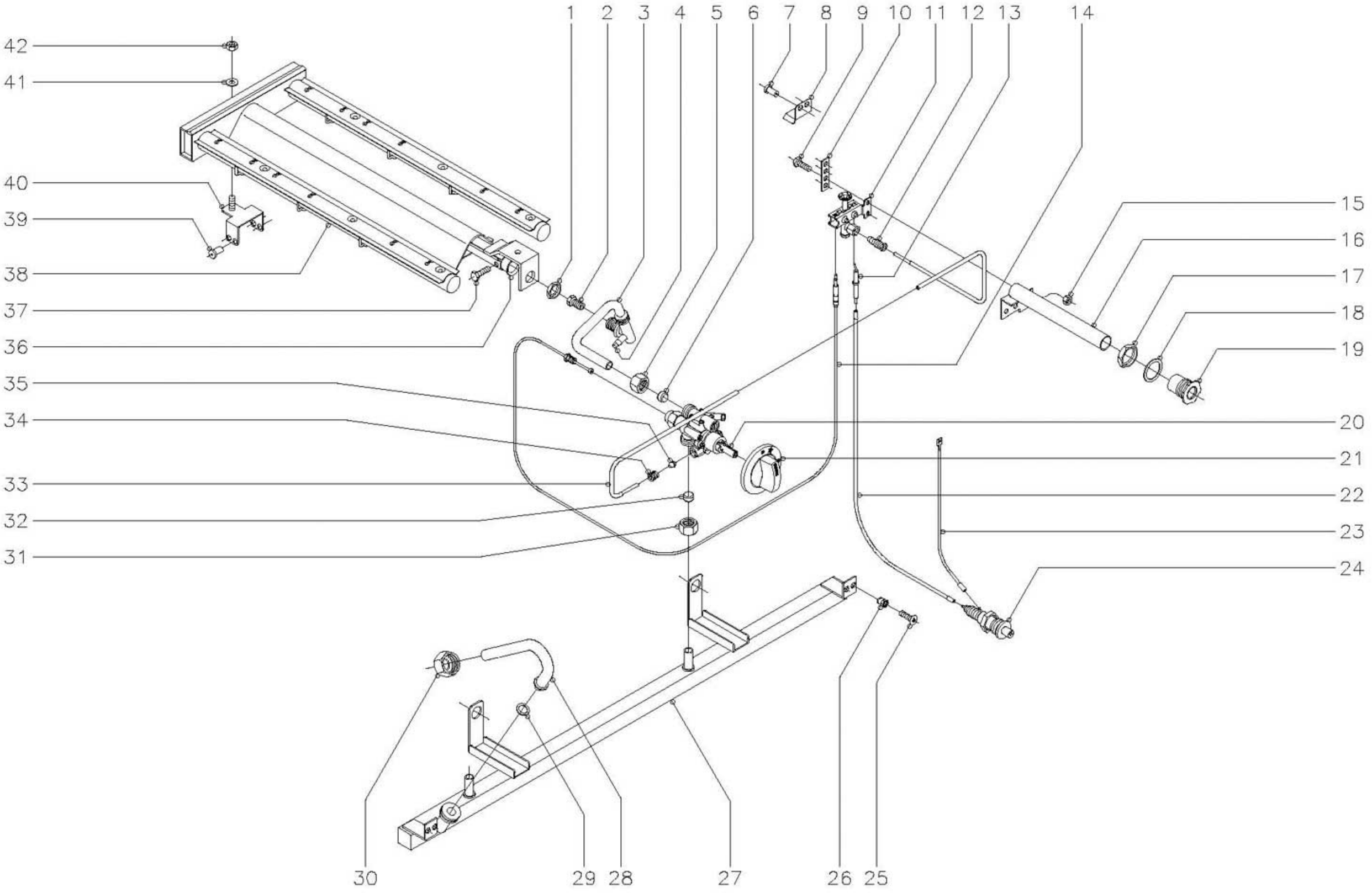

N plano	Firma	Fecha	Aparato	Lamina	
C-637		1-99	BARBACOAS 900	2	Fagor Industrial S.Coop. FAGOR O<ate

MOD. BG9-05 BG9-10

ZONA PARTE FUNCIONAL

PLANO C-637

Nº	CODIGO	DENOMINACION	BG9-05	BG9-10	
1	Q223019	Tuerca exagonal 3/8"	1	2	
2	U112401	Tobera Ø 1,55 G.L.P.	1	2	
2	9101160	Tobera Ø 2,25 G.N.	1	2	
2	9424500	Tobera Ø 5,35 G.V.	1	2	
3	H015005	Conducción a quemador	1	2	
4	Q153002	Tornillo toma presión	1	2	
5	T052102	Tuerca M.20x1,5 (tubo Ø12)	1	2	
6	U055043	Bicono (tubo Ø 12)	1	2	
7	Q419005	Remache tubular Ø4x8	2	4	
8	T052603	Cubre piloto	1	2	
9	Q012031	Tornillo exagonal M.5x10	4	8	
10	T052607	Amarre piloto	1	2	
11	U322118	Piloto completo	1	2	
12	U442133	Racord con bicono Ø 4	1	2	
13	X012101	Bujía de encendido	1	2	
14	U222100	Termopar L=500 mm.	1	2	
15	Q162030	Tuerca exagonal M.5	4	8	
16	H012608	Tubo de encendido	1	2	
17	Q221324	Tuerca exagonal 3/4"	1	2	
18	Q306027	33,8xØ27x1,5	1	2	
19	S112804	Embellecedor tubo de encendido	1	2	
20	T052100	Grifo PEL (by-pass Ø 1,3)	1	2	
21	S312102	Botón de mando Ø 10	1	2	
22	R613030	Cable bujía a piezoeléctrico	1	2	
23	U333003	Cable masa piezoeléctrico	1	2	
24	S113034	Piezoeléctrico	1	2	
25	Q152004	Tornillo aplastado M.5x13	2	2	
26	Q221342	Remache exagonal M.5	2	2	
27	H015001	Conducción general	1	-	
27	H025001	Conducción general	-	1	
28	U735004	Tubo entrada gas	1	1	

Nº	CODIGO	DENOMINACION	BG9-05	BG9-10	
29	Q306012	Arandela junta Ø18xØ13x1,5	1	1	
30	U725006	Tuerca cierre 3/4"	1	1	
31	T052102	Tuerca M.20x1,5 (tubo Ø12)	1	2	
32	U055043	Bicono (Tubo Ø 12)	1	2	
33	H015007	Conducción piloto a grifo	1	2	
34	T052101	Racord M.10x1 (tubo Ø 4)	1	2	
35	U265026	Bicono (Tubo Ø 4)	1	2	
36	U325707	Regulador de aire	1	2	
37	Q012031	Tornillo exagonal M.5x10	1	2	
38	T055701	Quemador	1	2	
39	Q419005	Remache tubular Ø 4x8	4	8	
40	T035418	Soporte quemador	1	2	
41	Q302022	Arandela plana Ø 16xØ 6x1,2	1	2	
42	Q162030	Tuerca exagonal M.5	1	2	

MOD. BG9-05 BG9-10

ZONA VARIOS

PLANO

Nº	CODIGO	DENOMINACION	BG9-05	BG9-10	
	S326530	Placa matrícula	1	1	
	H016500	Folleto de instrucciones	1	1	
	T056501	Piedra volcánica (bolsa 3,5 kg.)	2	4	

Nº	CODIGO	DENOMINACION	BG9-05	BG9-10	

MOD. BG9-05 BG9-10

ZONA PIEZAS ESPECIFICAS PARA LOS DISTINTOS GASES

PLANO C-637

Nº	CODIGO	DENOMINACION	BG9-05	BG9-10	
		G. L. P.			
2	U112401	Tobera Ø 1,55	1	2	
s/n	U136501	Indicador (G.L.P.)	1	1	
		GAS NATURAL			
2	9101160	Tobera Ø 2,25	1	2	
s/n	U134402	Indicador (Gas Natural)	1	1	
		GAS VILLA			
2	9424500	Tobera Ø 5,35	1	2	
s/n	U134310	Indicador (Gas Villa)	1	1	

Nº	CODIGO	DENOMINACION	BG9-05	BG9-10	