lamber

040F-ek

Ed.
03/2006

Rev. B

Lavastoviglie
Lave-vaisselle
Dishwashers
Geschirrspüler
Lavavajillas

040F-ek

PARTI DI RICAMBIO
PIECES DETACHEES
SPARE PARTS
ERSATZTEILE
REPUESTOS

CE

lamber	GRUPPO LAVAGGIO - COMPOSANTS LAVAGE WASH COMPONENTS - WASCHROHR - LAVADO	MOD. **040F-ek**	TAV. **1 B** ED. 03/2006

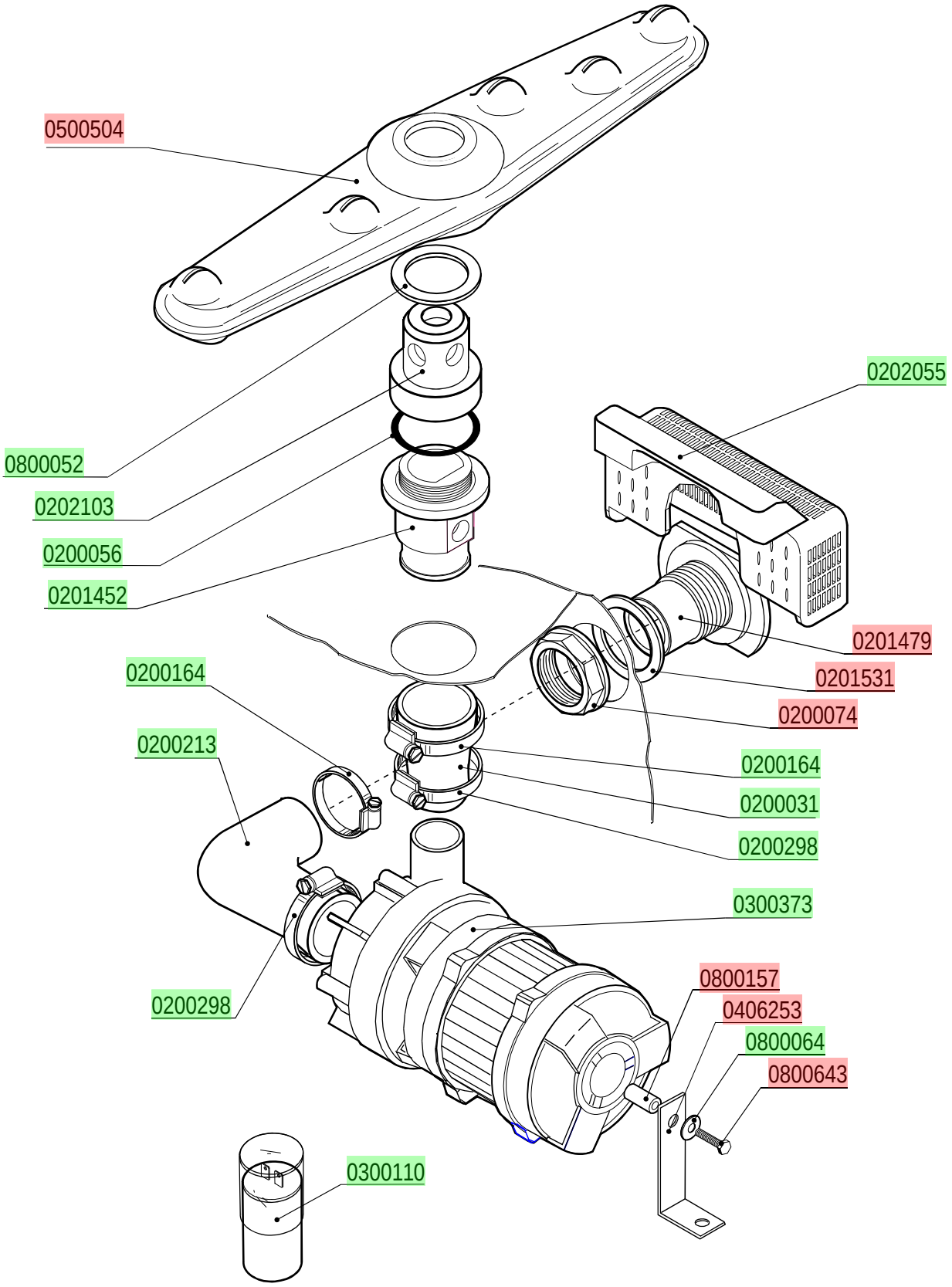

lamber	GRUPPO RISCIACQUO - COMPOSANTS RINÇAGE RINSE COMPONENTS-NACHSPÜLROHR-ENJUAGUE	MOD. **040F-ek**	TAV. **2 B** ED. 03/2006

TAV. 2 DI 9

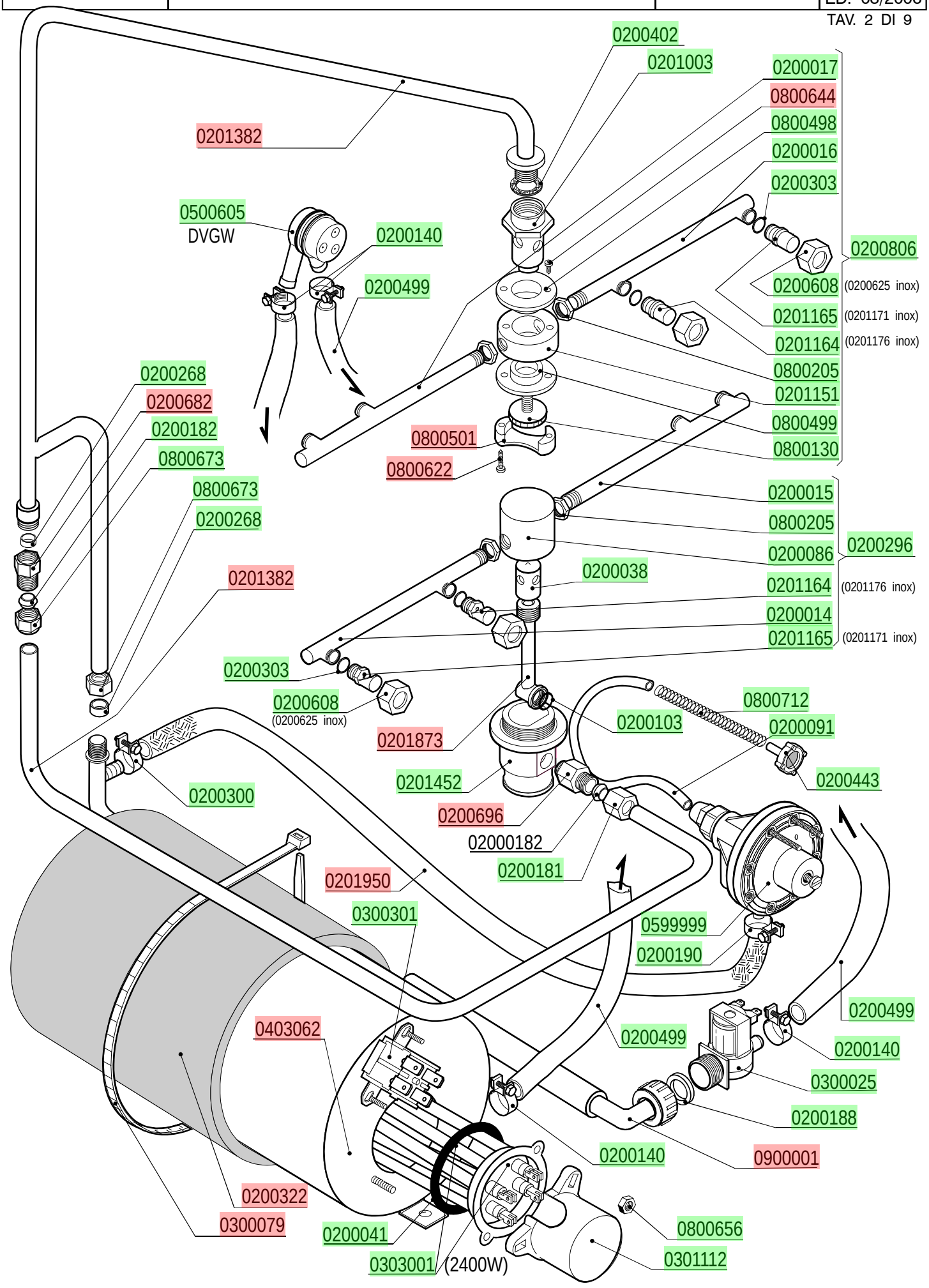

lamber	GRUPPO VASCA - COMPOSANTS CUVE TANK COMPONENTS - TANKROHR - GRUPO CUBA	MOD. **040F-ek**	TAV. **3 B** ED. 03/2006

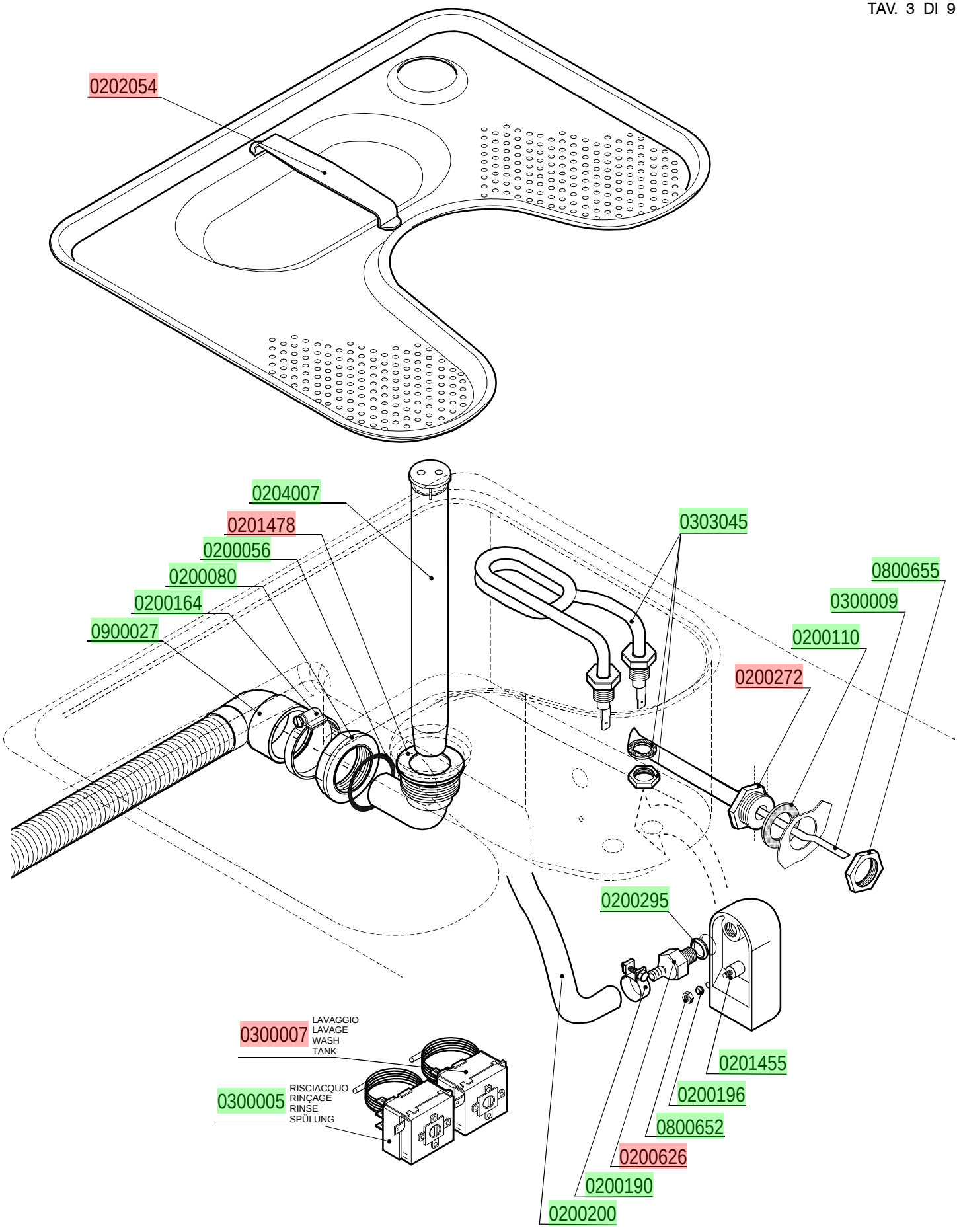

lamber	QUADRO ELETTRICO - TABLEAU ELECTRIQUE CONTROL BOX - SCHALT-TAFEL - CAJA ELÉCTRICA	MOD. **040F-ek**	TAV. **4 B** ED. 03/2006

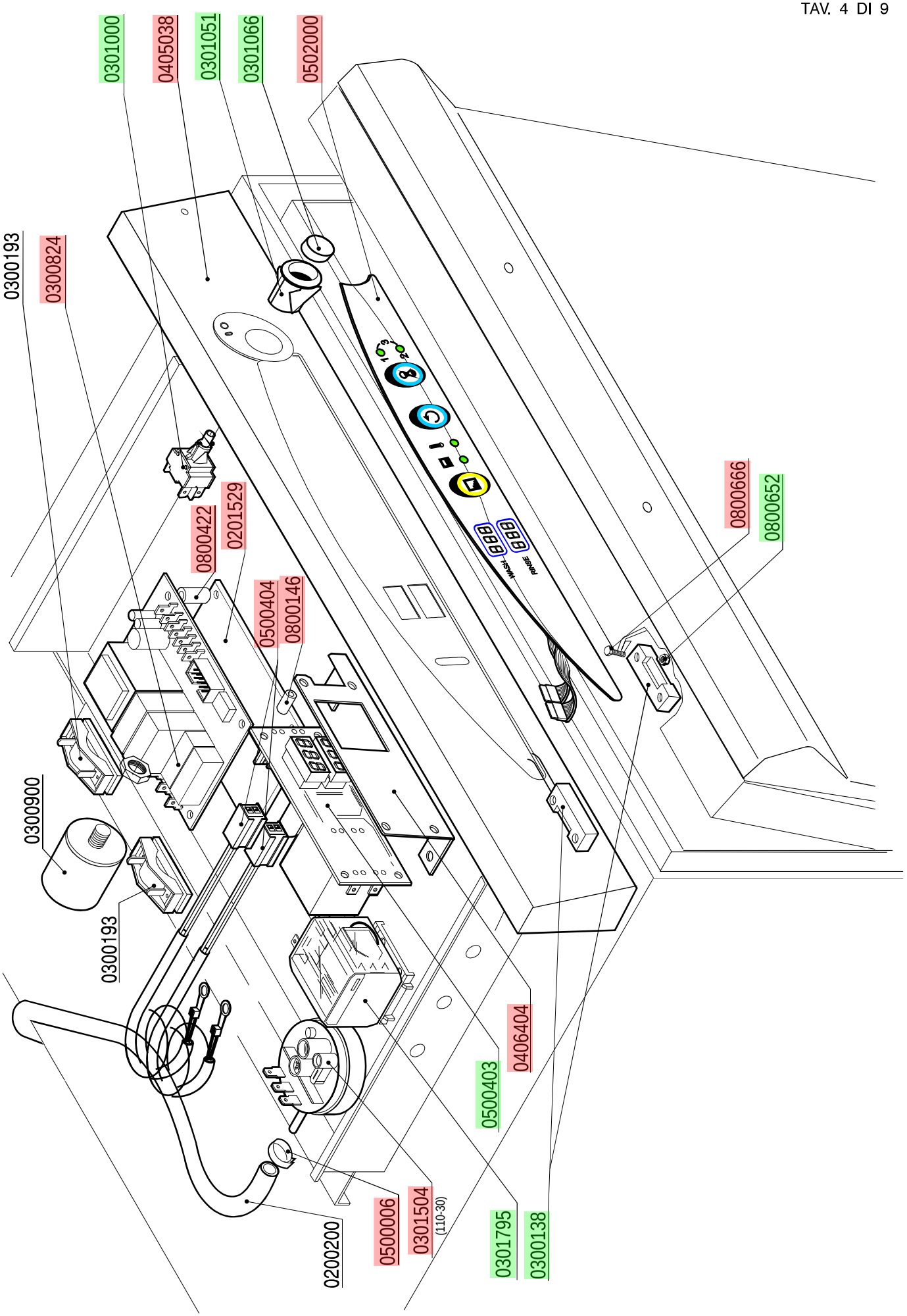

lamber	GRUPPO POMPA SCARICO - POMPE DE VIDANGE DRAIN PUMPE PARTS - ABLAUFPUMPE BOMBA DESAGUE	MOD. **040F-ek**	TAV. **5 B** ED. 03/2006

TAV. 5 DI 9

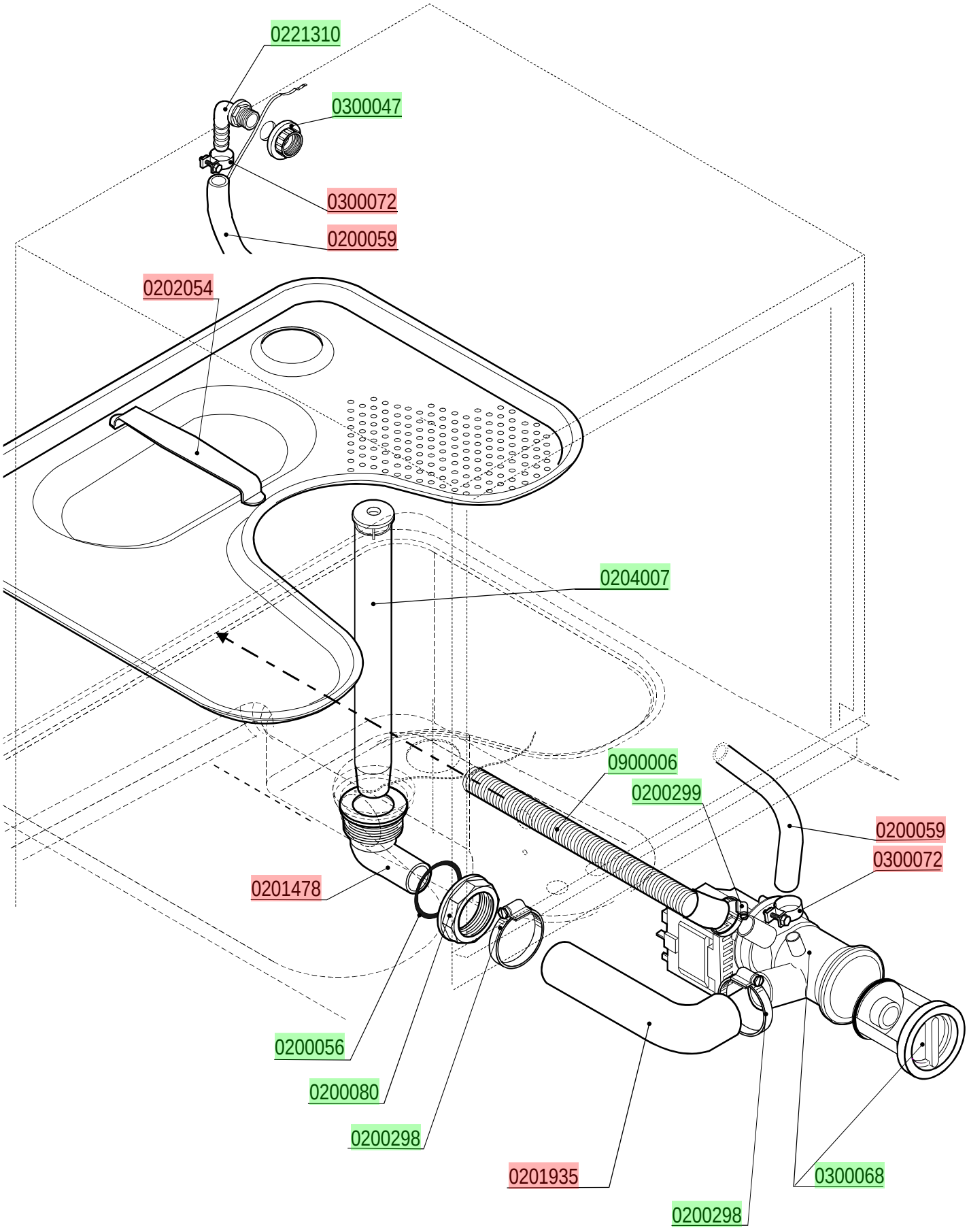

lamber	SPORTELLO - PORTE DOOR - TÜR - PUERTA	MOD. **040F-ek**	TAV. **6 B** ED. 03/2006

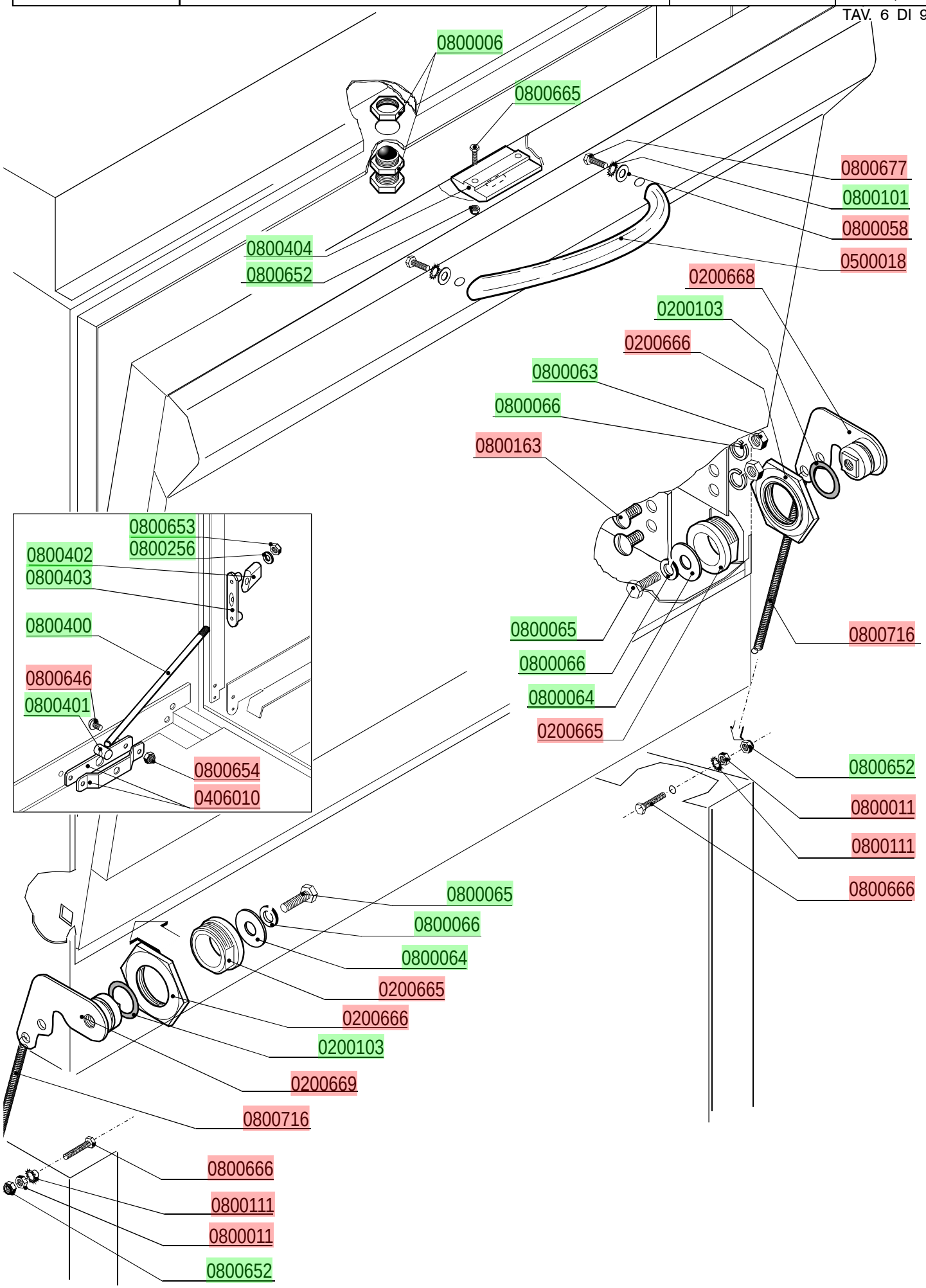

lamber	CARROZZERIA - CARROSSERIE HOOD - KARROSSERIE - CARROCERÍA	MOD. **040F-ek**	TAV. **7 B** ED. 03/2006

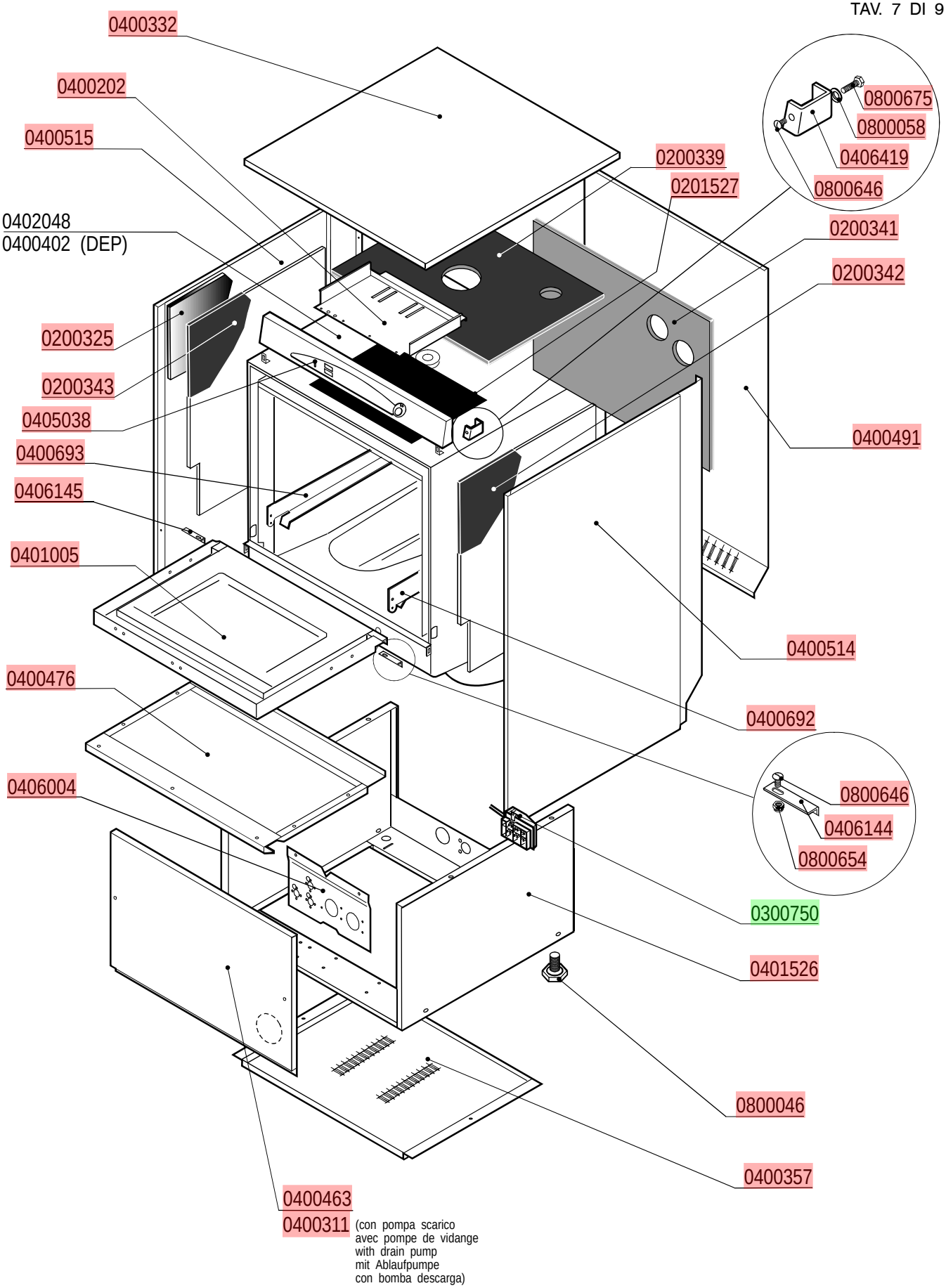

lamber	GRUPPO DEPURATORE-GROUPE ADOUCISSEUR WATER-SOFTENER-WASSERENTKALKER DESCONCENTRADOR	MOD. **040F-ek**	TAV. **8 B** ED. 03/2006

TAV. 8 DI 9

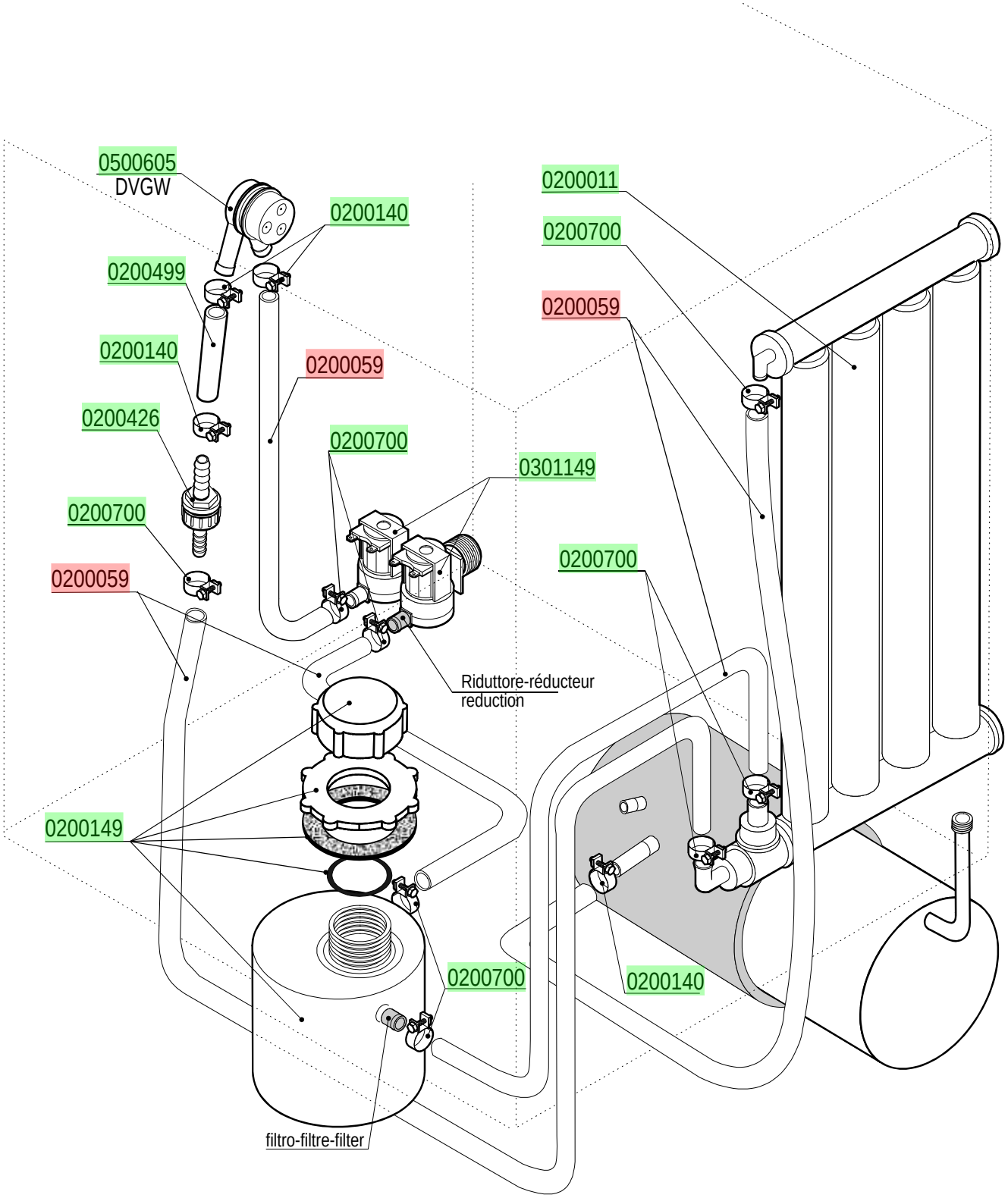

lamber	DOSATORI - DOSEURS DISPENSERS - DOSIERGERÄTE-DOSIFICADORES	MOD. **040F-ek**	TAV. **9 B** ED. 03/2006

DOSATORE DETERSIVO - DOSEUR DE PRODUIT LESSIVIEL
DETERGENT PUMP - WASCHMITTELDOSIERGERÄT-DOSIFICADOR LAVADO

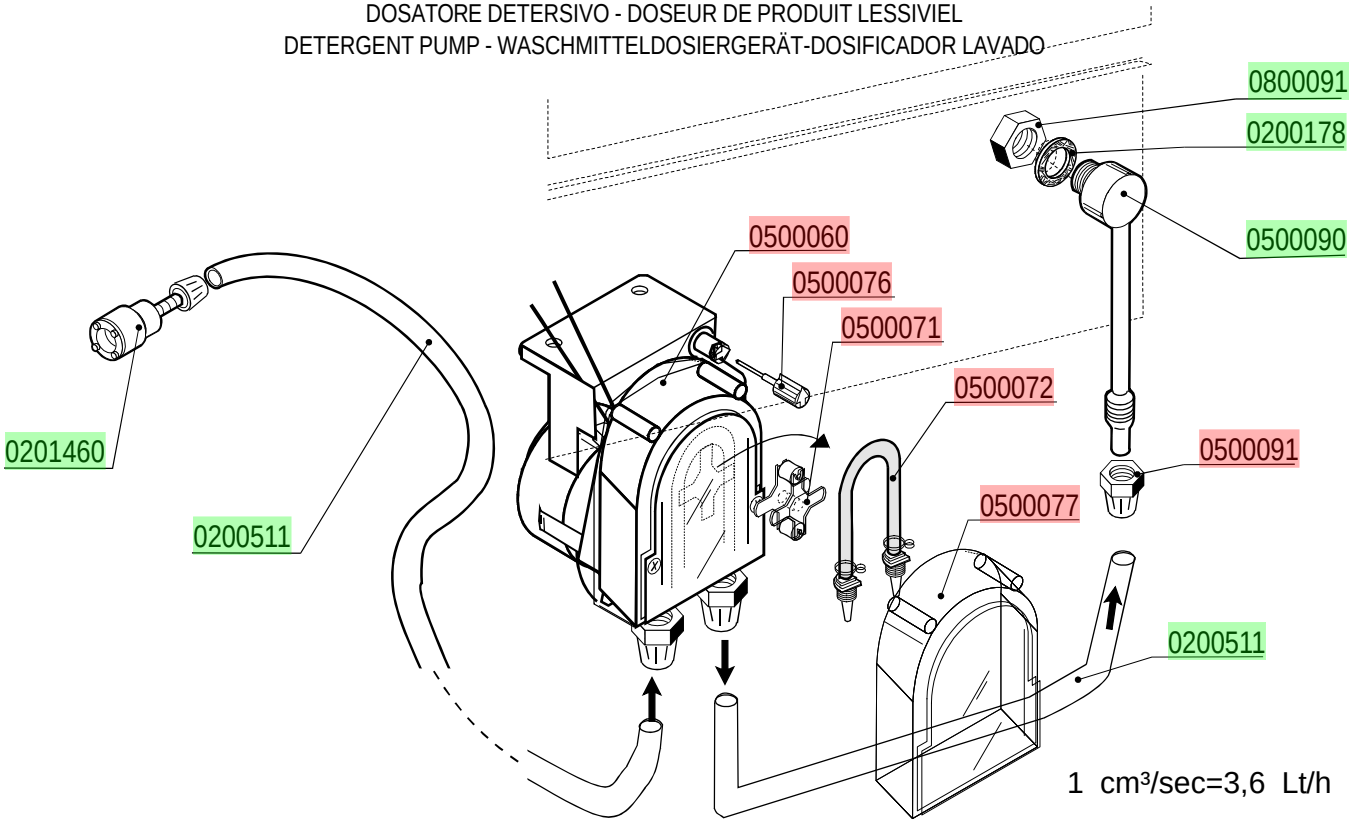

DOSATORE ADDITIVO DI RISCIACQUO-DOSEUR DE PRODUIT POUR RINÇAGE
RINSE AID DISPENSER - NACHSPÜLMITTELDOSIERGERÄT-DOSIFICADOR ABRILLANTADOR

cod. 0599999

