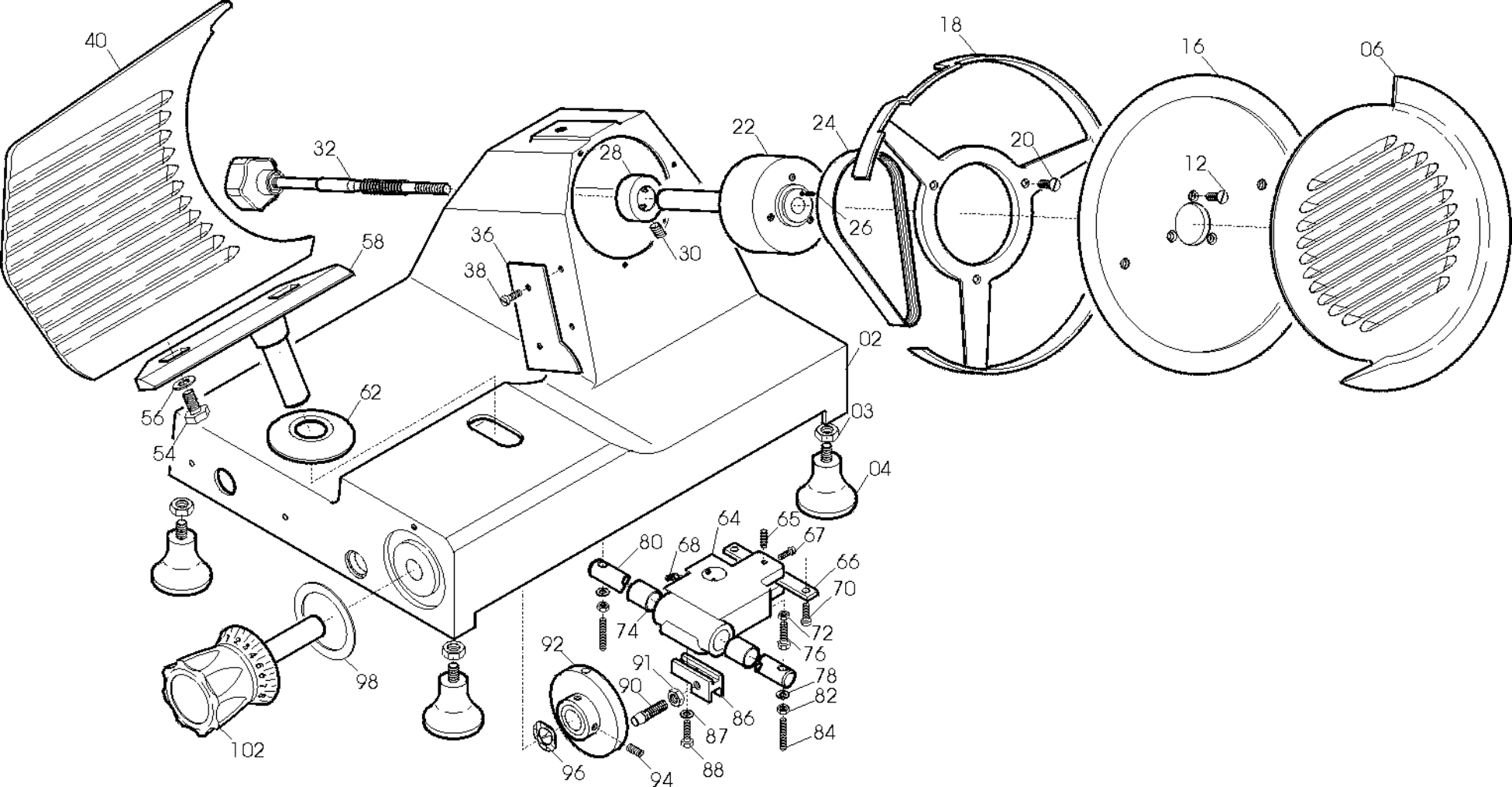
40
32
28
22
24
18
16
06
20
12
58
36
38
30
26
02
03
04
56
54
62
64
65
67
66
70
80
68
74
72
76
78
82
84
92
91
90
86
87
88
94
96
98
102

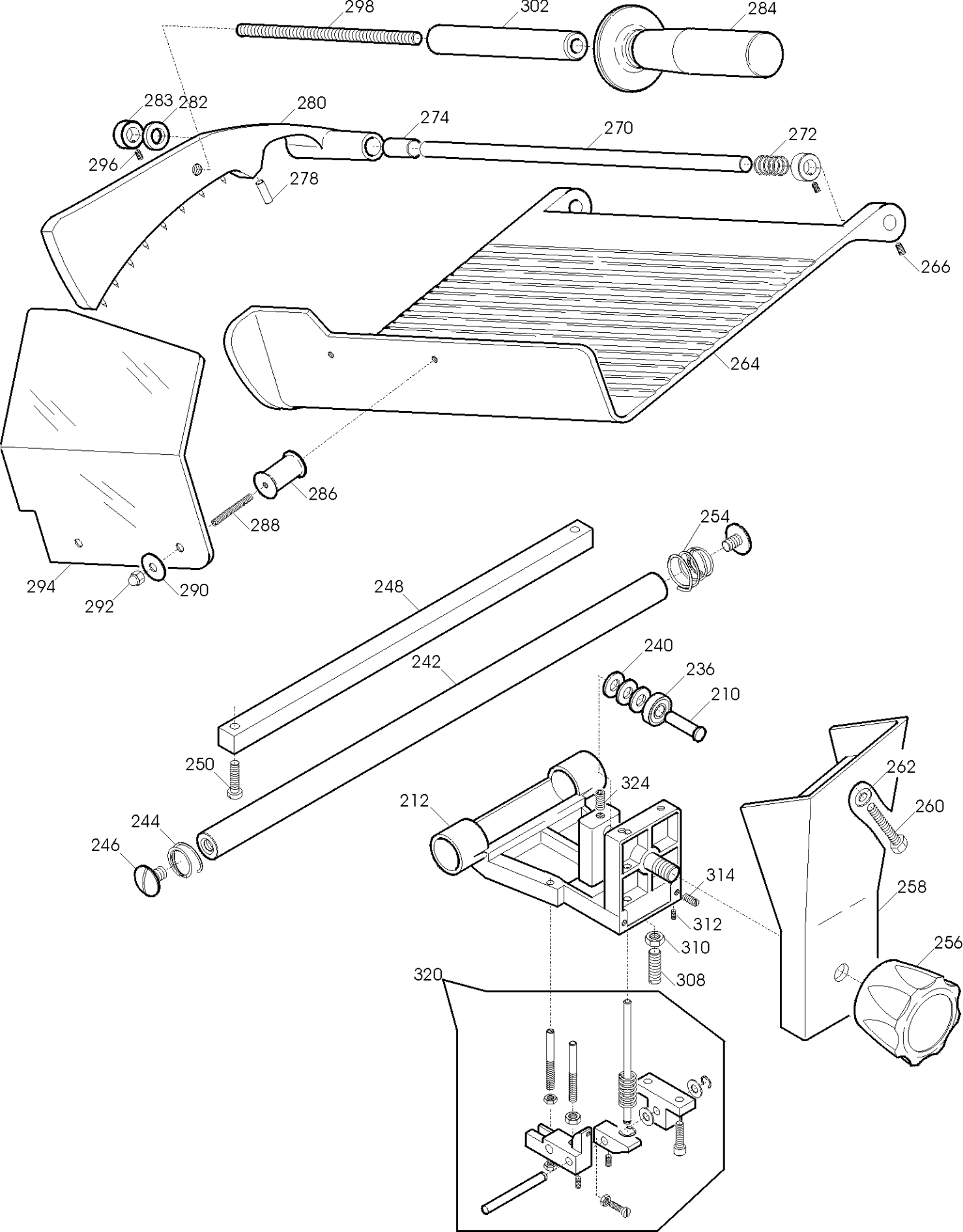
298
302
284
283
282
280
274
270
272
296
278
266
264
286
288
294
292
290
254
248
242
240
236
210
250
324
212
262
260
244
246
314
258
312
310
256
308
320

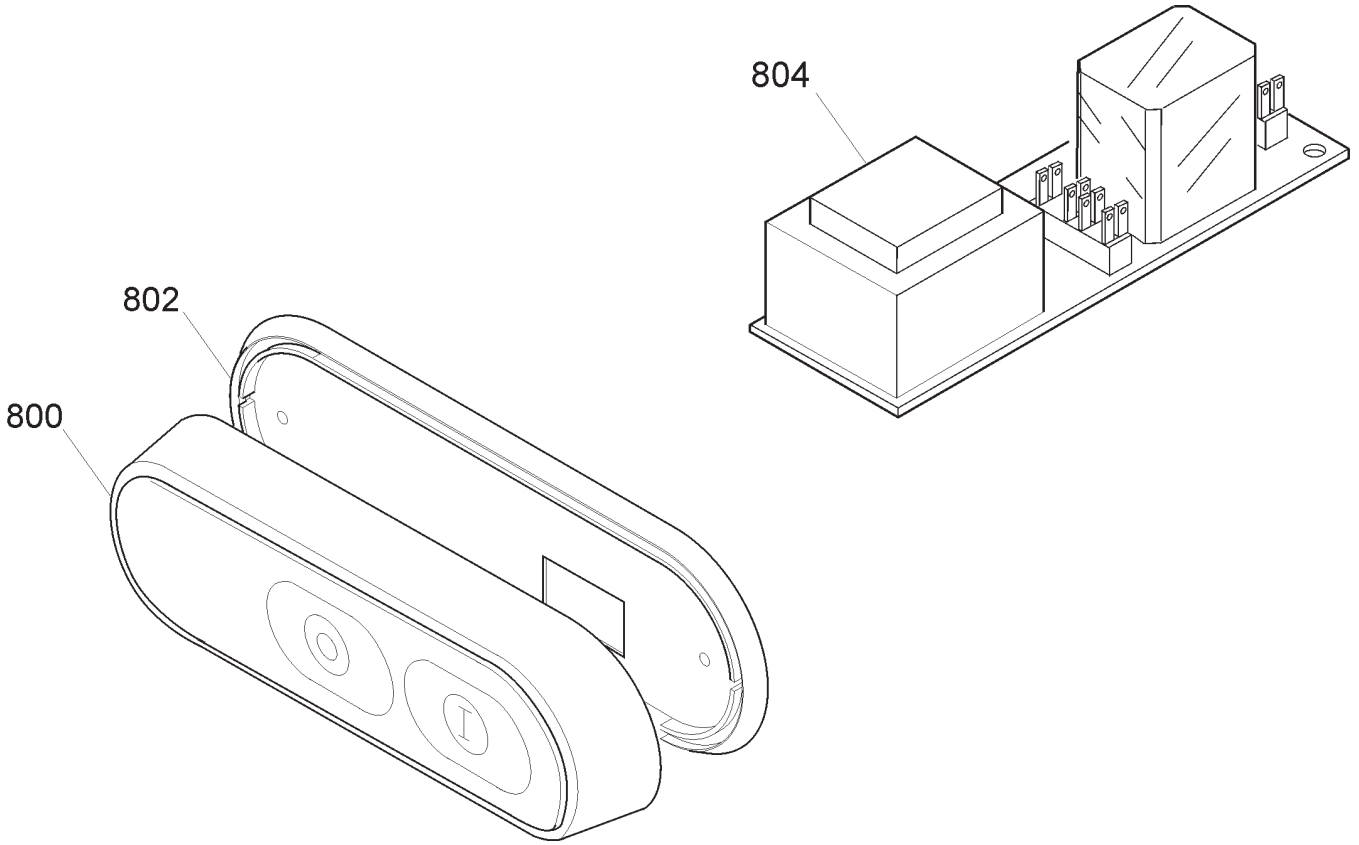
804
802
800

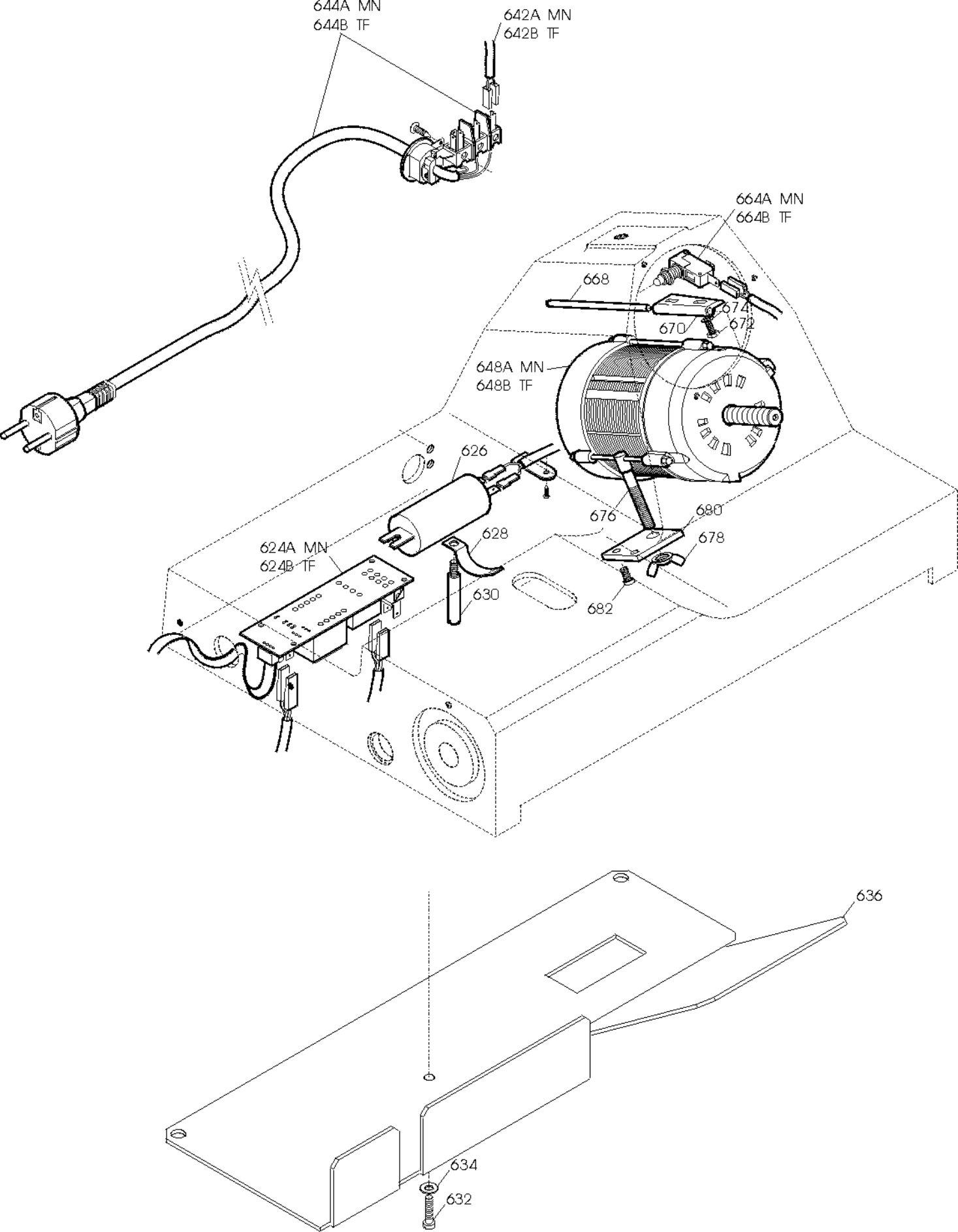
644A MN
644B TF
642A MN
642B TF
664A MN
664B TF
668
674
672
670
648A MN
648B TF
626
676
680
678
628
624A MN
624B TF
630
682
636
634
632

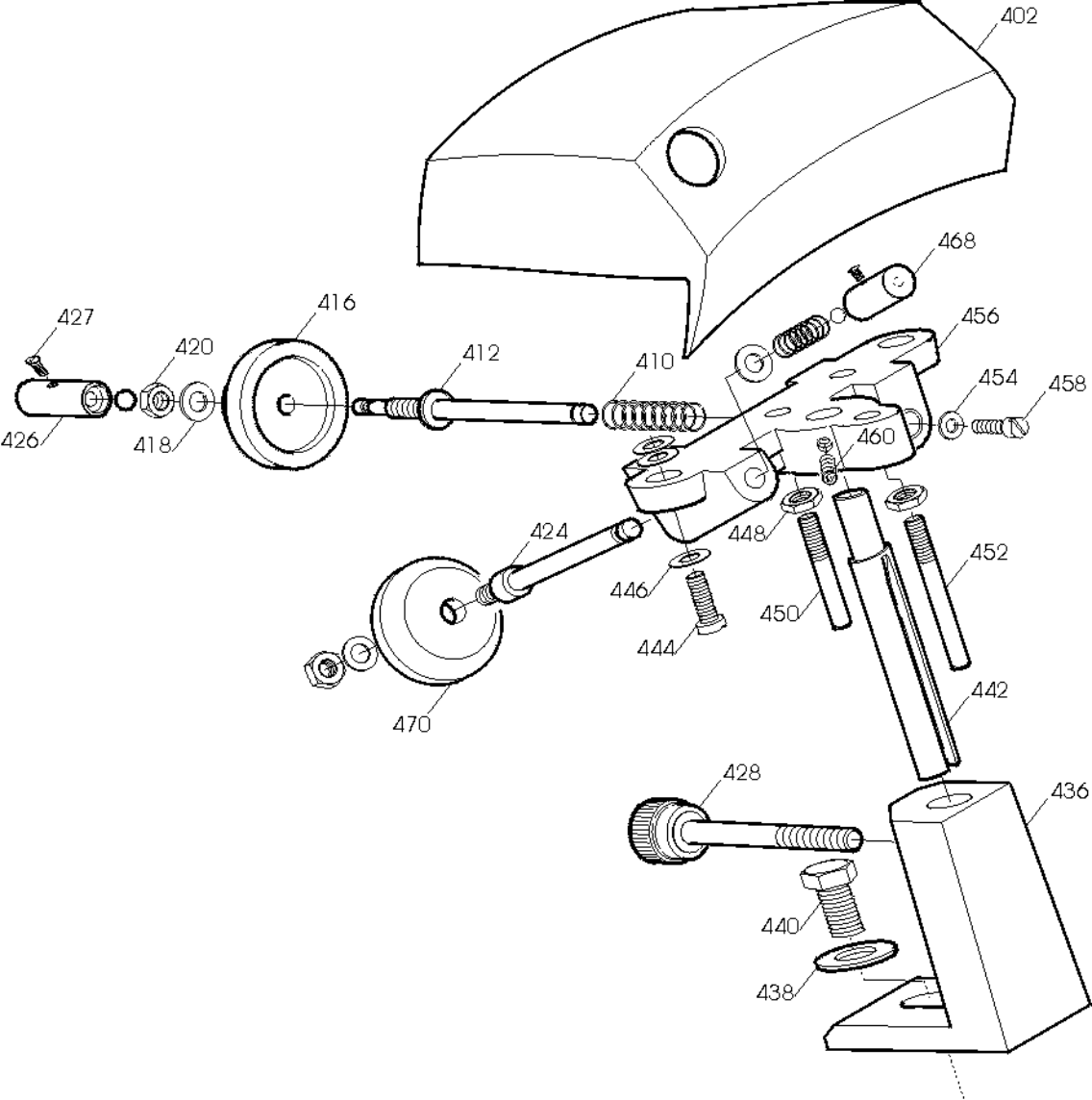
402
468
456
454
458
460
427
416
420
412
410
426
418
424
448
452
446
450
444
442
470
428
436
440
438

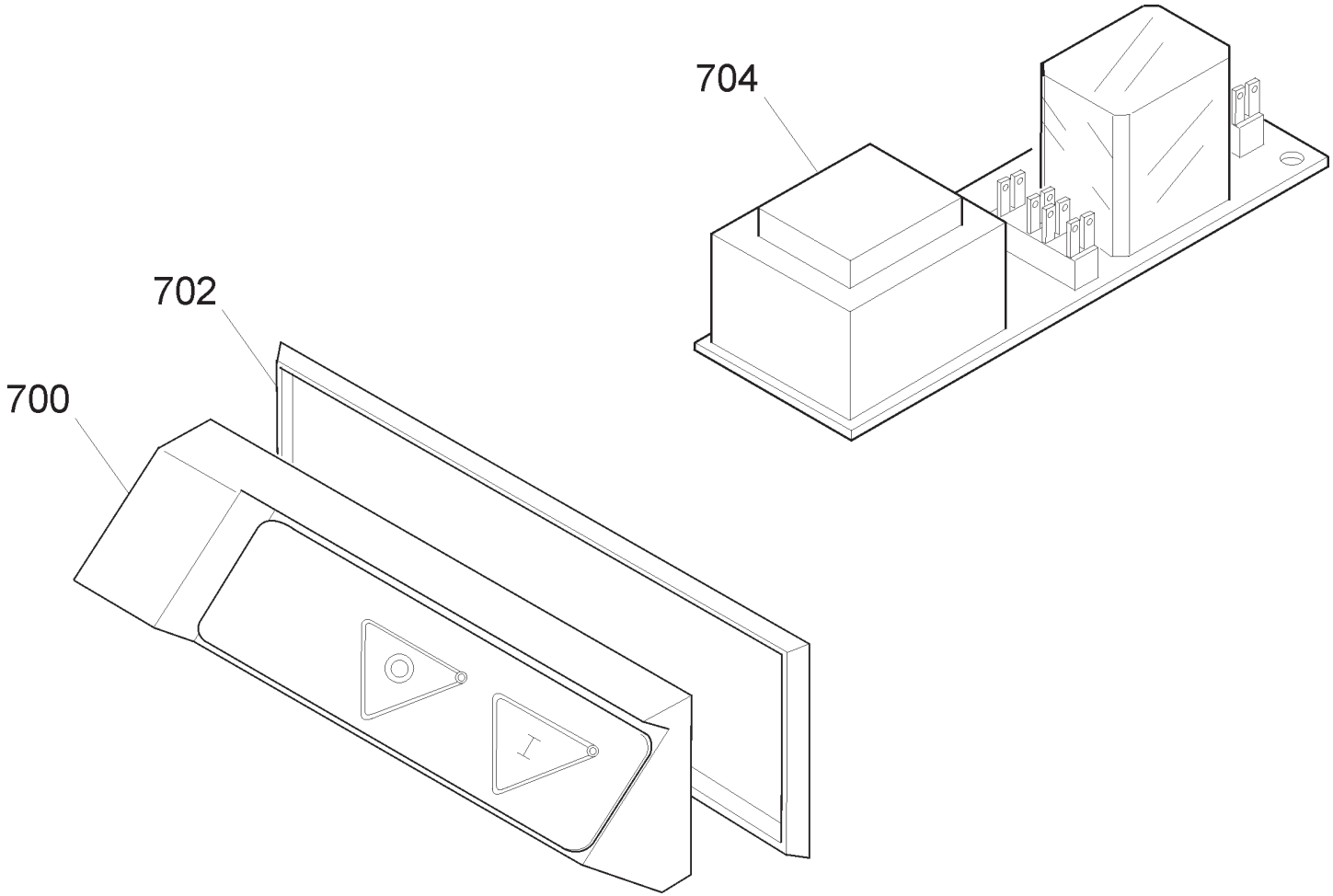
704
702
700

Pulsantiera OPALE 300 CE TAV. UNICA

Riferime	Nome prodotto	Codice
800C	CORPO PUL.BIANCA NEUTRA MONTATA	19702022
800B	CORPO PUL.BLU NEUT.MONT.NO GUAR	19702021
800A	CORPO PUL.NEUTRA MONT.NO GUARNIZIO	19702004
802	GUARNIZIONE PULSANT.NEUTRA TONDA	19563034
804B	CIRCUITO DI POT.RIP.220-380 TF	19411008
804A	CIRCUITO DI POTENZA TUV 220 MN	19411007
700	CORPO PUL.PICCOLA MONT.NO GUARNIZIO	19702000
702	GUARNIZIONE PULSANT.PICCOLA SRM	19563030
704B	CIRCUITO DI POT.RIP.220-380 TF	19411008
704A	CIRCUITO DI POTENZA TUV 220 MN	19411007
2	BASAMENTO PLO 300	AMP002
4	PIEDINO PLO 300	AMP004
6	PARALAMA PLO 300	AMP006
16	LAMA 300-40-3-250-H 20 NAZ. F.ESTR.	1830040325020F
18	ANELLO PROTEZ. LAMA PLO 300	AMP018
22	PULEGGIA MONTATA PLO 300	AMP022
24	CINGH.PIAT.M300 G TB2 360 X 8	19310206
28	ANELLO PORTAMICRO PLO 300	AMP028
32	TIRANTE PARALAMA PLO 300	AMP032
36	PARAFETTA PLO 300	AMP036
40	VELA CE PLO 300	AMP040
58	SUPPORTO VELA PLO 300	AMP058
62	PARACQUA PLO 300	AMP062
64	MOVIMENTO PLO 300	AMP064
66	PIASTRINA MOVIMENTO PLO 300	AMP066
74	BRONZINA MOVIMENTO PLO 300	AMP074
80	PERNO MOVIMENTO VELA PLO 300	AMP080
86	BLOCCHETTO MOVIMENTO PLO 300	AMP086
92	CAMMA PLO 300	AMP092
96	RONDELLA ONDULTA PLO 300	AMP096
98	GHIERA P.ACQUA MAN.N.PLO 300	AMP098
102	MANOPOLA GRADUATA PLO 300	AMP102
120	DISCO ESTRATTORE LAMA PER 300	19702508
210	PERNO CUSCINETTO PLO 300	AMP210
212	CARRELLO PLO 300 CE	AMP212
236	CUSCINETTO CARRELLO PLO 300	AMP236
242	BARRA TONDA PLO 300	AMP242
244	MOLLA B.TONDA PLO 300	AMP244
246	VITE CROMATA B.TONDA PLO 300	AMP246
248	BARRA QUADRA PLO 300	AMP248
254	MOLLA B.TONDA PLO 300	AMP244
256	MANOP.BLOCCA GAMBO 300-370 M12X6L	19562803
258	GAMBO PLO 300	AMP258
264	PIATTO PLO 300	AMP264
270	AST.P MERCE PLO 300/QRZ DAL 01	AMP270
274	BUSSOLA AST. P.MERCE PLO 300	AMP274
280	PRESSA MERCE PLO 300	AMP280

282	GOMMINO PARACOLPO PLO 300	AMP282
283	RONDELLA PARACOLPO PLO 300	AMP283
284A	MANOPOLA PRES.MERC.CON FLANG.X CE	19562904
286A	DISTANZIALI PARAMANO D.20X31MM	19521603
288	PRIG.MED.AFFIL.PARAMAN.M5 X 47	19336006
294	P.MANO PIATTO AF.A-Q-M 275-300	19562324
298	PRIG.MAN.PRESSAMERCE PLO 300	AMP298
302	BUSSSOLA PRESSAMERCE PLO 300	AMP302
320	BLOCCO/SBLOCCO CARR. PLO 300	AMP320
402	CAPPOTTINA AFF. PLO 300	AMP402
410	MOLLA PERNO AFF. PLO 300	AMP410
412	PERNO SBAVATURA PLO 300	AMP412
416	MOLA SBAVATURA PLO 300	AMP416
424	PERNO AFFILATURA PLO 300	AMP424
426	PULSANTE SBAVATURA PLO 300	AMP426
428	POMELLO BLOC. COLON. PLO 300	AMP428
436	COLONNINA PLO 300	AMP436
442	COLONNINA FRESATA PLO 300	AMP442
450	PRIGIONIERO CORTO PLO 300	AMP450
452	PRIGIONIERO LUNGO PLO 300	AMP452
456	CORPO AFFILATOIO PLO 300	AMP456
468	PULSANTE AFFILATOIO PLO 300	AMP468
470	MOLA AF.300 D.45 H.8 F.6	19300107
624B	CIRCUITO DI POT.RIP.220-380 TF	19411008
624A	CIRCUITO DI POTENZA TUV 220 MN	19411007
626	CONDENSATORE MRR 8UF CODOLO M8	19410301
628	FASCETTA CONDENS. PLO 300	AMP628
630	PERNO FISS. CONDENS. PLO 300	AMP630
636	COPERTURA INF. PLO 300	AMP636
642A	CAVET.ALIM PULS-PA 205 AFF MN	19410718
642B	CAVET.ALIM PULS-PA 205 AFF TF	19410719
644A	CAVO ALIM.COMP. SUKO CON PA 205	19410530
644B	CAVO ALIM.COMP. TF ITALIANA PA 205	19410536
648A	MOTORE MN 230V/50 PLO 300	AMP648A
648B	MOTORE TF 380V/50 PLO 300	AMP648B
664A	MICRO INTERRUTT.MN X AFFETTATR	19410201
664B	MICRO INTERRUTTORE TRIFASE	19410202
668	ASTINA MOTORE PLO 300	AMP668
670	CERNIERA PLO 300	AMP670
676	TIRANTE MOTORE PLO 300	AMP676
678	GALLETTO TIR.MOTORE PLO 300	AMP678
680	PIASTR. TIR.MOTORE PLO 300	AMP680