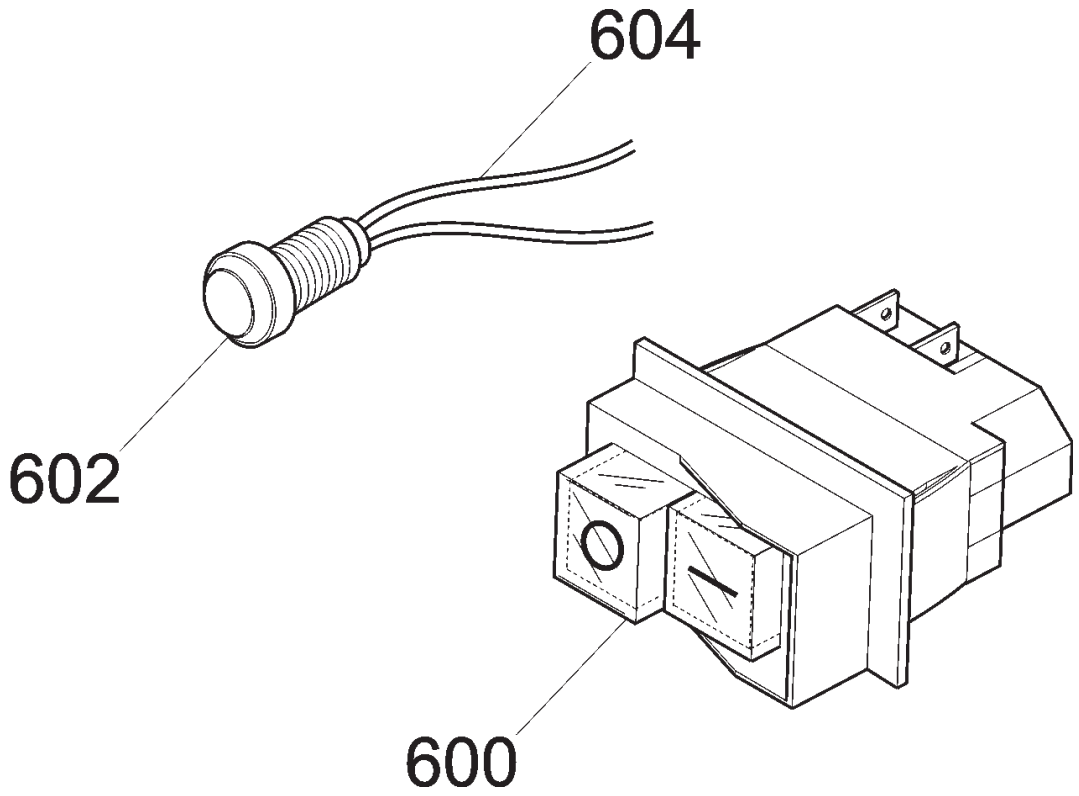
604
602
600

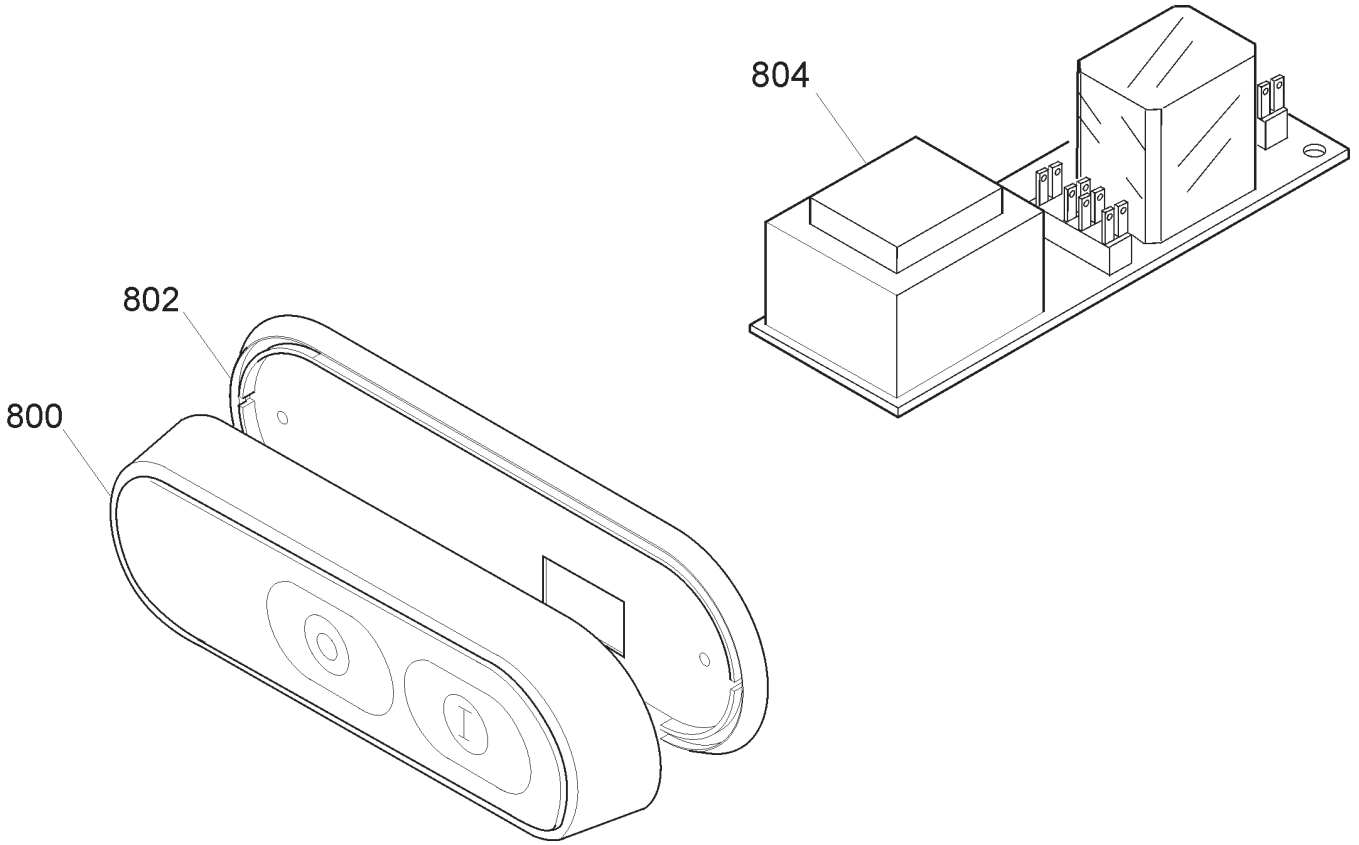
804
802
800

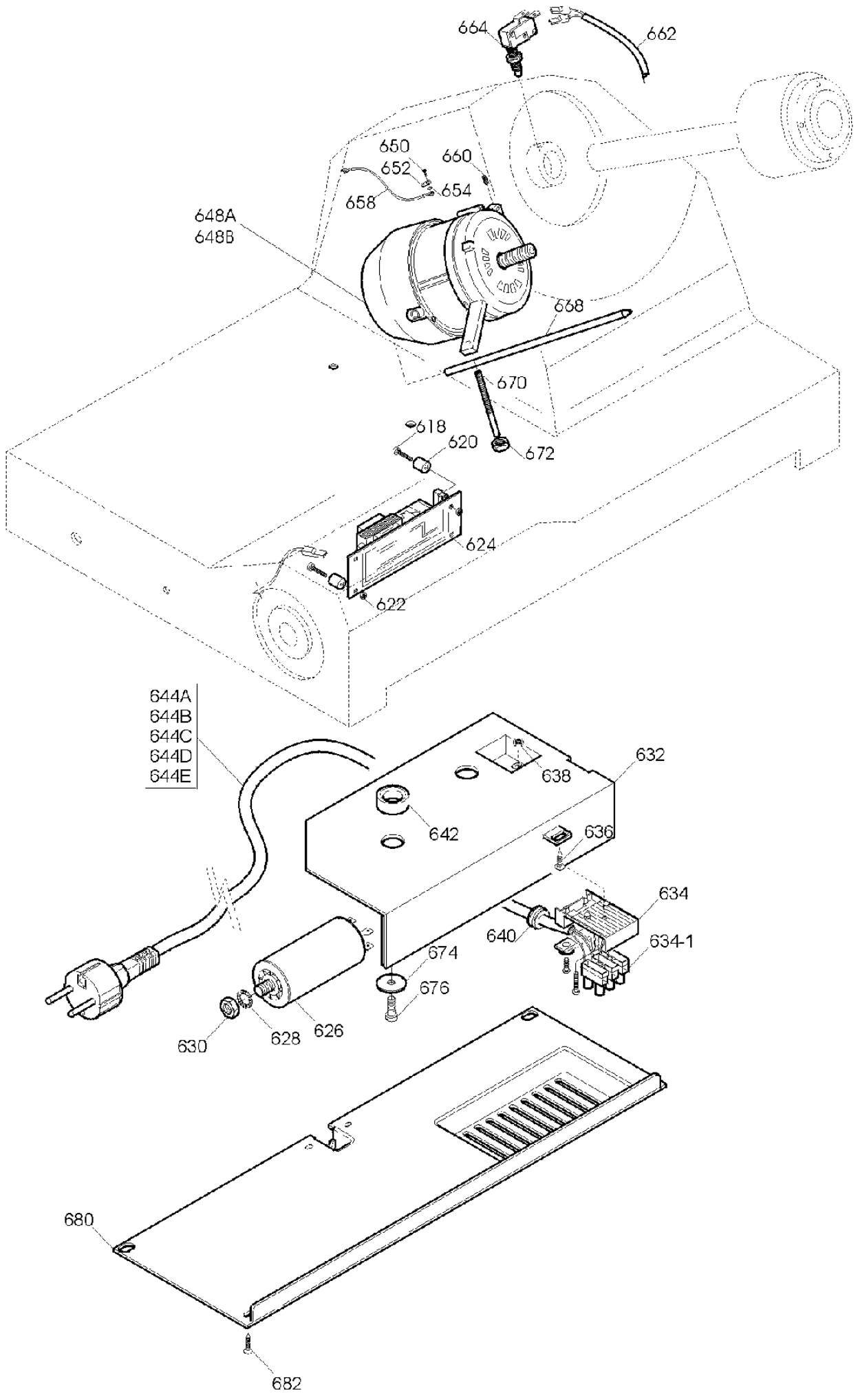
664
662
650
652
654
660
658
648A
648B
668
670
618
620
672
624
622
644A
644B
644C
644D
644E
632
638
642
636
634
640
634-1
674
676
630
628
626
680
682

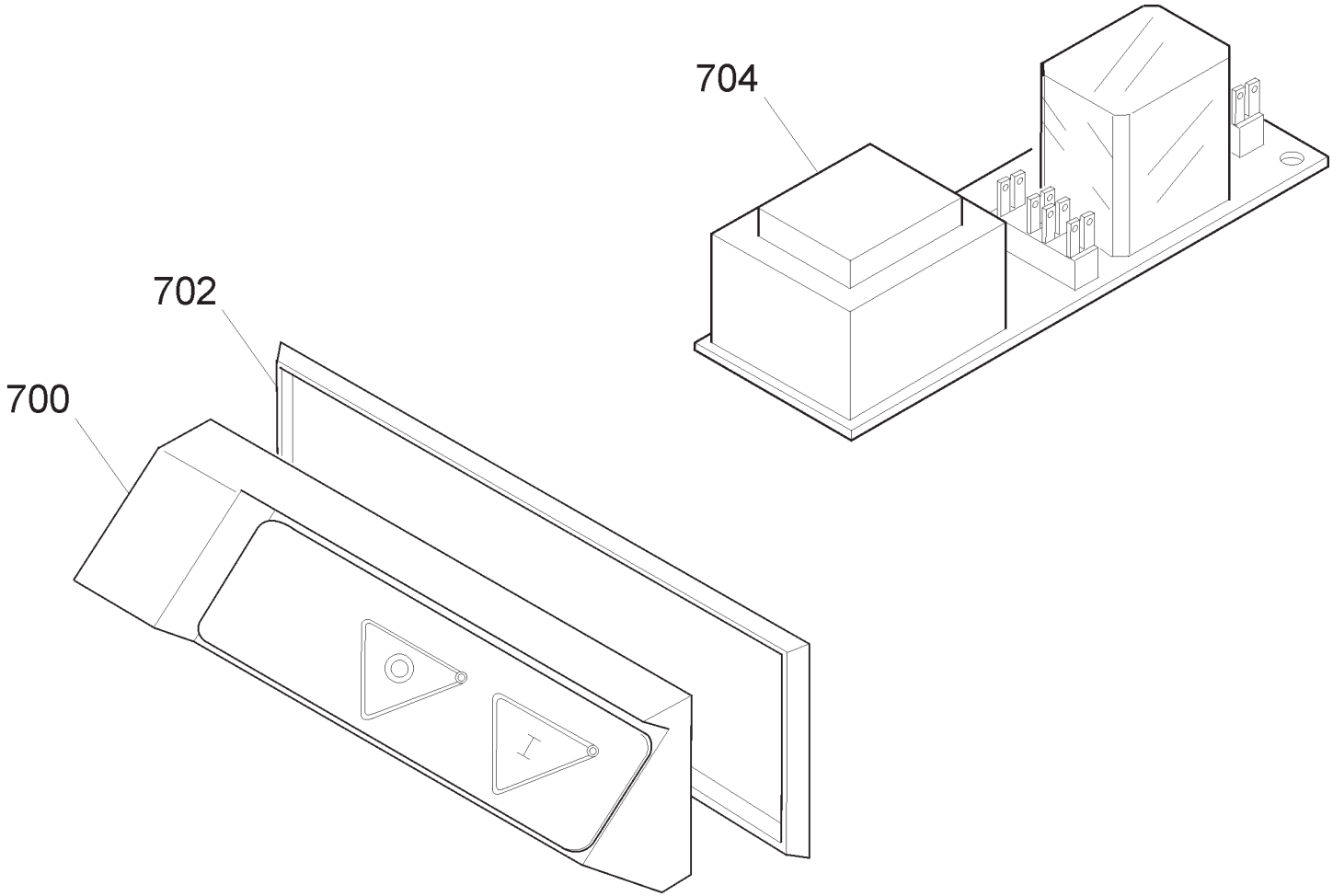
704
702
700

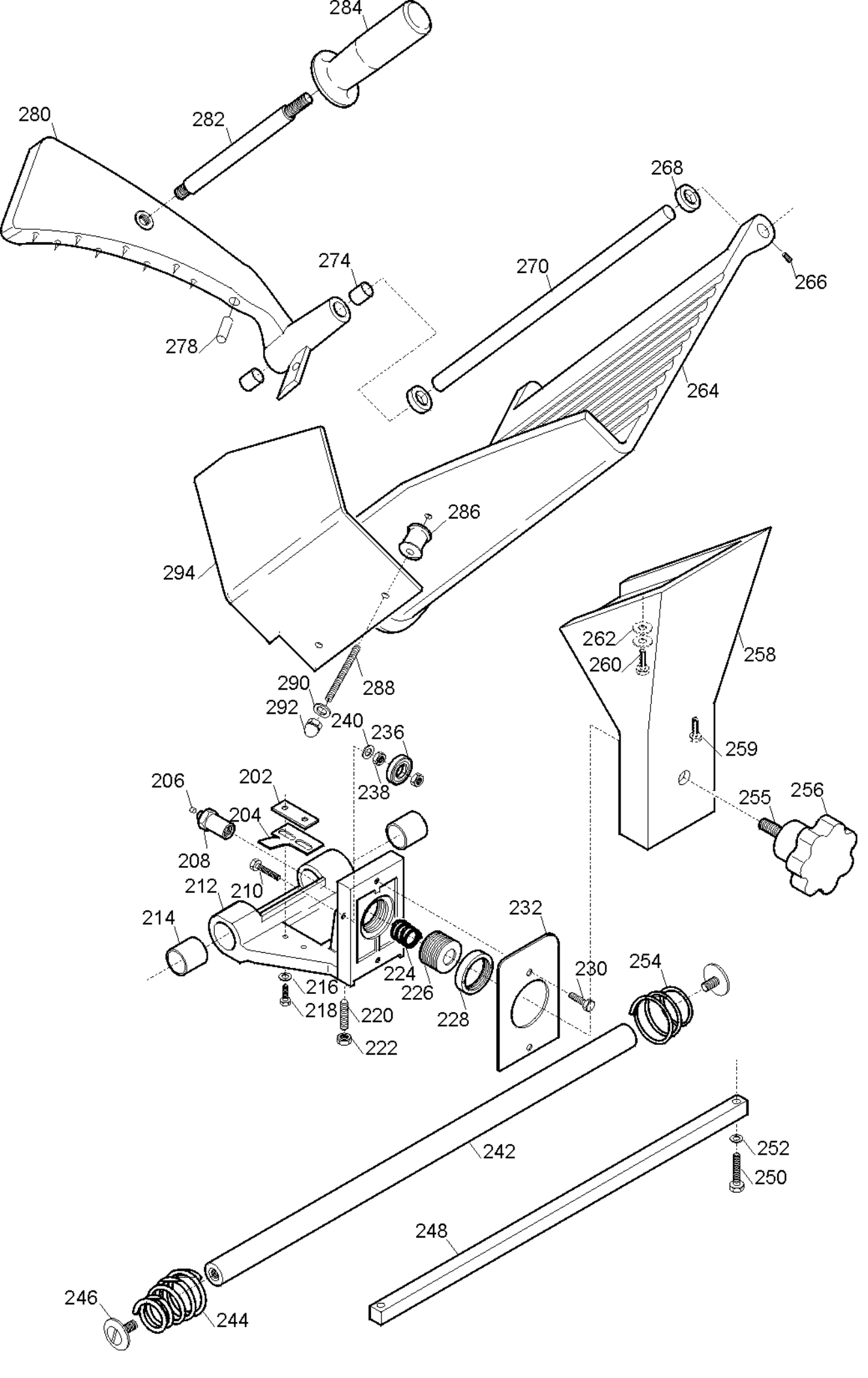
284
280
282
268
274
270
266
278
264
286
294
262
260
258
290
288
292
240
236
238
259
206
202
255
256
204
208
210
212
214
232
224
226
230
254
216
218
220
228
222
242
252
250
248
246
244

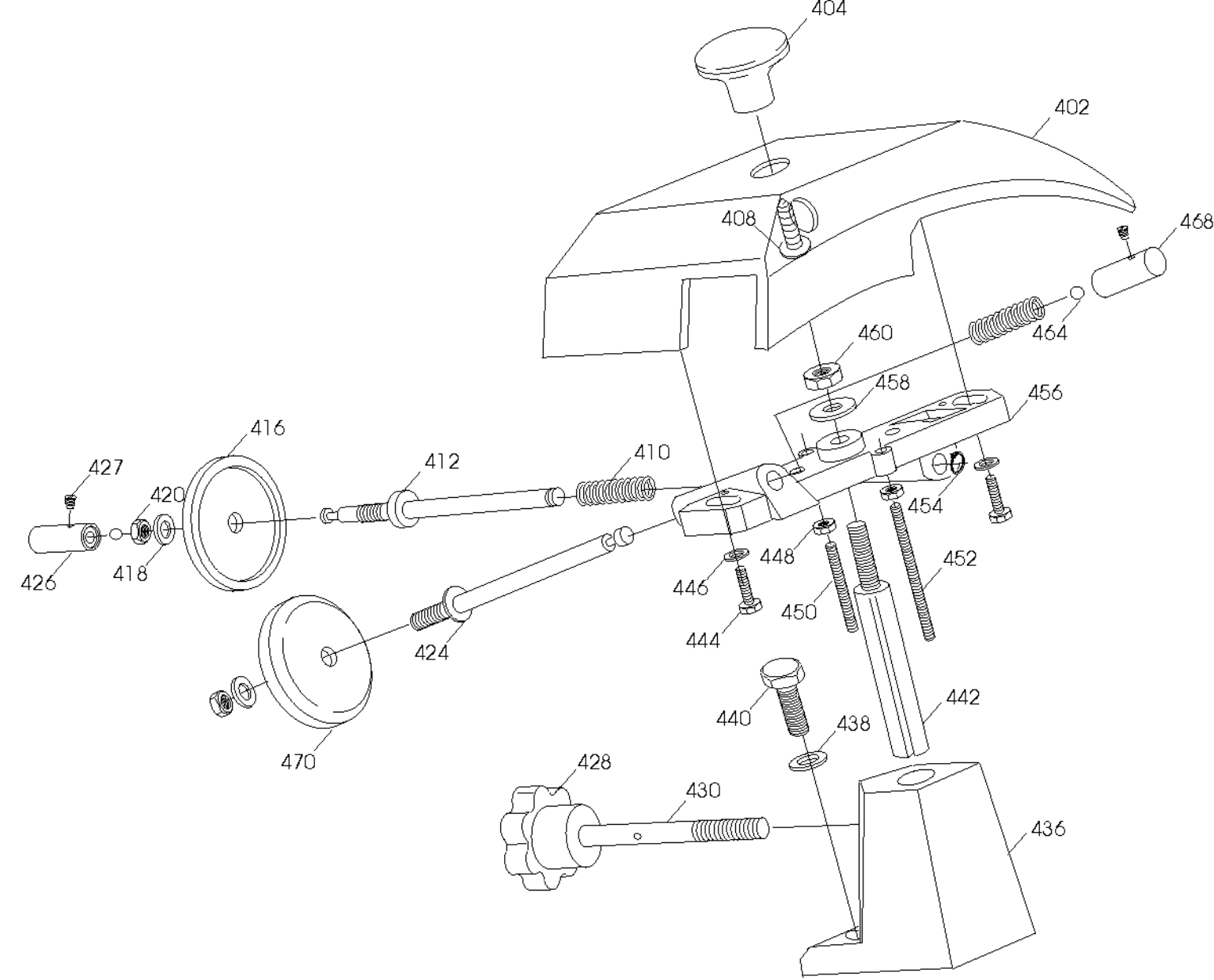
404
402
408
468
464
460
458
456
416
412
410
427
420
454
426
418
448
452
446
450
444
424
442
440
438
470
428
430
436

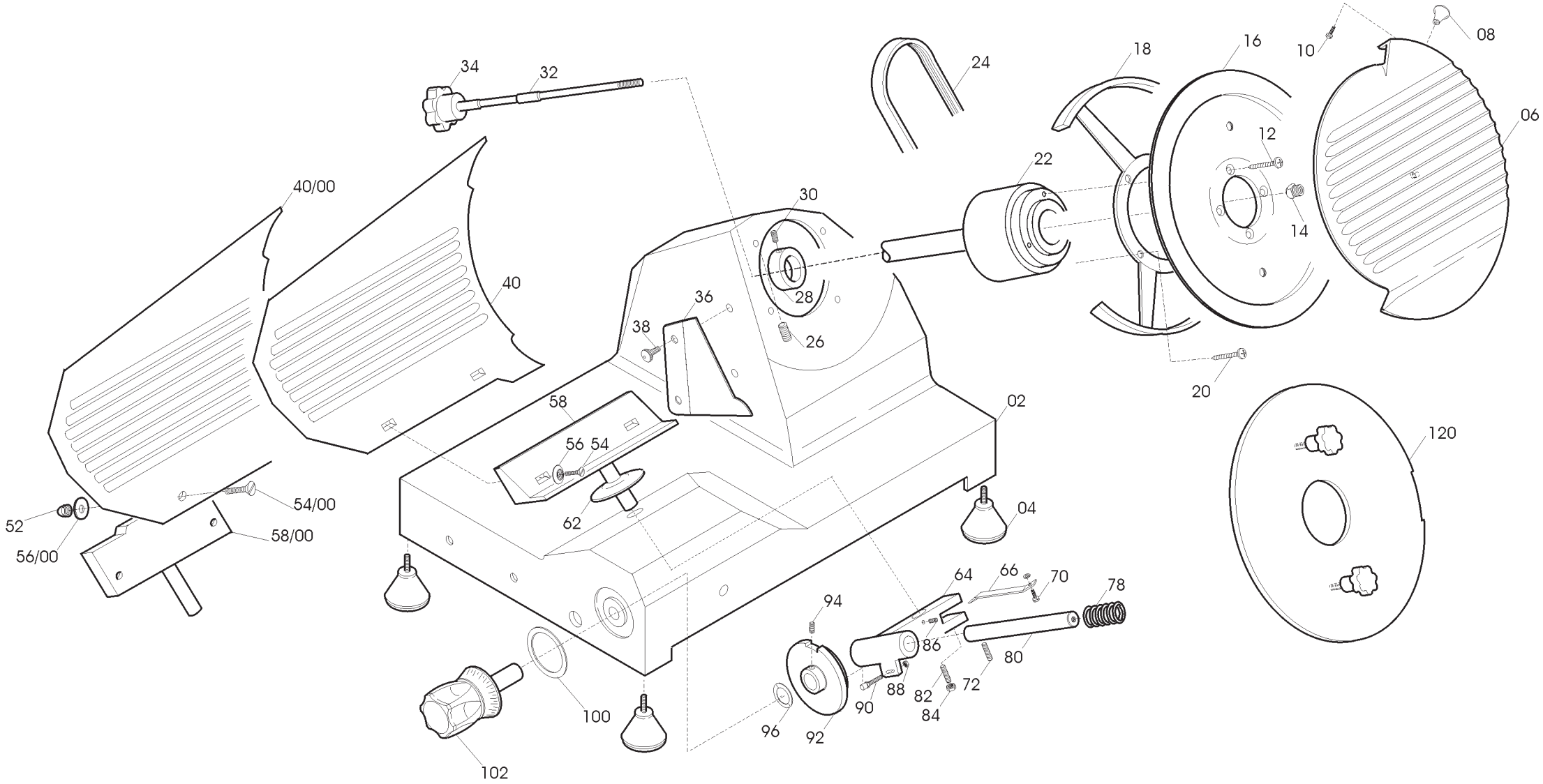
34
32
24
18
16
10
08
06
12
22
40/00
30
14
40
28
36
38
26
20
58
02
56
54
120
54/00
52
62
04
56/00
58/00
64
66
70
78
94
86
80
100
88
72
82
90
84
96
92
102

MIRRA 220 CE TAV. UNICA

Riferim	Nome prodotto	Codice
600	INTERRUTTORE + BOBINA V.230 MN	19410152
602	SPIA UNIFICATA 220-380 VOLT	19410406
800C	CORPO PUL.BIANCA NEUTRA MONTATA	19702022
800B	CORPO PUL.BLU NEUT.MONT.NO GUAR	19702021
800A	CORPO PUL.NEUTRA MONT.NO GUARNIZIO	19702004
802	GUARNIZIONE PULSANT.NEUTRA TONDA	19563034
804B	CIRCUITO DI POT.RIP.220-380 TF	19411008
804A	CIRCUITO DI POTENZA TUV 220 MN	19411007
700	CORPO PUL.PICCOLA MONT.NO GUARNIZIO	19702000
702	GUARNIZIONE PULSANT.PICCOLA SRM	19563030
704B	CIRCUITO DI POT.RIP.220-380 TF	19411008
704A	CIRCUITO DI POTENZA TUV 220 MN	19411007
4	PIEDINO PICCOLO DOPPIO M 5 A PUNTA	19560201
6	PARALAMA 220 RIGHE FILANTI OSSIDATO	195102016
8	POMELLO PARALAMA _ LAV	19021110
12	VITE T.S.C. M5 X 10	19330185
16	LAMA 220 - 40/3/180 NAZ. F.ESTR.	18220403180F
16T	LAMA 220 - 40/3/180 TEFLON. F.ESTR.	18220403180TF
18	ANEL.PR.LAMA 220 MRR	19513001
22	PULEG.PIAT.MONT.MICR.MRR.QUADR	197003015
24	CINGH.PIAT.MRR TB2 345 X 8	19310201
28	ANELLO PORTA MICRO MRR	19540901
32	TIRANTE PARALAMA AFF.MRR OLD+SV	19530501
34	MANOPOLA TIR.PAR.M6 5L MRR NERO	19562502
36	PARAFETTA ACCIAIO CE 220-250	19531005
38	VITE ZIGR.M5 PARAF.MRR BULTH	19335014
40/00	VELA SG 220 ESTR.CE. DAL 00 OSSIDAT	195103E01C
40	VELA SG 220 ESTR.CE.F.AL 00 OSSIDAT	195103E01C/V
54/00	VITE BLOCCA VELA MRR 220-250	19335060
56	RONDELLA SVASATA MRR	19346010
58/00	SUP.VELA MRR 220 DAL 00 OSSIDATO	19510701
58	SUP.VELA MRR 220 F.AL00 OSSIDATO	19510701/V
62	PARA ACQUA GRANDE	19563002
64	MOVIMENTO VELA MRR SG CORT LAV	19500101/01
66	PIASTRINA MOV. MRR ZINCATA	19540601
78	MOLLA MOVIMENTO VELA 220 250 MRR C	19390201/02
80	PERNO MOV. VELA MRR D12X122,5	19530701
90	RULLINO MOVIMENTO MRR	19336060
92	CAMMA MRR 220/275G 300G.CE LAVORATO	19563505LG
96	RONDELLA ONDULATA 12	19342005
100	RONDELLA PLEX MAN.NUM. MRR	19562145
102	MANOPOLA NUMER.MRR PERNO D.12MM	19562402
120	DISCO ESTRATTORE LAMA PER 220	19702502
202	PIAST. SGANCIO FILET.AFF.CE	19533200
204	PIAST. SGANCIO CARR. MRR CE	19533210
206	PUNTALE SGANCIO 300-385 CE	19565001
208	PERNO PER SGANC. 220-250 CE	19534034

212	CARRELLO MRR CE LAVORATO	19500516
214	BOCCOLE AUTOLUBR.18.20.20	19324108
224	MOLLA PER SGANCIO 220-250 CE	19390600
226	BUSSOLA FIL.X SGANC.220-250 CE	19534024
228	GHIERA FILET.ESTER. 220-250 CE	19534029
232	PIASTRINA CARRELLO 220-250-300V CE	19533001
236	CUSCINETTO BIELLA AUT.626	19320101
242	BARRA TONDA CARR. MRR	19530601
244	MOLLA BARRA TOND.220-250 MRR.D18 CE	19390111
246	VITE B.TOND MRR T20	19335001
248	BARRA QUADRA MRR RETTIFICATA	19540101
254	MOLLA BARRA TONDA 220-250 MRR.D18	19390101
255	PRIG. M 8X30 GAMBO MRR CE	19336039
256	POM. TIR.PARAL.300-370 M8 5 LOBI	19562504
258	GAMBO MRR CE OSSIDATO	19510616
268	GOMMINO PARACOLPO AST.PR.MRR	19560101
274	BOCCOLE AUTOLUBR.10.12.10	19324101
278	PARAC. P.MERCE MRR D6,5X30	19563208
280A	ASSIEME PRESSAMERCE MRR-CNV CE	19801233
282	DIST.PRES.D12X150 MRR CE PRO	19541508
284	MANOPOLA PRES.MERC.CON FLANG.X CE	19562904
286	DISTANZIALI PARAMANO D.20X15MM	19521601
288	PRIG. DISTANZ. PARAMAN.M5 X 30	19336003
290	RONDELLA 5 X 20 GTA	AVA290
292	DADO CIECO M5 PARAMANO GTA	AVA292
294	P.MANO PIATTO MRR/PRL/TPZ 220-250	19562322
-	AFFILAT.INC.CE MRR C 250G-300 VERT	19800032
402	CAPP.MRR 220-250G 300SV CE OSSIDATA	19511202C
410	MOLLA PERNI AFF.+SBAV. 250-300	19390303
412	PERNO SBAVATURA 250:300	19540703
416	MOLA SB.220 D.40 H.8 F.6	19300201
424	PERNO AFFILATURA 250:300	19540704
426	PULSANTE SBAVATURA 250:300	19550203
427	VITE BLOC.PULSANTE AFF.250-370	19335025
428	MANOPOLA PRIG. AFFIL. M8 6 LOBI	19562602
430	PRIGIONIERO COLONNINA L=75	19336010
436	COLONNIN.220 MRR OLD ALL+SV VERNIC	19511101
442	PERNO COLONNINA FRES.MRR 220-BRK	19540401
450	*PRIG. CORTO AFFILATOIO M5 X 30	19336007
456	CORPO AFF. 220 250 LAVORATO	19500202
468	PULSANTE AFFILATURA 250-300	19550202
470	MOLA AF.220 D.40 H.11 F.6	19300101
618	VITE D.10 X M4 DISTANZ.SCHEDA	19335050
624	CIRCUITO DI POTENZA TUV 220 MN	19411007
626	CONDENSATORE MRR 8UF CODOLO M8	19410301
632	SCATOLA RELAIS MRR 11-04-97	19563125
634-1	MORSETTIERA 3 POLI PA 27	19410822
634	SOTTOMORSETTO L.N.T.PA 228	19410820
642	DISTANZIALE PER SCATOLA RELAIS	19561500
644D	CAVO ALIM.COMP. MN AUSTRALIA	19410508

644E	CAVO ALIM.COMP. MN GIAPPONE	19410511
644C	CAVO ALIM.COMP. MN INGL.	19410504
644A	CAVO ALIM.COMP. MN SUKO UNIFI	19410502
644B	CAVO ALIM.COMP.USA 110/60 UN	19410503
648A	MOTORE MRR P.40 230-50	19403042
648B	MOTORE MRR C.PIATTA 220-60	194001016
658	CAVETTO MASSA TERRA 220-250 UL	19410738
662	CAVO MICRO 220-250 NO NORM NO CAS	19410701
664	MICRO INTERRUTT.MN X AFFETTATR	19410201
668	PERNO MOTORE MRR INOX	19540501
670	PRIG.M5X 40 TIRANTE MOTORE 250	19336018
680	PROTEZIONE INFERIORE MRR 220-250	19563151