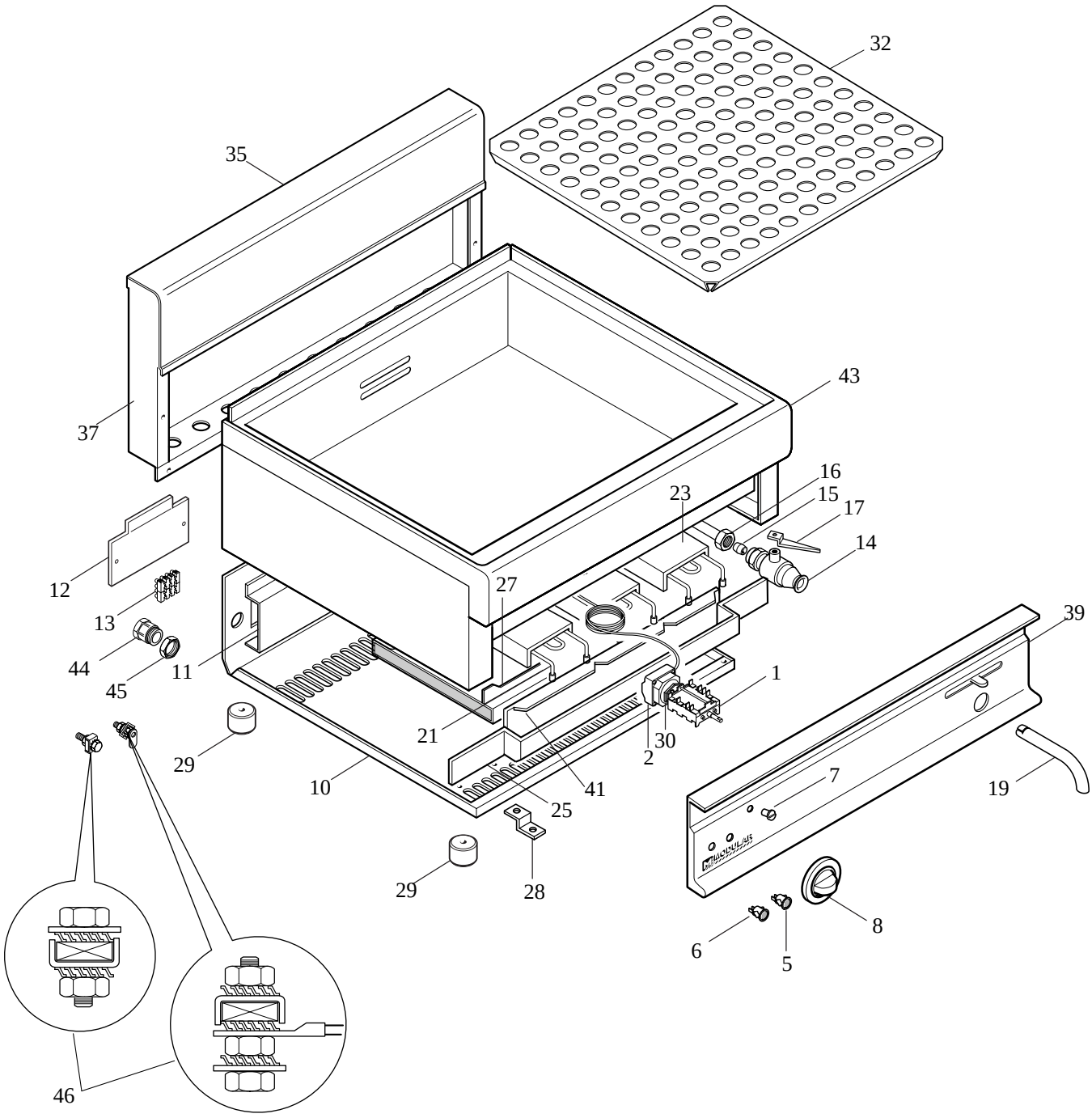
32
35
37
43
16
15
17
14
23
12
13
44
45
11
27
39
1
21
30
2
29
10
41
25
7
19
29
28
8
6
5
46

**MODULAR**

LISTA RICAMBI

cod. 253.011.00

# BAGNOMARIA ELETTRICI

ED. 01-99

## MOD. 65/70 BME

| POS. | CODICE | RIF. MODIFICHE | DENOMINAZIONE | PREZZO |
|---|---|---|---|---|
| 1 | 661.000.00 | | Commutatore ang. 15A-EGO 4941015.300 | |
| 2 | 661.005.00 | | Termostato trif. 30÷110 °C EGO 55.34022.839 | |
| 5 | 663.001.00 | | Segnalatore arancio 41F2 + dente | |
| 6 | 663.000.00 | | Segnalatore verde 41F2 + dente | |
| 7 | 682.003.00 | | Placchetta indice | |
| 8 | 612.005.00 | | Ass. manopola el. 30÷90 °C De 62 | |
| 10 | 622.007.00 | | Fondo top da 70 elettrico | |
| 11 | 623.007.00 | | Supporto morsettiera | |
| 12 | 623.006.00 | | Coperchio per morsettiera | |
| 13 | 663.018.00 | | Morsettiera PA 44 a 4 poli | |
| 14 | 678.001.00 | | Rubinetto di scarico 3/4" con blocco | |
| 15 | 673.000.00 | | Bicono D. 18 | |
| 16 | 673.010.00 | | Dado per rubinetto 3/4" D. 18 | |
| 17 | 623.027.00 | | Leva sx per rubinetto | |
| 19 | 631.000.00 | | Tubo scarico esterno D. 22 con feritoia | |
| 21 | 665.004.00 | | Resistenza BME 70-1000W-230V | |
| 23 | 622.075.00 | | Piastra per resistenze 70 | |
| 25 | 622.056.00 | | Protezione anteriore resistenze 70 | |
| 27 | 611.078.00 | | Ass. supporto resistenze BME 70 | |
| 28 | 623.002.00 | | Squadretta fissaggio cruscotto | |
| 29 | 651.001.00 | | Piedino D.30xH. 20 | |
| 30 | 661.013.00 | | Staffa fissaggio termostato EGO 617078 | |
| 32 | 621.036.00 | | Falsofondo BME 70 | |
| 35 | 611.006.00 | | Ass. alzatina post. neutra da 70 | |
| 37 | 621.028.00 | | Schienale da 70 | |
| 39 | 611.065.00 | | Ass. cruscotto BME 70 | |
| 41 | 622.065.00 | | Supporto anteriore resistenze 70 | |
| 43 | 611.105.00 | | Ass. piano-vasca-fianchi 70 | |
| 44 | 663.027.00 | | Pressacavo pg16-art.V-TEC16 | |
| 45 | 663.023.00 | | Controdado pg 16-CN14P | |
| 46 | 611.320.00 | | Viti di terra gen.-equipotenziale | |
| | | | | |
| | | | | |
| | | | | |
| | | | | |
| | | | | |
| | | | | |
| | | | | |
| | | | | |
| | | | | |