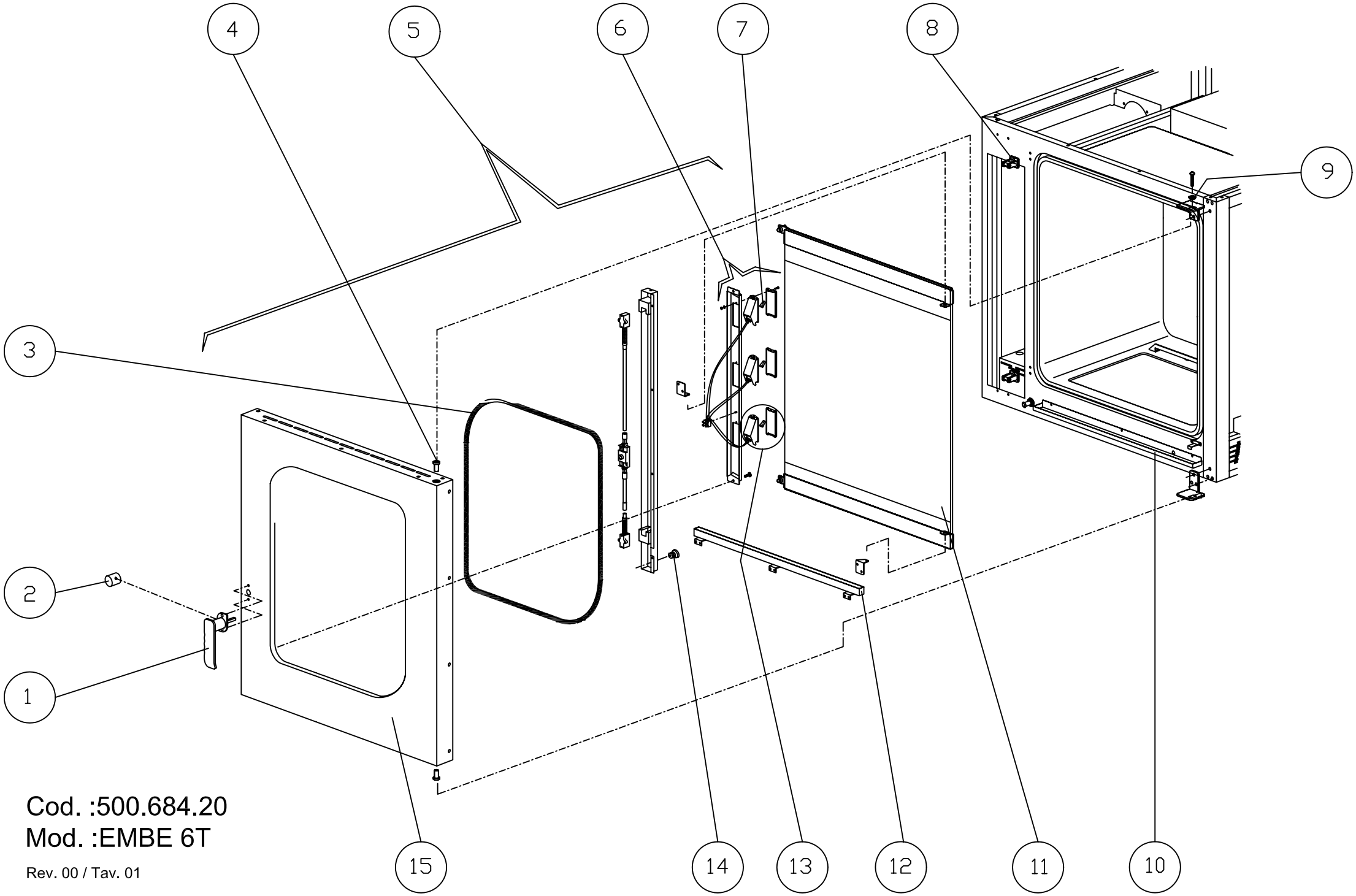

Cod. :500.684.20
Mod. :EMBE 6T

Rev. 00 / Tav. 01

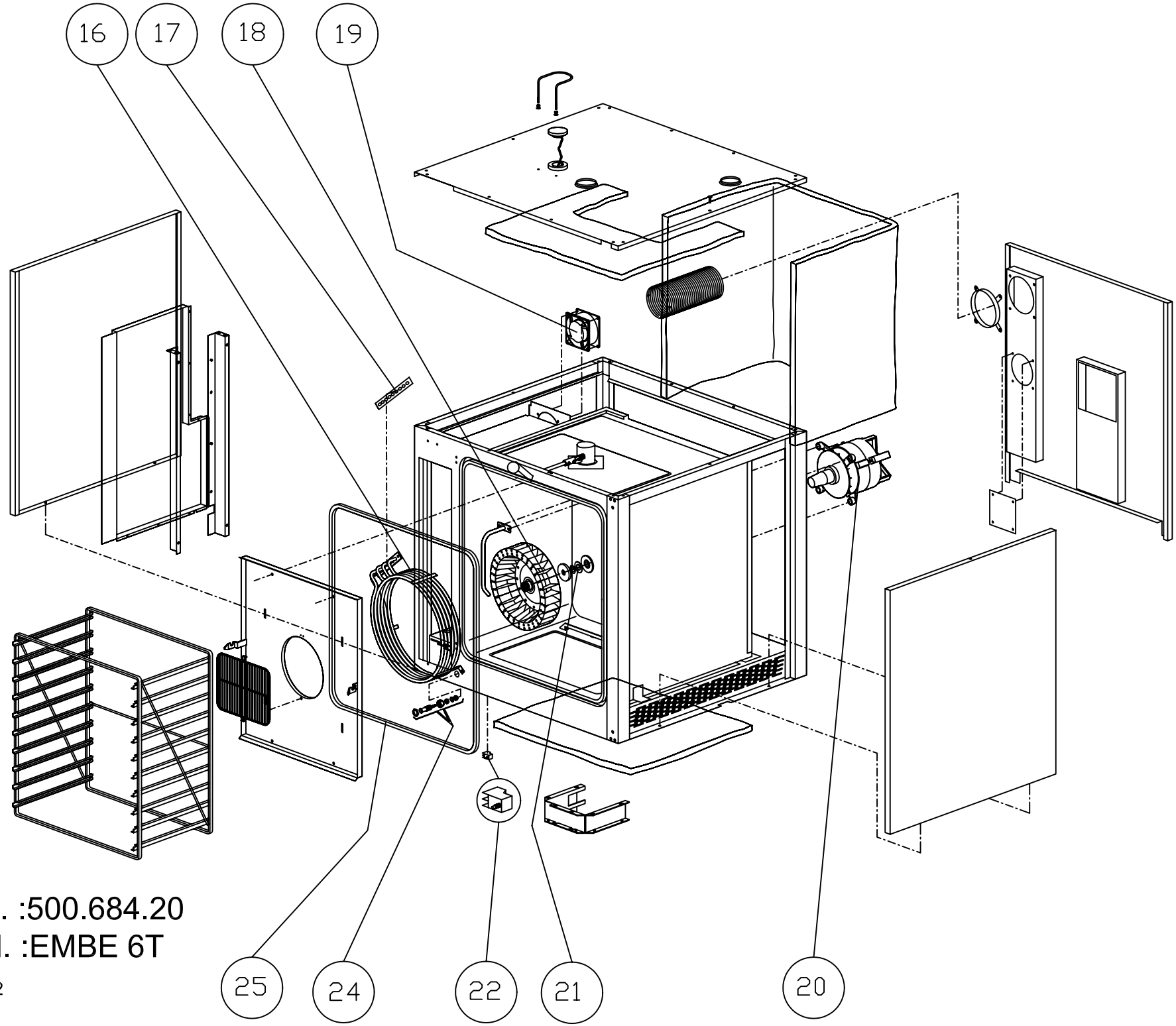

Cod. :500.684.20

Mod. :EMBE 6T

Tav. 02

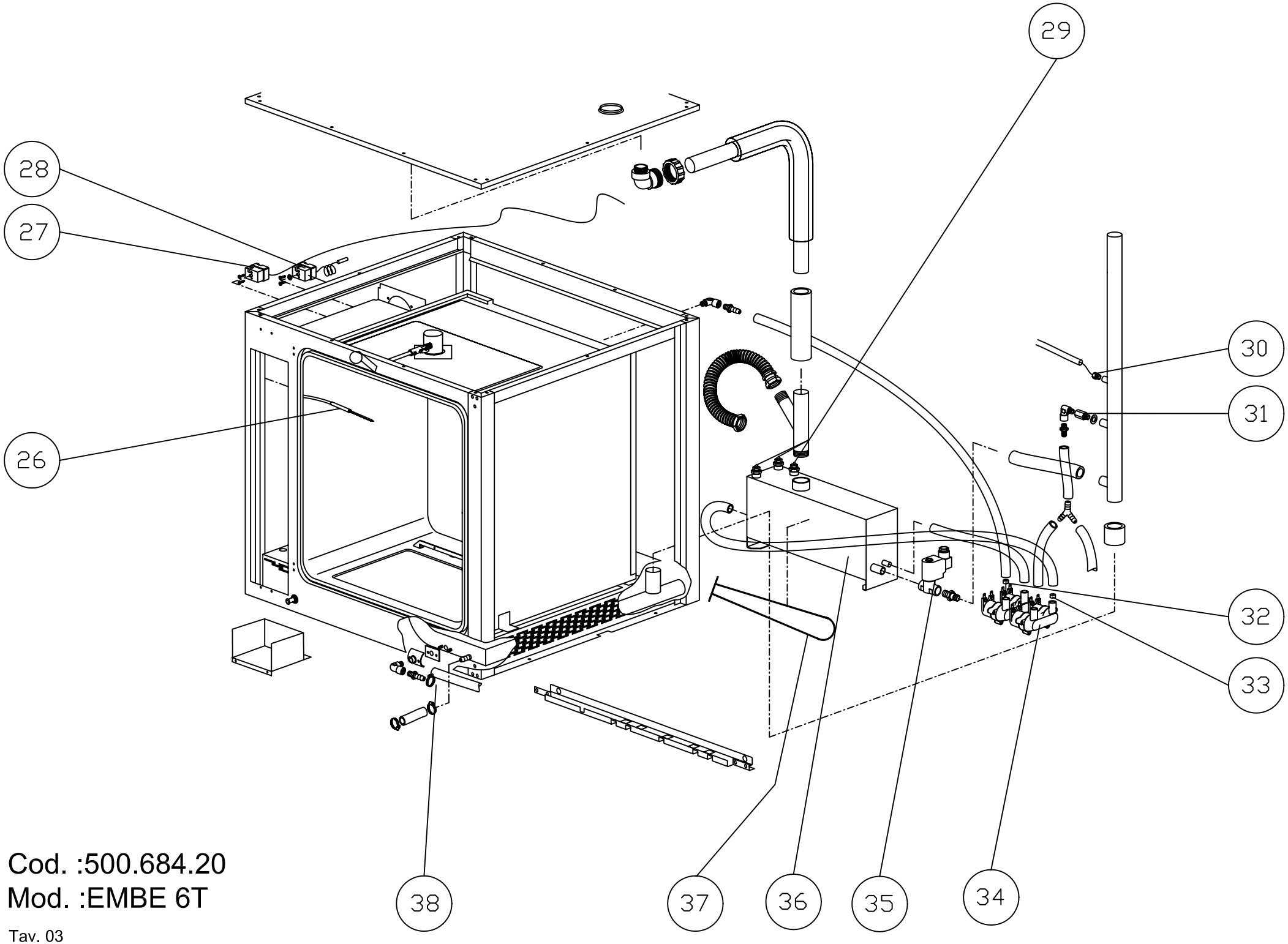

Cod. :500.684.20
Mod. :EMBE 6T

Tav. 03

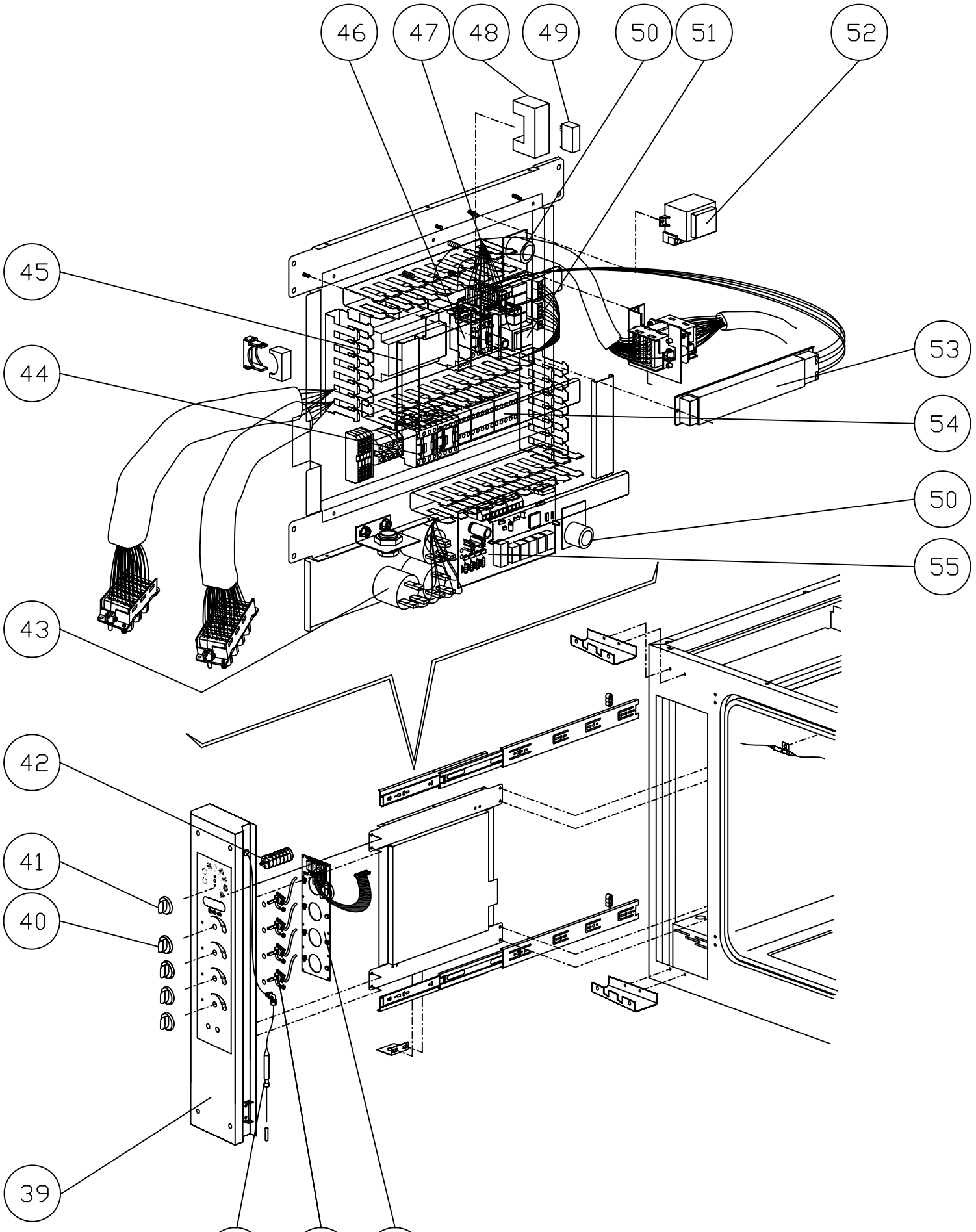

Cod. : 500.684.20

Mod. : EMBE 6T

Tav. 04

CODICE	VALID.	SCAD.	POS.	ITA
2012263			1	Maniglia per porta forno completa
2011212			2	Bussola interna maniglia d=36
7070179			3	Guarnizione nera x porta 50 SH
2011881			4	Perno sup. Per porta d.19
2013120			5	Porta completa
2012515			6	Portalampada cablato completo
6061054			7	Lampada alogena 12v 20w
5900122			8	Nasello x chiusura 01.0218
2011882			9	Perno regolazione porta d.20
2011892			10	Bacinella s/condensa forno ass.ta
2013129			11	Vetro serigrafato x forno ass.to
2011888			12	Bacinella r/condensa vetro ass.ta
6063075			13	Portalampada completo lamp.vet.ca.
6063077			13A	Vetro x lampada
2011887			14	Riscontro x perno micro porta
2013121			15	Porta + vetro temp. per forno
6002001			16	Resistenza w8400 v 230
2005173			17	Guarnizione per resistenze 144x25
5901006			18	Ventola forno pala polig. 180x100
6033175			19	Ventilatore 120x120x38 classe f
6032122			20	Motore as.3ph 2758 HP0,25/0,05 CL.H
7070150			21	Guarnizione albero m. 9461-15x33x3
6043088			22	Micro bip. a pulsante VBR0004
2011886			24	Perno micro porta ass.to
7070166			25	Guarnizione 08716 nera x porta
6000093			26	Sonda j tubo 110x3 cavo 1400
6010002			27	Termostato 3f sic.150°c 5532522811
6010008			28	Termostato 3f sic.350°c 5532562807
6000089			29	Sonda di livello tl10/b 9.0.81.15
6000100			30	Sonda ntc cavo 1,5ml d.6x30
2006624			31	Ugello per abbattimento vapore
6042095			32	Ugello x elettrovalvola 0,25 l/1'
6042097			33	Ugello x elettrovalvola nero 3l/1'
6042071			34	Elettrovalvola 3/4" 2v 253r-d180
6042075			35	Elettrovalvola 1/2"ff 2v 230v 8334
2012003			36	Generatore vapore comp. 7,6kw/400v
6003290			37	Resistenza flang. W 7600 v 230/400
2011777			38	Guarnizione x flangia s.u. .58x46
2013829			39	Cruscotto compl. MOD 6gr cl5
2012260			40	Manopola neutra per encoder d=6
2012261			41	Manopola serigrafata per forno d=6
6030030			42	Commutatore 10x16a 8p cs0169134291
6090051			43	Filtro antidisturbo 411.13.5001
6046038			44	Contattore trip. 25a/ac1 b.230v 1l
6010084			45	Scheda controllo inversione marcia
6042049			46	Temporizzatore rit.dis. Atd220
6041043			47	Controllo livello gen. Vap. 912907
6040015			48	Zoccolo per rele' es 50
6041009			49	Rele' 2 c./scambio
6010103			50	Scheda buzzer con cavo
6010093			51	Scheda vaporetta
6010079			52	Trasformatore scheda 220/12v 5/6va
6041065			53	Trasformatore str105si-h 11,5/230v
6046045			54	Contattore trip. Mc6.10.230 50/60
6010101			55	Scheda forno base

CODICE	VALID.	SCAD.	POS.	ITA
6010100			**56**	Scheda forno tastiera
6010102			**57**	Encoder di impostazione
6000098			**58**	Sonda/spillone j 4x100 grk00002

CODICE	VALID.	SCAD.	POS.	GB
2012263			1	Oven door knob (complete)
2011212			2	Internal handle bushing d=36
7070179			3	Seal black for door 50 SH
2011881			4	Suppoer spindle for door d.19
2013120			5	Door (complete)
2012515			6	Wired lamp-holder (complete)
6061054			7	Halogen bulb 12v 20w
5900122			8	Whiting for closing
2011882			9	Adjustment spindle for door d.20
2011892			10	Condensation drain tray (oven) (assembly)
2013129			11	Silf-screened glass panel for oven (assembly)
2011888			12	Condensation collector tray (glass) (assembly)
6063075			13	Lamp-holder (complete) for glass lamp ca.
6063077			13A	Glass for lamp
2011887			14	Counterplate for door microswitch spindle
2013121			15	door+ Glass for oven
6002001			16	Heating element w 8400 v 230
2005173			17	Seal for heating elements 144x25
5901006			18	Oven fan with polygonal blades 180x100
6033175			19	Fan 120x120x38 class f
6032122			20	Motor a.3ph 2758 hp0,25/0,05 cl.h
7070150			21	Shaft seal m. 9461-15x33x3
6043088			22	Two-pole microswitch to push button VBR0004
2011886			24	Door microswitch spindle (assembly)
7070166			25	Seal 08716 black - for door
6000093			26	Sensor j tube 110x3 cable 1400
6010002			27	Thermostat 3f safety.150°c 5532522811
6010008			28	Thermostat 3f safety.350°c 5532562807
6000089			29	Level sensor tl10/b 9.0.81.15
6000100			30	Ntc sensor with 1,5ml wire d.6x30
2006624			31	Steam reduction nozzle
6042095			32	Nozzle for solenoid valve 0,25 l/1'
6042097			33	Nozzle for solenoid valve (black) 3l/1'
6042071			34	3/4" 2-way solenoid valve 253r-d180
6042075			35	1/2"ff 2-way solenoid valve 230v 8334
2012003			36	Steam generator complete 7,6kw/400v
6003290			37	Planged heating element w 7600 v 230/400
2011777			38	Flange seal s.u. .58x46
2013829			39	Oven control panel (complete MOD 6gr cl5
2012260			40	Neutral knob for encoder d=6
2012261			41	Silk-screened knob for oven d=6
6030030			42	Commutator 10x16a 8p cs0169134291
6090051			43	Suppressor 411.13.5001
6046038			44	Three-pole contactor 25a/ac1 b.230v 1l
6010084			45	Control/direction reversal board
6042049			46	Timer rit.dis. Atd220
6041043			47	Steam generator level control 912907
6040015			48	Relay socket es 50
6041009			49	Relay 2 c./exchange
6010103			50	Buzzer board with cable
6010093			51	Gas steam generator board
6010079			52	Transformer board 220/12v 5/6va
6041065			53	Transformer str105si-h 11,5/230v
6046045			54	Three-pole contactor mc6.10.230 50/60
6010101			55	Standard oven board

CODICE	VALID.	SCAD.	POS.	GB
6010100			**56**	Oven keyboard board
6010102			**57**	Encoder
6000098			**58**	Sensor/probe j 4x100 grk00002

CODICE	VALID.	SCAD.	POS.	F
2012263			**1**	Poignée pour porte four complète
2011212			**2**	Douille interne poignée d=36
7070179			**3**	Joint noir pour porte 50 SH
2011881			**4**	Pivot sup. Pour porte d.19
2013120			**5**	Porte complète
2012515			**6**	Douille câblée complète
6061054			**7**	Lampe halogène 12v 20w
5900122			**8**	Mentonnet de fermeture
2011882			**9**	Pivot réglage porte d.20
2011892			**10**	Bac s/condensation four assemblé
2013129			**11**	Vitre sérigraphiée x chambre assemblée
2011888			**12**	Bac r/condensation vitre assemblé
6063075			**13**	Douille complète lamp. Vitre ch.
6063077			**13A**	Vitre por lampe
2011887			**14**	Butée x pivot microcontact porte
2013121			**15**	porte + Vitre pour four
6002001			**16**	Électrovanne 3/4” 2v 253r-d180
2005173			**17**	Joint pour résistances 144x25
5901006			**18**	Ventilateur four pale polyg. 180x100
6033175			**19**	Ventilateur 120x120x38 classe f
6032122			**20**	Moteur as.3ph 2758 hp0,25/0,05 cl.h
7070150			**21**	Joint arbre m. 9461-15x33x3
6043088			**22**	Microcontact bip. a button VBR0004
2011886			**24**	Pivot microcontact porte assemblé
7070166			**25**	Joint 08716 noir x porte
6000093			**26**	Sonde j tube 110x3 câble 1400
6010002			**27**	Thermostat 3f séc.150°c 5532522811
6010008			**28**	Thermostat 3f séc.350°c 5532562807
6000089			**29**	Sonde de niveau tl10/b 9.0.81.15
6000100			**30**	Sonde ntc câble 1,5ml d.6x30
2006624			**31**	Buse abattement vapeur
6042095			**32**	Buse x électrovanne 0,25 l/1’
6042097			**33**	Buse x électrovanne noire 3l/1’
6042071			**34**	Électrovanne 3/4” 2v 253r-d180
6042075			**35**	Électrovanne 1/2”ff 2v 230v 8334
2012003			**36**	Générateur vapeur comp. 7,6kw/400v
6003290			**37**	Résistance à bride w 7600 v 230/400
2011777			**38**	Joint x bride s.u. .58x46
2013829			**39**	Bandeau de commande compl.four MOD 6gr cl5
2012260			**40**	Bouton neutre pour encodeur d=6
2012261			**41**	Bouton sérigraphié pour four d=6
6030030			**42**	Commutateur 10x16a 8p cs0169134291
6090051			**43**	Filtre antiparasites 411.13.5001
6046038			**44**	Contacteur trip. 25a/ac1 b.230v 1l
6010084			**45**	Carte contrôle inversion marche
6042049			**46**	Temporisateur ret.dis. Atd220
6041043			**47**	Contrôle niveau gén.vap. 912907
6040015			**48**	Socle pour relais es 50
6041009			**49**	Relais 2 c./commutation
6010103			**50**	Carte avertisseur avec câble
6010093			**51**	Carte gén. Vapeur
6010079			**52**	Transformateur carte 220/12v 5/6va
6041065			**53**	Transformateur str105si-h 11,5/230v
6046045			**54**	Contacteur trip. Mc6.10.230 50/60
6010101			**55**	Carte four base

CODICE	VALID.	SCAD.	POS.	F
6010100			**56**	Carte four clavier
6010102			**57**	Encodeur de sélection
6000098			**58**	Sonde/sonde alim. J 4x100 grk00002

CODICE	VALID.	SCAD.	POS.	D
2012263			**1**	Griff für ofentür komplett
2011212			**2**	Buchse innen griff d=36
7070179			**3**	Dichtung schwarz für ofentür 50 SH
2011881			**4**	Stift ober für tür d.19
2013120			**5**	Komplette tür
2012515			**6**	Verkabelte lampenfassung komplett
6061054			**7**	Halogenlampe 12v 20w
5900122			**8**	Verschluss
2011882			**9**	Einstellstift tür d.20
2011892			**10**	Zus gebauter schale l/kondenswasser ofen
2013129			**11**	Zus gebauter serigraphiertes glas für ofen
2011888			**12**	Zus gebauter schale r/kondenswasser glas
6063075			**13**	Lampenfassung komplett
6063077			**13A**	Lampenglas
2011887			**14**	Anschlag x stift türmikroschalter
2013121			**15**	ofentür+ Gehärtetes glass
6002001			**16**	Heizelement w 8400 v 230
2005173			**17**	Dichtung für heizelemente 144x25
5901006			**18**	Gebläse ofen polig. Flügel 180x100
6033175			**19**	Gebläse 120x120x38 klasse f
6032122			**20**	Motor a.3ph 2758 hp0,25/0,05 cl.h
7070150			**21**	Dichtung welle m. 9461-15x33x3
6043088			**22**	Microschalter zweipolig mit drukknopf VBR0004
2011886			**24**	Zus gebauter stift türmikroschalter
7070166			**25**	Dichtung 08716 schwarz x tür
6000093			**26**	Sonde j schlauch 110x3 kabel 1400
6010002			**27**	Thermostat 3f sic.150°c 5532522811
6010008			**28**	Thermostat 3f sic.350°c 5532562807
6000089			**29**	Niveausonde tl10/b 9.0.81.15
6000100			**30**	Ntc-sonde kabel 1,5ml d.6x30
2006624			**31**	Düse zur dampfbeseitigung
6042095			**32**	Düse x magnetventil 0,25 l/1'
6042097			**33**	Düse x magnetventil schwarz 3l/1'
6042071			**34**	Magnetventil 3/4" 2v 253r-d180
6042075			**35**	Magnetventil 1/2"ff 2v 230v 8334
2012003			**36**	Dampfgenerator komp. 7,6kw/400v
6003290			**37**	Heizelement flansch w 7600 v 230/400
2011777			**38**	Dichtung x flansch s.u. .58x46
2013829			**39**	Kompl. Bedienblende ofen MOD 6gr cl5
2012260			**40**	Neutraler griff für encoder d=6
2012261			**41**	Serigraph. Griff für ofen d=6
6030030			**42**	Umschalter 10x16a 8p cs0169134291
6090051			**43**	Entstörfilter 411.13.5001
6046038			**44**	Dreif. Schaltschütz 25a/ac1 b.230v 1l
6010084			**45**	Steuerplatine umsteuerung
6042049			**46**	Zeitgeber atd220
6041043			**47**	Niveaukontrolle dampfgen. 912907
6040015			**48**	Relaissockel es 50
6041009			**49**	Relais
6010103			**50**	Platine buzzer mit kabel
6010093			**51**	Platine kompletter gasbetriebener dampfgenerator
6010079			**52**	Transformator platine 220/12v 5/6va
6041065			**53**	Transformator str105si-h 11,5/230v
6046045			**54**	Dreif. Schaltschütz mc6.10.230 50/60
6010101			**55**	Platine ofen

CODICE	VALID.	SCAD.	POS.	D
6010100			**56**	Platine ofen tastatur
6010102			**57**	Einstell-encoder
6000098			**58**	Sonde/kerntemperaturfühler j 4x100 grk00002

CODICE	VALID.	SCAD.	POS.	E
2012263			**1**	Asa para puerta horno completa
2011212			**2**	Forro interno asa d=36
7070179			**3**	Junta negra para puerta 50 SH
2011881			**4**	Perno sup. Para puerta d.19
2013120			**5**	Puerta completa
2012515			**6**	Portalámparas cableado completo
6061054			**7**	Luz alógena 12v 20w
5900122			**8**	Codillo para cierre
2011882			**9**	Perno regulación puerta d.20
2011892			**10**	Cubeta v/agua condens. Horno ens.da
2013129			**11**	Cristal serigrafiado para horno ens.do
2011888			**12**	Cubeta r/agua condens. Cristal ens.da
6063075			**13**	Portalámparas completo lamp.vet.ca.
6063077			**13A**	Cristal para lámparas
2011887			**14**	Alojamiento para perno micro puerta
2013121			**15**	puerta + Cristal templado para horno
6002001			**16**	Resistencia w 8400 v 230
2005173			**17**	Junta para resistencias 144x25
5901006			**18**	Ventilador horno pala polig. 180x100
6033175			**19**	Ventilador 120x120x38 clase f
6032122			**20**	Motor a.3ph 2758 hp0,25/0,05 cl.h
7070150			**21**	Junta eje m. 9461-15x33x3
6043088			**22**	Micro bip. a pulsador VBR0004
2011886			**24**	Perno micro puerta ens.do
7070166			**25**	Junta 08716 negra x puerta
6000093			**26**	Sonda j tubo 110x3 cavo 1400
6010002			**27**	Termostato 3f seg.150°c 5532522811
6010008			**28**	Termostato 3f seg.350°c 5532562807
6000089			**29**	Sonda de nivel tl10/b 9.0.81.15
6000100			**30**	Sonda ntc cavo 1,5ml d.6x30
2006624			**31**	Tobera para abatimiento del vapor
6042095			**32**	Boquilla para electroválvula 0,25 l/1'
6042097			**33**	Boquilla para electroválvula negra 3l/1'
6042071			**34**	Electroválvula 3/4" 2v 253r-d180
6042075			**35**	Electroválvula 1/2"ff 2v 230v 8334
2012003			**36**	Generador vapor comp. 7,6kw/400v
6003290			**37**	Resistencia brida w 7600 v 230/400
2011777			**38**	Junta para brida s.u. 58x46
2013829			**39**	Tablero compl.horno MOD 6gr cl5
2012260			**40**	Llave neutra para encoder d=6
2012261			**41**	Llave serigrafiada para horno d=6
6030030			**42**	Conmutador 10x16a 8p cs0169134291
6090051			**43**	Filtro antiparásito 411.13.5001
6046038			**44**	Contactor trip. 25a/ac1 b.230v 1l
6010084			**45**	Circuito control inversión sentido
6042049			**46**	Temporizador ret.dis. Atd220
6041043			**47**	Control nivel gen. Vap. 912907
6040015			**48**	Zócalo para relé es 50
6041009			**49**	Relé 2 c./intercambio
6010103			**50**	Circuito buzzer con cable
6010093			**51**	Circuito vaporetta
6010079			**52**	Transformador circuito 220/12v 5/6va
6041065			**53**	Transformador str105si-h 11,5/230v
6046045			**54**	Contactor trip. Mc6.10.230 50/60
6010101			**55**	Circuito horno base

CODICE	VALID.	SCAD.	POS.	E
6010100			**56**	Circuito horno teclado
6010102			**57**	Encoder de selección
6000098			**58**	Sonda/agujón j 4x100 grk00002