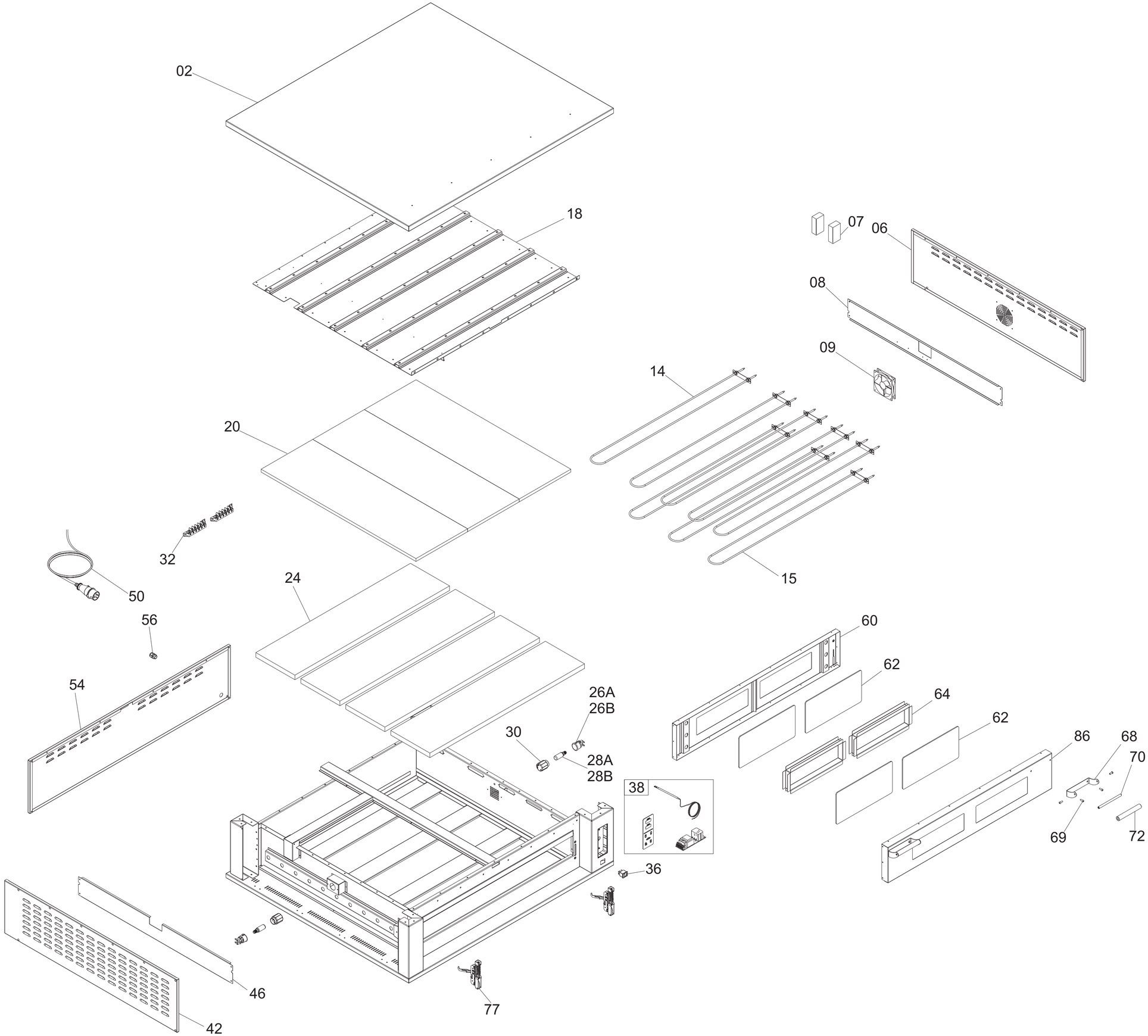
02
18
07
06
08
09
14
20
32
15
50
24
56
60
62
64
62
54
26A
26B
30
28A
28B
38
86
68
70
69
72
36
46
42
77

VESUVIO 105X105 EL CE tav. unica

Riferi	Nome prodotto	Codice
7	RELE VSV	IGS804083
9	VENTOLA VSV	IGS816123
14	RESIST.INF+SUP.VSV 105 1500W 400V	IGS803643
20	PIANO REFRATTARIO VESUVIO 105 X 105	IGS801413
26A	PORTA LAMPADA VSV	IGS816063
26B	PORTALAMPADA A BAIONETTA VSV	IGS816183
28B	LAMPADA ALOGENA A BAIONETTA 25W VSV	IGS816083
28A	LAMPADA FORNO 20W VSV	IGS816053
30	VETRO LAMPADA FORNO VSV	IGS816073
32	MORSETTIERA VSV	IGS812143
36	INTERRUTTORE VESUVIO 70X70	IGS816103
38	PANNELLO COMANDI+SCHEDA VSV EL	IGS804503
50	CAVO ALIMENTAZIONE 400V/50HZ	IGS811323
56	PRESSACAVO VSV	IGS712043
62	VETRO PORTA VSV	IGS801233
69	VITE TBEI ISO 7380 M 6X16	IX27380006016
70	ASTA MANIGLIA VSV105X70-105X105	IGS808183
72	IMP. MANIGLIA VSV105X70-105X105	IGS814643
77	CERNIERA PORTA VSV 85.105X70.105	IGS818343