DESPIECES DEL SERVICIO TECNICO

Vitrinas Refrigeradas para Tapas
Vitrines Réfrigérées pour «Tapas»
Refrigerated Display Trays «Tapas-bar»
Vetrine Refrigerate per Antipasti

Serie VTP

FEBRERO 2002

FAGOR

Fagor Industrial

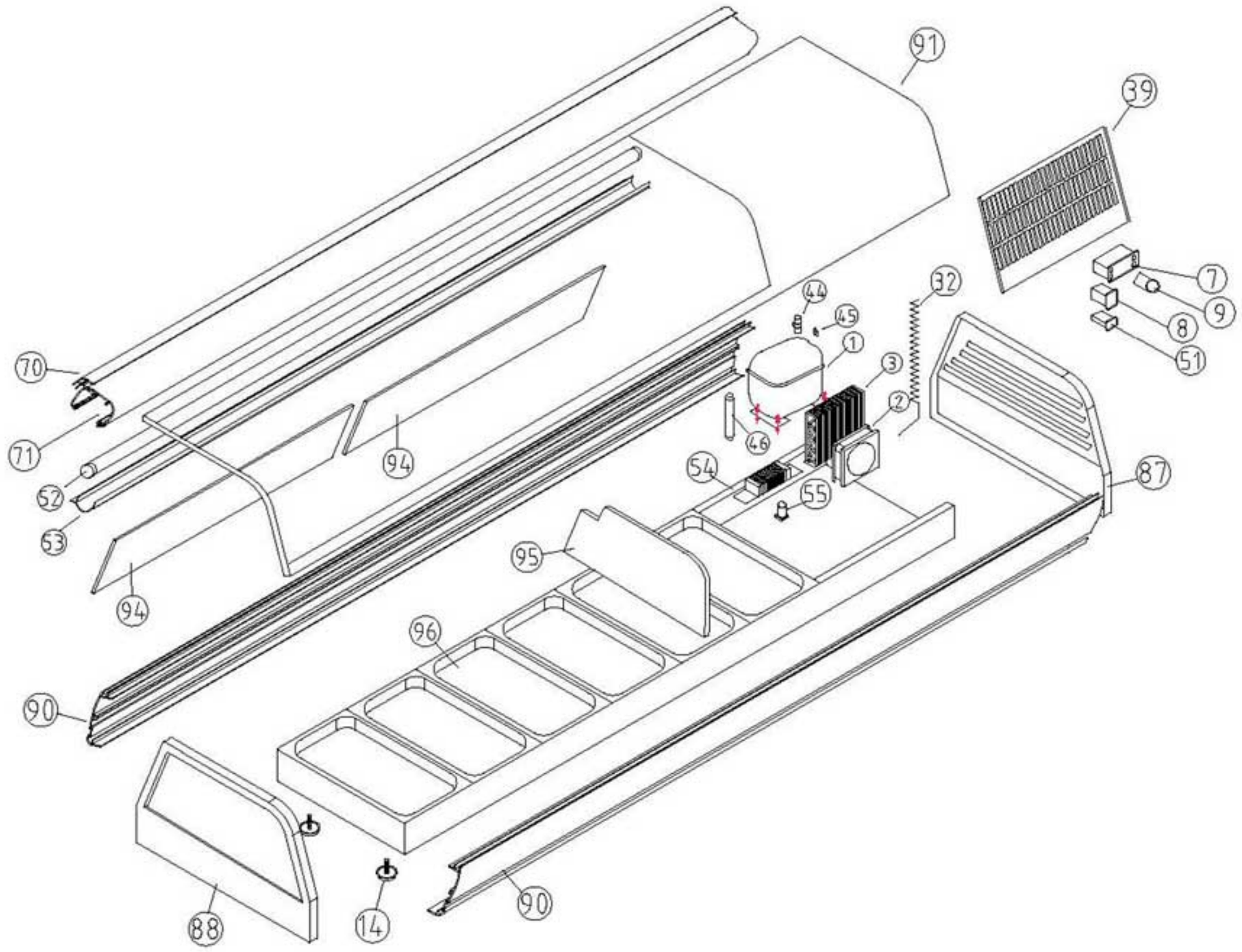

COMUN A

VTP / C - Bandejas Frías Expositoras para tapas con motor incorporado y cristal Curvo

	Firma	Fecha
Dibujado	M. Mellado	4-8-97
Proyectado		
Comprobado		

DESPIECE BANDEJAS FRIAS

Código DSP0111

FAGOR FAGOFRI S.A.

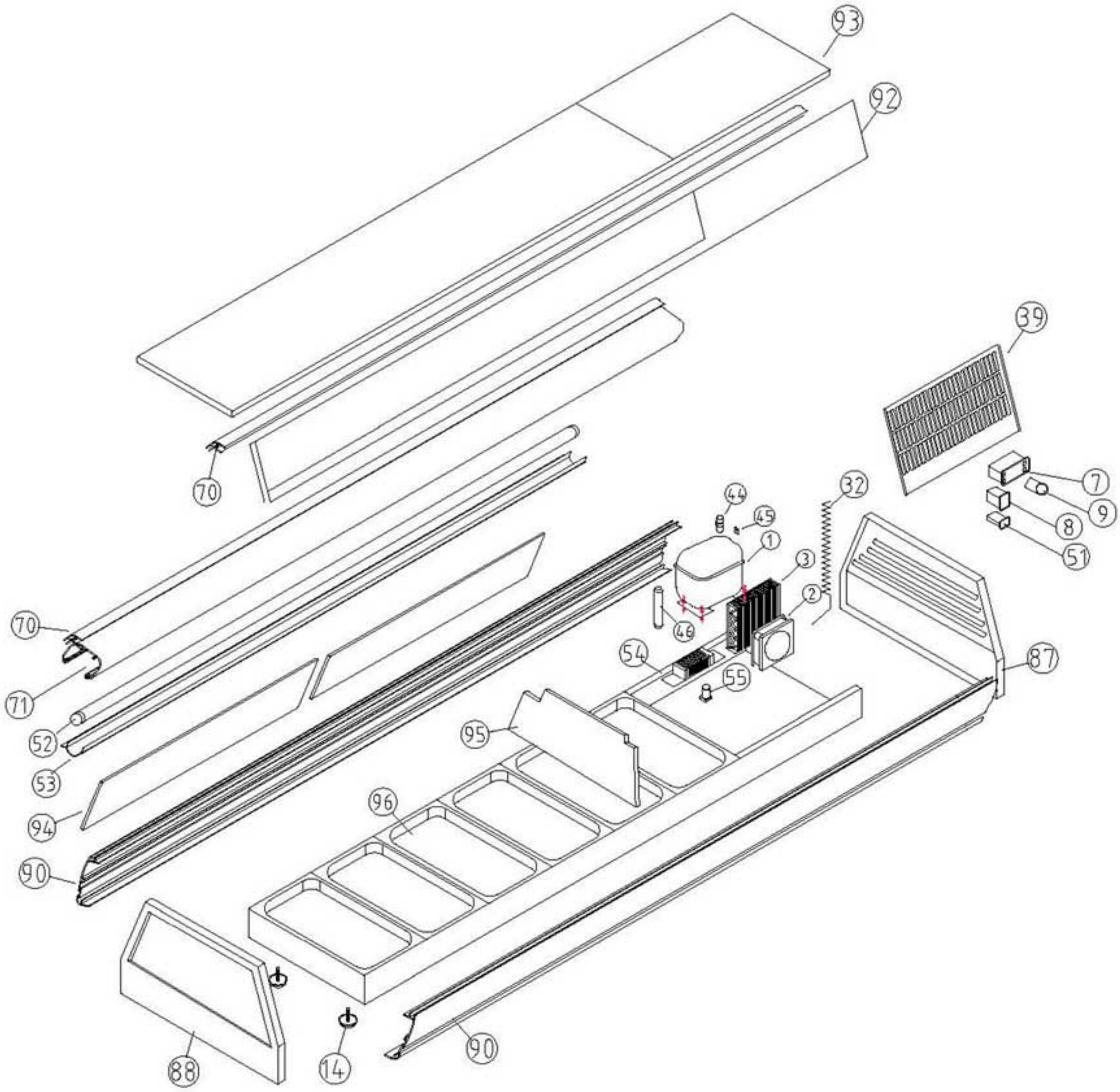

COMUN A

VTP / P - Bandejas Frías Expositoras para tapas con motor incorporado y cristal Plano

	Firma	Fecha
Dibujado	M. Mellado	4-8-97
Proyectado		
Comprobado		

DESPIECE BANDEJAS FRIAS

Código DSP0112

FAGOR

FAGOFRI S.A.

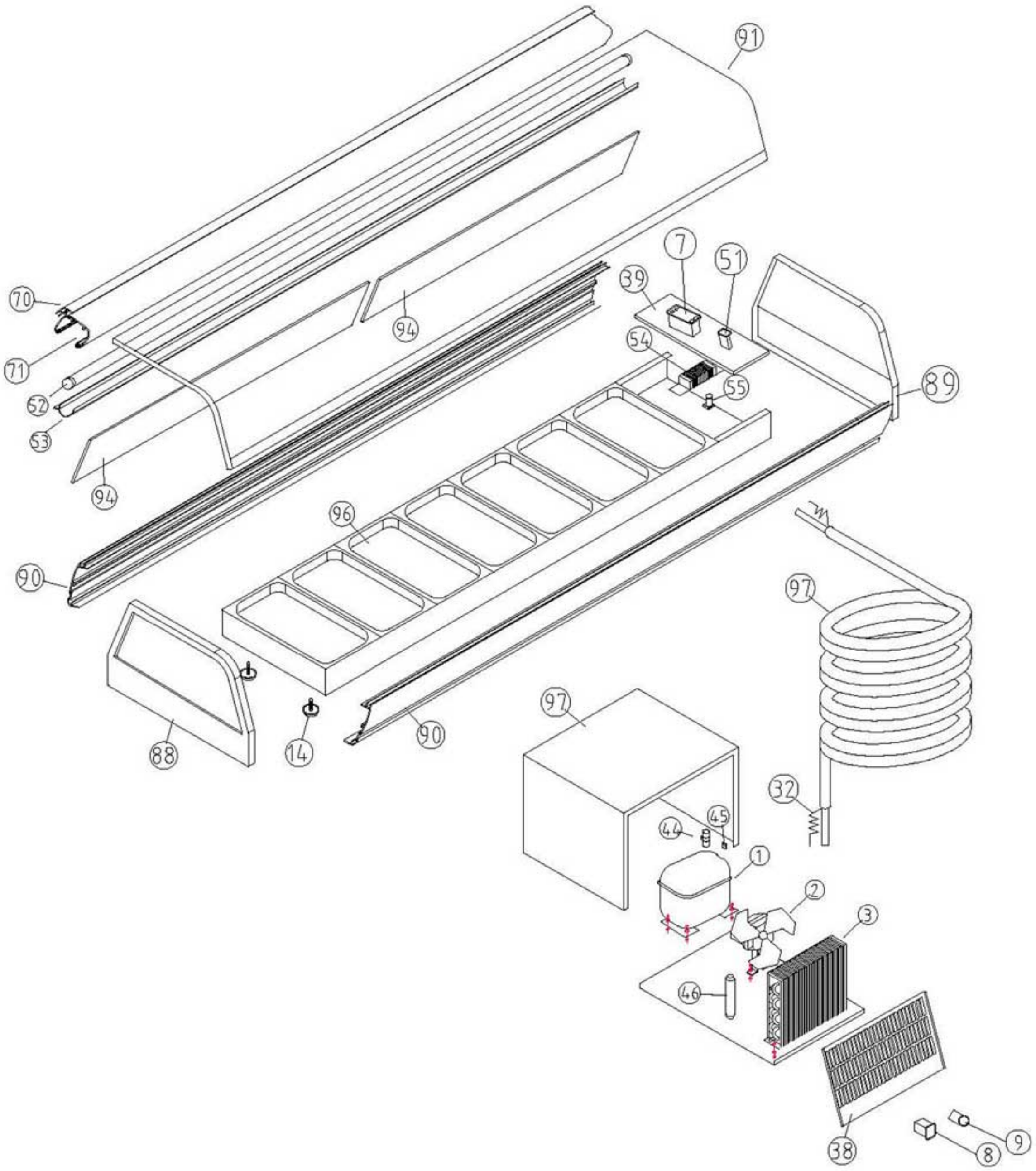

COMUN A

VTP / C - Bandejas Frías Expositoras para tapas con motor Remoto y cristal Curvo

	Firma	Fecha
Dibujado	M. Mellado	4-8-97
Proyectado		
Comprobado		

DESPIECE BANDEJAS FRIAS

Código DSP0113

FAGOR

FAGOFRI S.A.

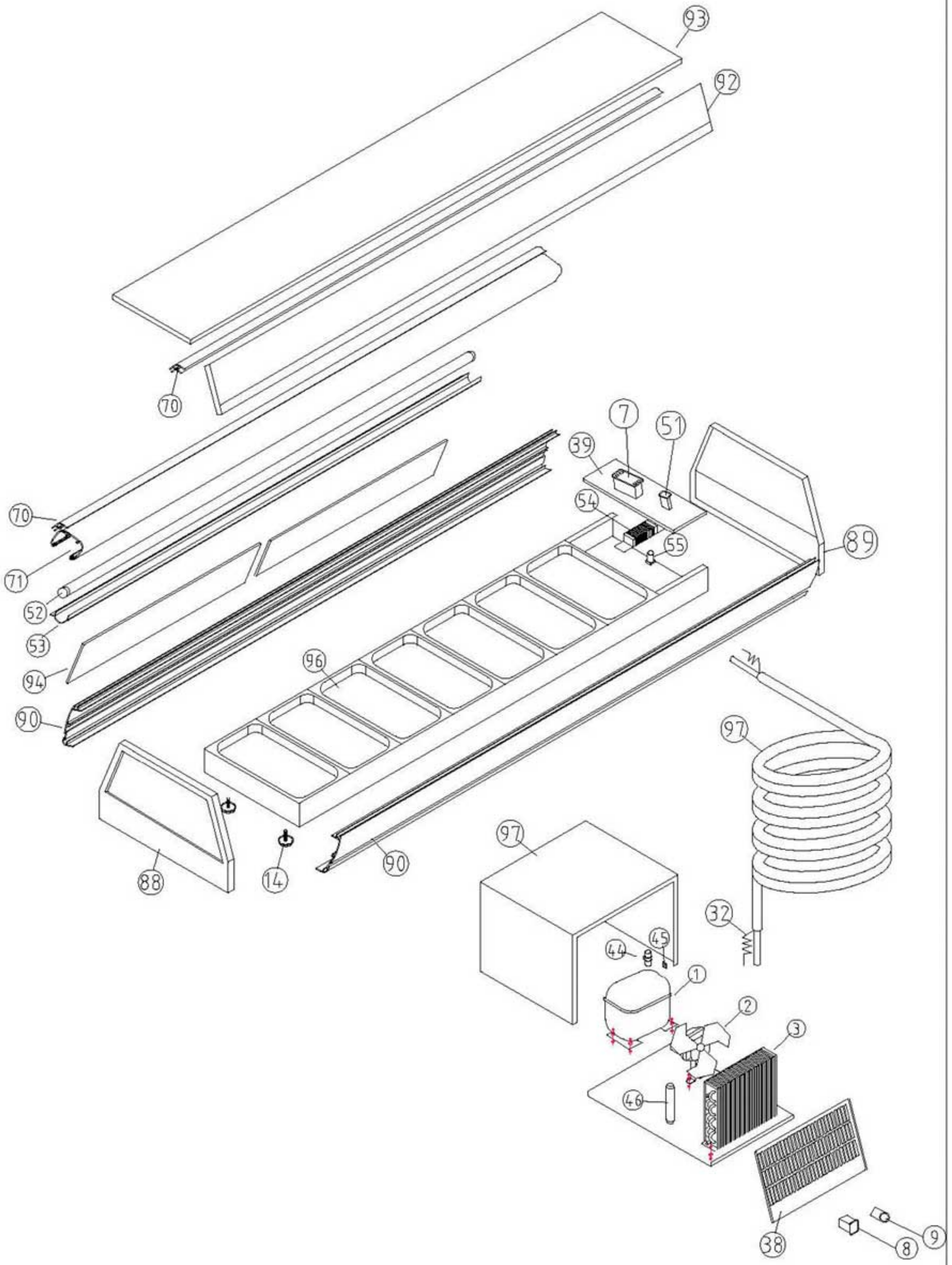

COMUN A

VTP / P - Bandejas Frías Expositoras para tapas con motor Remoto y cristal Plano

	Firma	Fecha
Dibujado	M. Mellado	4-8-97
Proyectado		
Comprobado		

DESPIECE BANDEJAS FRIAS

Código DSP0114

FAGOR

FAGOFRI S.A.

FAGOR
FAGOFRI SA

PLANO DESPIECE

	FAGOFRI Código	MATERIAL	DSP-0112	DSP-0111	DSP-0112	DSP-0111				
		MODELO	VTP-139-P	VTP-139-C	VTP-175-P	VTP-175-C	VTP-139-R/P	VTP-139-R/C	VTP-175-R/P	VTP-175-R/C
			1	1	1	1	1	1	1	1
1	6001700011	Compresor, Danfoss TL-4-G	1	1	1	1	1	1	1	1
2	6001506003	Ventilador unidad condensadora, 120x120x40 rodamiento de bolas	1	1	1	1				
2	6001506004	Ventilador unidad condensadora, 5 w					1	1	1	1
3	6001911017	Condensador , 7x2 con bafle, BFI	1	1	1	1				
3	6001911004	Condensador, 4x2 techo					1	1	1	1
7	6001507045	Control digital refrigeración, CAREL IR32SE0000 con sonda y transformador	1	1	1	1	1	1	1	1
7	6001507046	Control digital refrigeración, CAREL PJ32SOPOOK con sondas	1	1	1	1	1	1	1	1
7	6001507039	Control digital refrigeración, ELIWELL EWDC 112 con sonda	1	1	1	1	1	1	1	1
7	6001507002	Control digital refrigeración, ELIWELL EWPC 961 N con sonda y transformador	1	1	1	1	1	1	1	1
8	6001507003	Interruptor general on / off, BIPOLAR N/ABMAR 220 V. IB4-3106	1	1	1	1	1	1	1	1
9	6001507005	Piloto funcionamiento compresor, L-312 Ø13 mm 220 V AMBAR	1	1	1	1	1	1	1	1
14	6000300010	Reguladores altura, M10x40	4	4	4	4	4	4	4	4
32	6009991511	Tubo capilar, 0,7x1350	1	1	1	1				
32	6009991502	Tubo capilar, 0,8x2750					1	1	1	1
39	6009990020	Cuadro de mandos bandeja fria, Motor incorporado	1	1	1	1				
44	6004000021	Relé de arranque compresor TL-4-G, Danfoss 117U6004	1	1	1	1	1	1	1	1
45	6004000007	Condensador de arranque compresor TL, Danfoss 117U5014	1	1	1	1	1	1	1	1
46	6000601004	Filtro secador, 20 gr. 1/4 x 1/4	1	1	1	1	1	1	1	1
48	6002000057	Sonda termostato, NTC 938 Ohm	1	1	1	1	1	1	1	1
51	6001507004	Interruptor Iluminación, Unipolar rojo	1	1	1	1	1	1	1	1
52	6001509004	Tubo fluorescente, 23 w	1	1						
52	6001509003	Tubo fluorescente, 36 w			1	1	1	1		
52	6001509005	Tubo fluorescente, 58 w							1	1
54	6001507022	Reactancia, 20 w	1	1						
54	6001507023	Reactancia, 40 w			1	1	1	1		
54	6001507015	Reactancia, 65 w							1	1
55	6001507016	Cebador, 4 - 80 w	1	1	1	1	1	1	1	1
70	6002300014	Perfil unión cristales BF, Aluminio plata 1367	2	1			2	1		
70	6002300016	Perfil unión cristales BF, Aluminio plata 1719			2	1			2	1
71	6002300010	Perfil pantalla iluminación BF, Aluminio plata 1367	1	1			1	1		
71	6002300011	Perfil pantalla iluminación BF, Aluminio plata 1719			1	1			1	1
87	6000202225	Costado lado grupo BFIC, ventilación motor		1		1				
87	6000202224	Costado lado grupo BFIP, ventilación motor	1		1					
88	6000202227	Costado lado izquierdo BFC, transparente		1		1		1		1

FAGOR
FAGOFRI SA

PLANO DESPIECE

	FAGOFRI Código	MATERIAL	DSP-0112	DSP-0111	DSP-0112	DSP-0111				
MODELO			VTP-139-P	VTP-139-C	VTP-175-P	VTP-175-C	VTP-139-R/P	VTP-139-R/C	VTP-175-R/P	VTP-175-R/C
			1	1	1	1	1	1	1	1
88	6000202226	Costado lado izquierdo BFP, transparente	1		1		1		1	
89	6000202229	Costado lado derecho BFRC, transparente						1		1
89	6000202228	Costado lado derecho BFRP, transparente					1		1	
90	6002300018	Perfil frontal decorativo BF, Aluminio plata 1367	2	2			2	2		
90	6002300017	Perfil frontal decorativo BF, Aluminio plata 1719			2	2			2	2
91	6002101001	Cristal BFIC-6, 1364		1						
91	6002101002	Cristal BFIC-8, 1716				1				
91	6002101003	Cristal BFRC-7, 1364						1		
91	6002101004	Cristal BFRC-9, 1716								1
92	6002101009	Cristal frontal BFRP, 1364x165x5	1				1			
92	6002101011	Cristal frontal BFRP, 1716x165x5			1				1	
93	6002101010	Cristal tapa BFRP, 1364x265x5	1				1			
93	6002101012	Cristal tapa BFRP, 1716x265x5			1				1	
94	6002101006	Puerta bandeja fria con uñero, 695x163x5					2	2		
94	6002101007	Puerta bandeja fria con uñero, 725x163x5			2	2				
94	6002101008	Puerta bandeja fria con uñero, 870x163x5							2	2
94	6002101005	Puerta con uñero BFI-6, 550x163x5	2	2						
95	6002801102	Costado interior BFIC, metacrilato 5 mm	1		1					
95	6002801101	Costado interior BFIP, metacrilato 5 mm		1		1				
96	6002004008	Cubetas bandeja fria, Gastronorma 1/3x40	6	8	6	8	7	9	7	9
97	6009990060	Carcasa pre-instalación,					1	1	1	1
98	6009990061	Conexión motor bandeja fria remota,					1	1	1	1