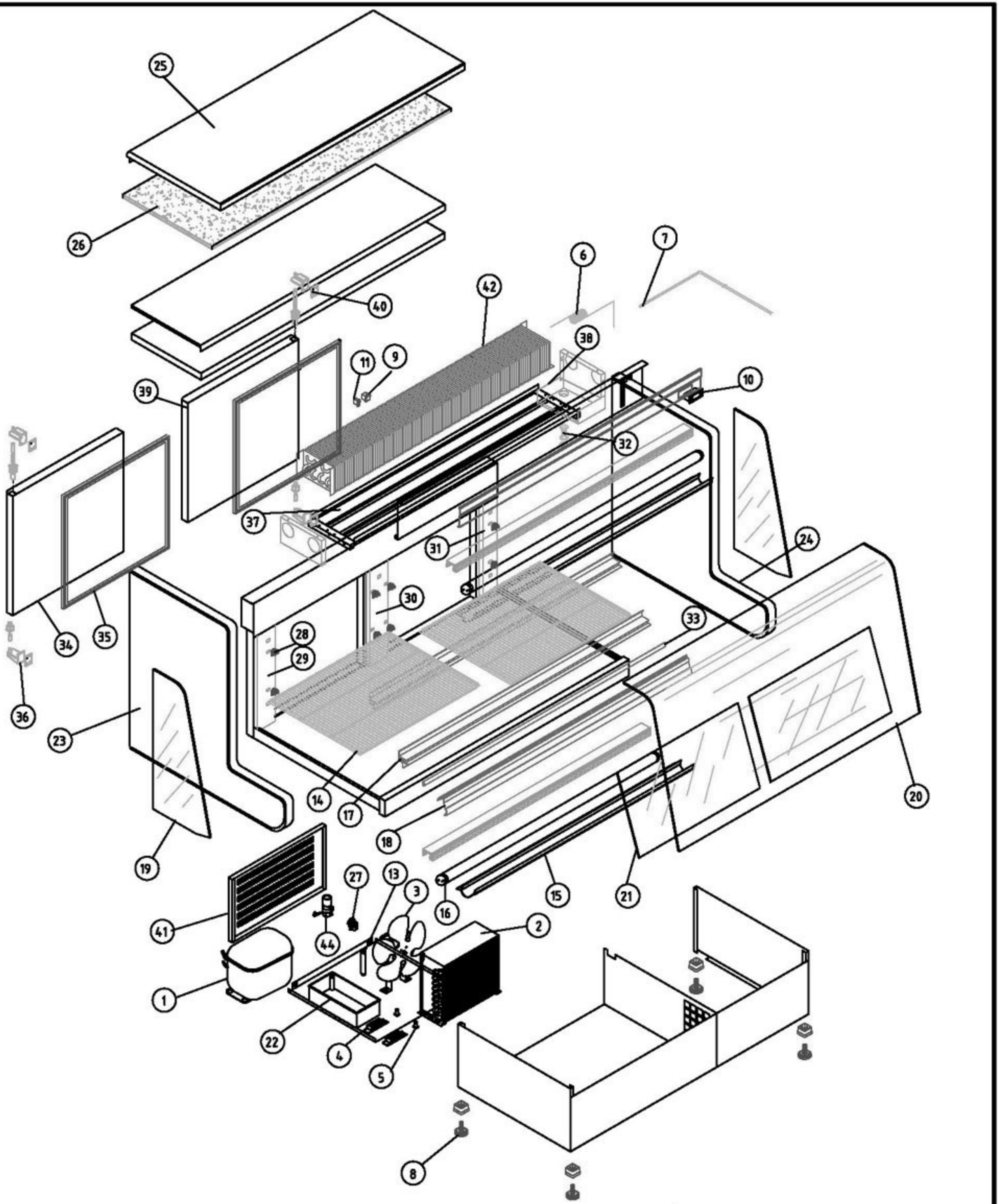


V1 VITRINAS CERRADAS

COD. PIEZA: X

SUSTITUYE A: .

SUSTITUIDO POR: .

COTAS SIN TOLERANCIA **DIN 7168-f**

| | GRADO TOLERANCIA | FINO | MEDIO | GRUESO |
|---|---|---|---|---|
| ANGULAR | HASTA 10 mm | ±1° | | ±1° 30' |
| | MAS DE 10 A 50 mm | ±30' | | ±50' |
| | MAS DE 50 A 120 mm | ±20' | | ±25' |
| | MAS DE 120 A 400 mm | ±10' | | ±15' |
| | MAS DE 400 mm | ±5' | | ±10' |

| | GRADO TOLERANCIA | FINO | MEDIO | GRUESO |
|---|---|---|---|---|
| LINEAL | HASTA 3 mm | ±0,05 | ±0,10 | ±0,15 |
| | MAS DE 3 A 6 mm | ±0,05 | ±0,10 | ±0,20 |
| | MAS DE 6 A 30 mm | ±0,10 | ±0,20 | ±0,50 |
| | MAS DE 30 A 120 mm | ±0,15 | ±0,30 | ±0,80 |
| | MAS DE 120 A 400 mm | ±0,20 | ±0,50 | ±1,20 |
| | MAS DE 400 A 1000 mm | ±0,30 | ±0,80 | ±2,00 |
| | MAS DE 1000 A 2000 mm | ±0,50 | ±1,20 | ±3,00 |

Material:

Acabado:

COMÚN A

| MODELO | Ud. | MODELO | Ud. | MODELO | Ud. | MODELO | Ud. | MODELO |
|---|---|---|---|---|---|---|---|---|
| VC-14-I | 1 | | | | | | | |
| | | | | | | | | |
| | | | | | | | | |

| | | |
|---|---|---|
| A4 | Nombre | Fecha |
| Dibujado | MJGG | . 21-3-03 |
| Modificado | . | . |

FAGOR
FAGOFRI s.a.

Escala 1:25

# RECAMBIOS VC-14-I

Código máquina:

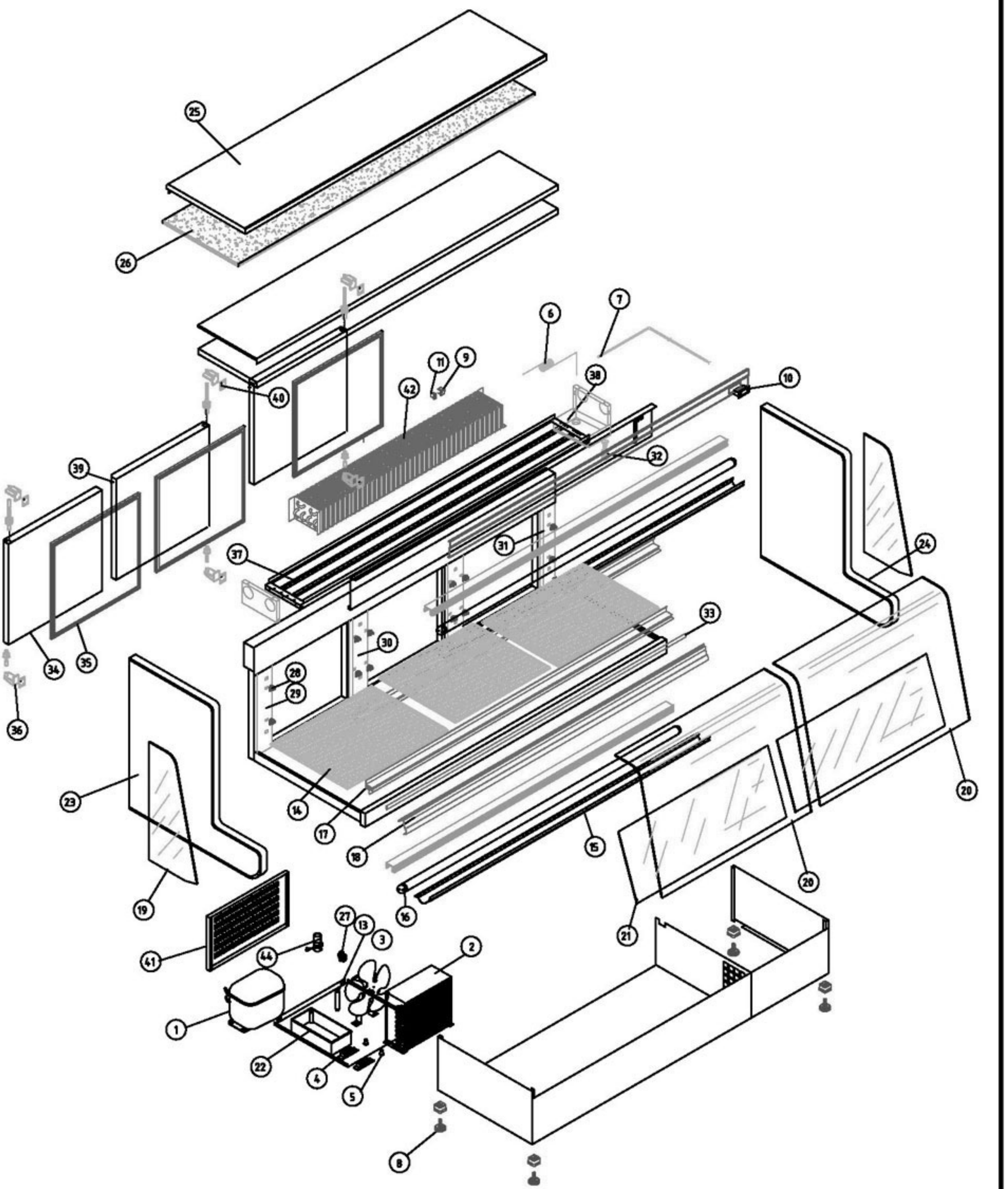


V1 VITRINAS CERRADAS

COD. PIEZA:

SUSTITUYE A: .

SUSTITUIDO POR: .

COTAS SIN TOLERANCIA **DIN 7168-f**

| | GRADO TOLERANCIA | FINO | MEDIO | GRUESO |
|---|---|---|---|---|
| ANGULAR | HASTA 10 mm | ±1° | | ±1° 30' |
| | MAS DE 10 A 50 mm | ±30' | | ±50' |
| | MAS DE 50 A 120 mm | ±20' | | ±25' |
| | MAS DE 120 A 400 mm | ±10' | | ±15' |
| | MAS DE 400 mm | ±5' | | ±10' |

| | GRADO TOLERANCIA | FINO | MEDIO | GRUESO |
|---|---|---|---|---|
| LINEAL | HASTA 3 mm | ±0,05 | ±0,10 | ±0,15 |
| | MAS DE 3 A 6 mm | ±0,05 | ±0,10 | ±0,20 |
| | MAS DE 6 A 30 mm | ±0,10 | ±0,20 | ±0,50 |
| | MAS DE 30 A 120 mm | ±0,15 | ±0,30 | ±0,80 |
| | MAS DE 120 A 400 mm | ±0,20 | ±0,50 | ±1,20 |
| | MAS DE 400 A 1000 mm | ±0,30 | ±0,80 | ±2,00 |
| | MAS DE 1000 A 2000 mm | ±0,50 | ±1,20 | ±3,00 |

Material:

Acabado:

COMÚN A

| MODELO | Ud. | MODELO | Ud. | MODELO | Ud. | MODELO | Ud. | MODELO |
|---|---|---|---|---|---|---|---|---|
| VC-20-I | 1 | | | | | | | |
| | | | | | | | | |
| | | | | | | | | |

| | | | |
|---|---|---|---|
| A4 | Nombre | Fecha | FAGOR FAGOFRI s.a. |
| Dibujado | MJGG | .24-3-03 | |
| Modificado | . | . | |
| Escala 1:30 | RECAMBIOS VC-20-I | | Código máquina: |

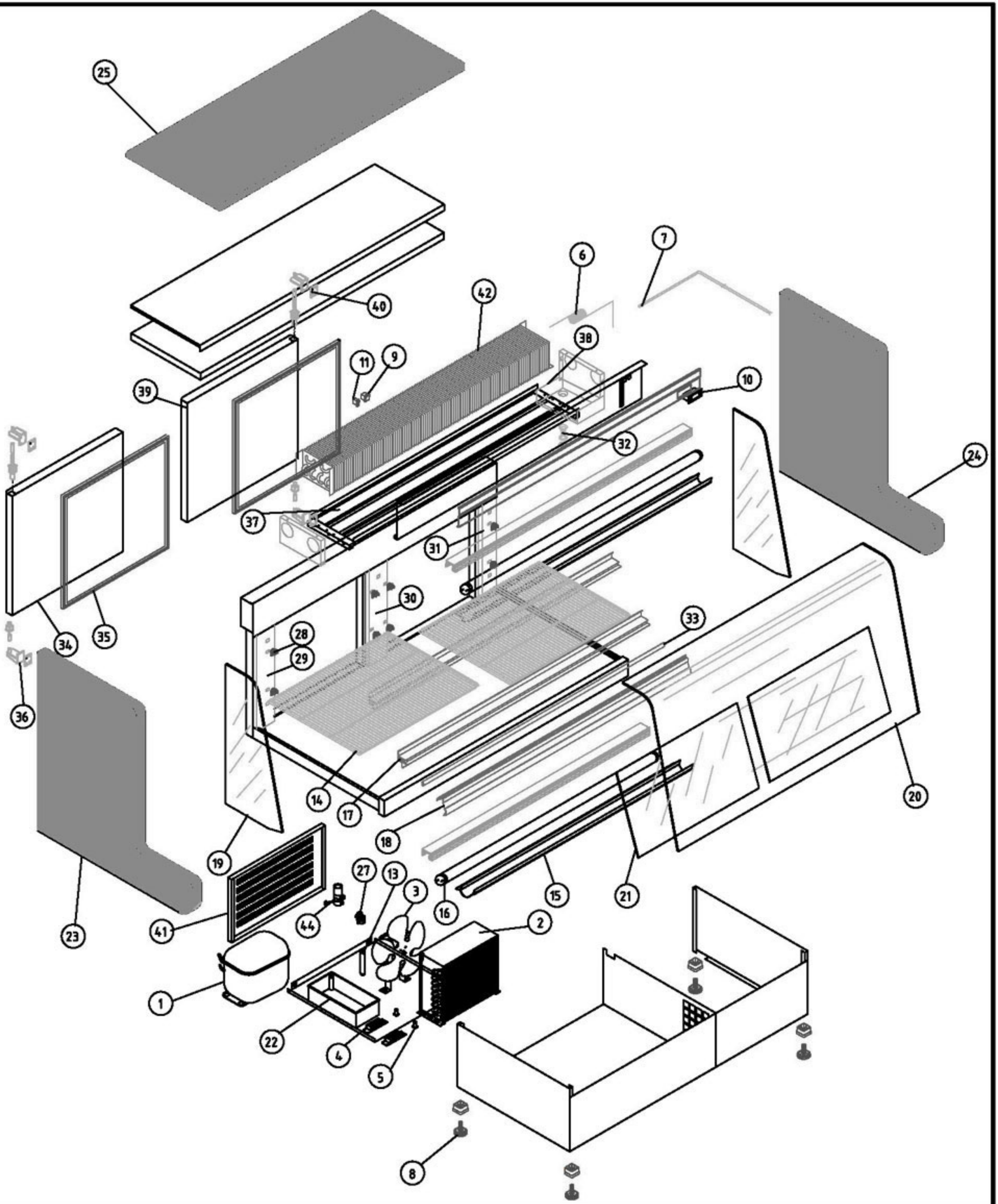


V1 VITRINAS CERRADAS

COD. PIEZA: X

SUSTITUYE A: .

SUSTITUIDO POR: .

COTAS SIN TOLERANCIA **DIN 7168-f**

| | GRADO TOLERANCIA | FINO | MEDIO | GRUESO |
|---|---|---|---|---|
| ANGULAR | HASTA 10 mm | ±1° | | ±1° 30' |
| | MAS DE 10 A 50 mm | ±30' | | ±50' |
| | MAS DE 50 A 120 mm | ±20' | | ±25' |
| | MAS DE 120 A 400 mm | ±10' | | ±15' |
| | MAS DE 400 mm | ±5' | | ±10' |

| | GRADO TOLERANCIA | FINO | MEDIO | GRUESO |
|---|---|---|---|---|
| LINEAL | HASTA 3 mm | ±0,05 | ±0,10 | ±0,15 |
| | MAS DE 3 A 6 mm | ±0,05 | ±0,10 | ±0,20 |
| | MAS DE 6 A 30 mm | ±0,10 | ±0,20 | ±0,50 |
| | MAS DE 30 A 120 mm | ±0,15 | ±0,30 | ±0,80 |
| | MAS DE 120 A 400 mm | ±0,20 | ±0,50 | ±1,20 |
| | MAS DE 400 A 1000 mm | ±0,30 | ±0,80 | ±2,00 |
| | MAS DE 1000 A 2000 mm | ±0,50 | ±1,20 | ±3,00 |

Material:

Acabado:

COMÚN A

| MODELO | Ud. | MODELO | Ud. | MODELO | Ud. | MODELO | Ud. | MODELO |
|---|---|---|---|---|---|---|---|---|
| VC-14-M | 1 | | | | | | | |
| | | | | | | | | |
| | | | | | | | | |

| | | | |
|---|---|---|---|
| A4 | Nombre | Fecha | FAGOR FAGOFRI s.a. |
| Dibujado | MJGG | . 24-3-03 | |
| Modificado | . | . | |
| Escala 1:25 | RECAMBIOS VC-14-M | | Código máquina: |

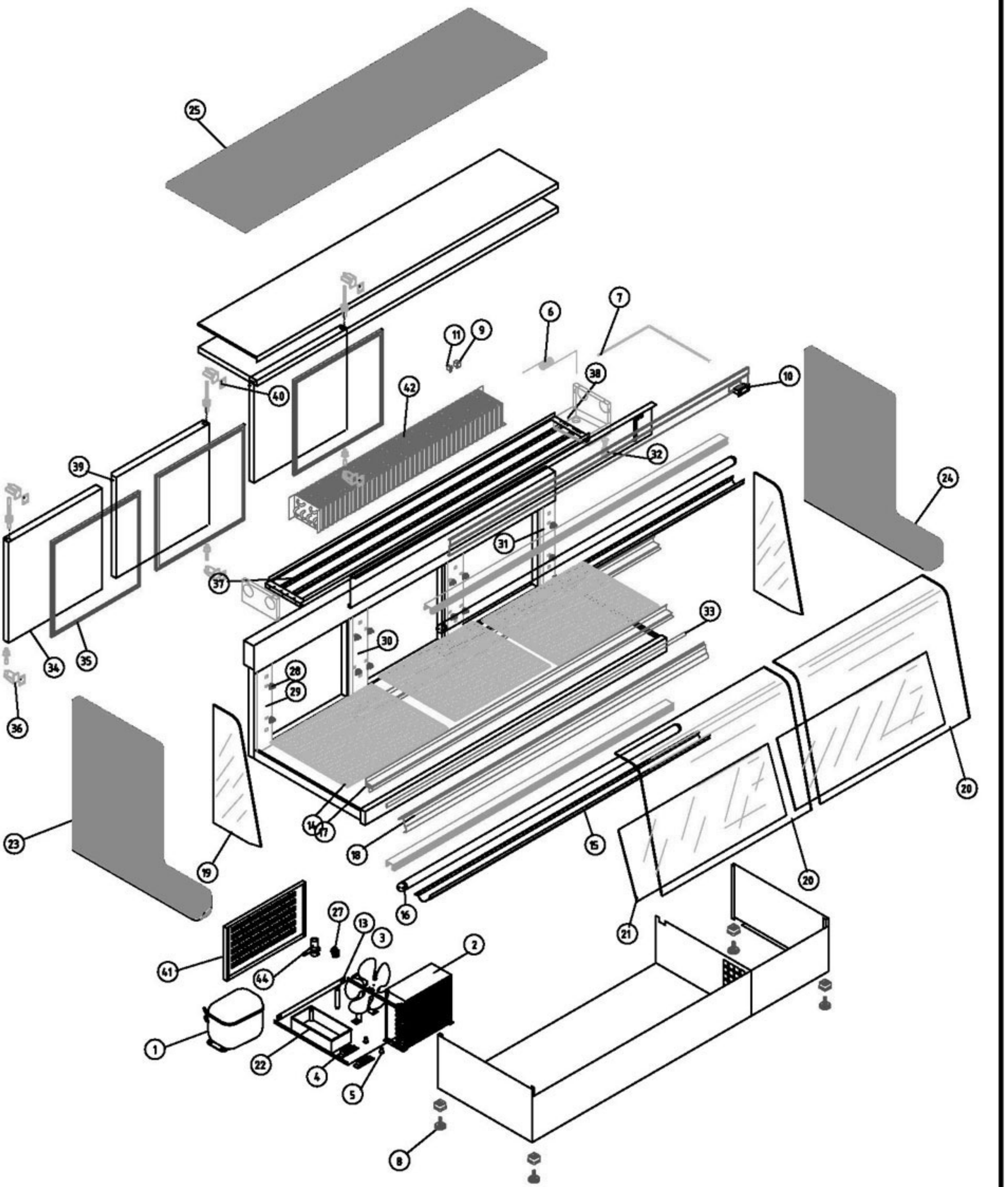


V1 VITRINAS CERRADAS

COD. PIEZA:

SUSTITUYE A: .

SUSTITUIDO POR: .

COTAS SIN TOLERANCIA **DIN 7168-f**

| | GRADO TOLERANCIA | FINO | MEDIO | GRUESO |
|---|---|---|---|---|
| ANGULAR | HASTA 10 mm | ±1° | | ±1° 30' |
| | MAS DE 10 A 50 mm | ±30' | | ±50' |
| | MAS DE 50 A 120 mm | ±20' | | ±25' |
| | MAS DE 120 A 400 mm | ±10' | | ±15' |
| | MAS DE 400 mm | ±5' | | ±10' |

| | GRADO TOLERANCIA | FINO | MEDIO | GRUESO |
|---|---|---|---|---|
| LINEAL | HASTA 3 mm | ±0,05 | ±0,10 | ±0,15 |
| | MAS DE 3 A 6 mm | ±0,05 | ±0,10 | ±0,20 |
| | MAS DE 6 A 30 mm | ±0,10 | ±0,20 | ±0,50 |
| | MAS DE 30 A 120 mm | ±0,15 | ±0,30 | ±0,80 |
| | MAS DE 120 A 400 mm | ±0,20 | ±0,50 | ±1,20 |
| | MAS DE 400 A 1000 mm | ±0,30 | ±0,80 | ±2,00 |
| | MAS DE 1000 A 2000 mm | ±0,50 | ±1,20 | ±3,00 |

Material:

Acabado:

COMÚN A

| MODELO | Ud. | MODELO | Ud. | MODELO | Ud. | MODELO | Ud. | MODELO |
|---|---|---|---|---|---|---|---|---|
| VC-20-M | 1 | | | | | | | |
| | | | | | | | | |
| | | | | | | | | |

| | | |
|---|---|---|
| A4 | Nombre | Fecha |
| Dibujado | MJGG | .24-3-03 |
| Modificado | . | . |

FAGOR
FAGOFRI s.a.

Escala 1:30

# RECAMBIOS VC-20-M

Código máquina:

# RECAMBIOS VITRINAS ASPES

revisión 01-03-2003

FAGOR

FAGOFRI S.A.

| Nº | CÓDIGO | DESCRIPCIÓN | MODELOS | VC-14-I | VC-20-I | VC-14-M | VC-20-M |
|---|---|---|---|---|---|---|---|
| | | | | VITRINA CERRADA | | | |
| 1 | 6021010008 | COMPR.SC-12-G R134A | | 1 | 1 | 1 | 1 |
| 2 | 6029020003 | CONDENSADOR 9X3 FAGC0021 | | 1 | 1 | 1 | 1 |
| 3 | 6021050002 | VENTILADOR 10W PATA -PALA 220V | | 1 | 1 | 1 | 1 |
| 4 | 6021290014 | REACTANCIA 220V/40W | | 1 | | 1 | |
| 4 | 6021290007 | REACTANCIAS 220/65W | | | 1 | | 1 |
| 5 | 6021290012 | CEBADOR 4-80W 220V | | 1 | 1 | 1 | 1 |
| 6 | V107020005 | CAPILAR 1,25X2100 | | 1 | 1 | 1 | 1 |
| 7 | 6021350013 | SONDA TERMOST.REF NTC 15KOhm | | 1 | 1 | 1 | 1 |
| 8 | 6003010016 | CONTERA 30X30 REGULADOR M10 | | 1 | 1 | 1 | 1 |
| 9 | 6021130003 | PILOTO AMB.FUNCION. | | 1 | 1 | 1 | 1 |
| 10 | 6021350015 | TERMOSTATO TERM. REFRIG.ID 961F | | 1 | 1 | 1 | 1 |
| 11 | 6021130001 | INTERRUP.BIPOLAR AMBAR.ON/OFF | | 1 | 1 | 1 | 1 |
| 13 | 6047010003 | FILTRO DESHIDRAT.40GR 1/4X1/4 | | 1 | 1 | 1 | 1 |
| 14 | 6027010011 | PARRILLA VC LATERAL SUP.637X487 | | 2 | 2 | 2 | 2 |
| 14 | 6027010010 | PARRILLA VC LATERAL INF.637X527 | | 2 | 2 | 2 | 2 |
| 14 | 6027010012 | PARRIL VC20 INF.CENT.600X520 | | | 1 | | 1 |
| 14 | 6027010013 | PARRIL VC20 SUP.CENT.600X480 | | | 1 | | 1 |
| 15 | 6007170102 | PERFIL POLICARBONATO 1860 MM | | | 1 | | 1 |
| 15 | 6007170111 | PERFIL POLICARBONATO 1760 MM | | | 1 | | 1 |
| 15 | 6007170108 | PERFIL POLICARBONATO 1160MM | | 1 | | 1 | |
| 15 | 6007170101 | PERFIL POLICARBONATO 1260MM | | 1 | | 1 | |
| 16 | 6021290004 | TUBO FLUORESCENTE DE 23W | | 2 | | 2 | |
| 16 | 6021290005 | TUBO FLUORESCENTE DE 58W | | | 2 | | 2 |
| 17 | V107130023 | PERFIL SOP. EST.VC 1890 PLATA | | | 2 | | |
| 17 | V107130025 | PERFIL SOP. EST.VC 1866 ORO | | | | | 2 |
| 17 | V107130024 | PERFIL SOP.DECOR.VC 1866 PLATA | | | 2 | | 2 |
| 17 | V107130022 | PERFIL SOPORTE DECORAC.VC 1266 PLATA | | | | 2 | |
| 17 | V107130020 | PERFIL SOPORTE ESTANTE VC 1290 PLATA | | 2 | | 2 | |
| 17 | V107130021 | PERFIL SOPORTE DECORAC.VC 1266 PLATA | | 2 | | 2 | |
| 18 | V107130013 | PERFIL FRONTAL ORO VC 1900 MM | | | | | 1 |
| 18 | V107130011 | PERFIL FRONTAL PLATA VC 1900 | | | 1 | | |
| 18 | V107130012 | PERFIL FRONTAL ORO VC 1300 | | | | 1 | |
| 18 | V107130010 | PERFIL FRONTAL PLATA VC 1300 | | 1 | | | |
| 19 | 6035050001 | COST.LUNA PULIDA 300X642X8 VC | | 2 | 2 | 2 | 2 |
| 20 | 6035010012 | CRISTAL CURVO 941 MM. VC-20 | | | 2 | | 2 |
| 20 | 6035010002 | CRISTAL CURVO 1280 MM VC-14 | | 1 | | 1 | |
| 21 | 6035050005 | TABICA LUNA PULIDA 940X350X6 | | | 2 | | 2 |
| 21 | 6035050004 | TABICA LUNA PULIDA 640X350X6 | | 2 | | 2 | |
| 22 | 6003010023 | BANDEJA EVAPORACIÓN AUTOMÁTICA | | 1 | 1 | 1 | 1 |
| 23 | V103050007 | COST.PLAST.TERM. IZD VC | | | | 1 | 1 |
| 23 | V161290004 | COST.VC INOX IZDO. | | 1 | 1 | | |
| 24 | V103050008 | COST.PLAST.TERM. DCHO VC | | | | 1 | 1 |
| 24 | V161290003 | COST.VC INOX DCHO. | | 1 | 1 | | |
| 25 | V103050002 | ENCIM.PLAST.TERM.VC-20 | | | | | 1 |
| 25 | V103050001 | ENCIM.PLAST.TERM.VC-14 | | | | 1 | |
| 25 | V181010002 | ENCIMERA VC-20 INOX. | | | 1 | | |
| 25 | V181010001 | ENCIMERA VC-14 INOX. | | 1 | | | |
| 26 | 6001050058 | AGLOM. 1870X475X13 VC-20 | | | 1 | | |
| 26 | 6001050057 | AGLOM.1270X475X13 VC-14 | | 1 | | | |
| 27 | 6021010019 | RELE ARRANQ. COMPR.SC-12-G | | 1 | 1 | 1 | 1 |
| 28 | 6003010020 | SOPORTE PARRILLA | | 8 | 12 | 8 | 12 |
| 29 | V109050023 | CREMALL.IZDA VC | | 1 | 1 | 1 | 1 |
| 30 | V109050025 | CREMALL.CENTRAL VC | | 1 | 2 | 1 | 2 |
| 31 | V109050024 | CREMALL.DCHA VC | | 1 | 1 | 1 | 1 |
| 32 | 6003010034 | DESAGÜE SAN MIGUEL | | 1 | 1 | 1 | 1 |
| 33 | V107130017 | PERFIL BASCULANTE ORO VC20 940 | | | | | 1 |
| 33 | V107130016 | PERFIL BASCULANTE ORO VC-14 1280 | | | | 1 | |
| 33 | V107130015 | PERFIL BASCULANTE PLATA VC-20 | | | 1 | | |
| 33 | V107130014 | PERFIL BASCULANTE PLATA VC-14 1280 | | 1 | | | |
| 34 | V169010005 | PUERTA VC FAGOR APERT.DCHA | | 1 | 1 | 1 | 1 |
| 35 | 6045010015 | BURLETE 561X518 VC | | 2 | 3 | 2 | 3 |
| 36 | V169090002 | BISAGRA SISTEMA GIRO A DCHA. | | 1 | 1 | 1 | 1 |
| 37 | 6021250018 | RESIST.BAND.EVAP.VC-20 72W | | | 1 | | 1 |
| 37 | 6021250017 | RESIST.BANDEJ.EVAP. VC-14 72W | | 1 | | 1 | |
| 38 | V109050010 | BANDEJA DESAGÜE VC | | 1 | 1 | 1 | 1 |
| 39 | V169010002 | PUERTA VC FAGOR AP.IZDA | | 1 | 2 | 1 | 2 |
| 40 | V169090001 | BISAGRA SISTEMA GIRO A IZDA. | | 1 | 2 | 1 | 2 |
| 41 | 6027090003 | REJILLA GRUPO VC 490X266 GALV | | 1 | 1 | 1 | 1 |
| 42 | V129010003 | EV.ESTATIC VC14,VC20(PINTADO) | | 1 | 1 | 1 | 1 |
| 44 | 6021010035 | CONDENS.ARRANQUE SC 117U5017 80microF | | 1 | 1 | 1 | 1 |