O621i

PIEC KONWEKCYJNO-PAROWY

Podzespoły

Pozycja	Nazwa
1	PANEL STERUJĄCY
2	ELEKTRONIKA STERUJĄCA
3	CZUJNIK TEMPERATURY
4	SILNIK - WENTLATOR - GRZAŁKI
5	OŚWIETLENIE
6	SYSTEM REGULACJI WILGOTNOŚCI
7	SYSTEM DOPROWADZENIA WODY
8	SYSTEM ODPŁYWU
9	SYSTEM AUTOMTYCZNEGO MYCIA
10	DRZWI RETIGO
11	DRZWI RETIGO
12	AKCESORIA

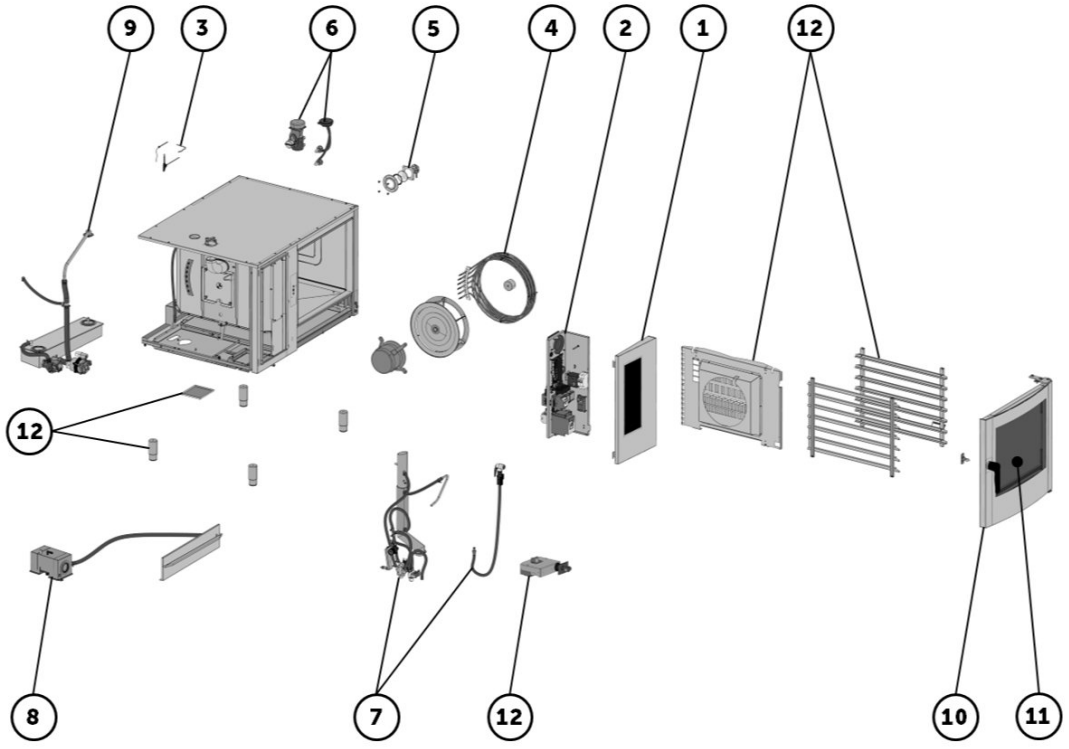

PANEL STERUJĄCY

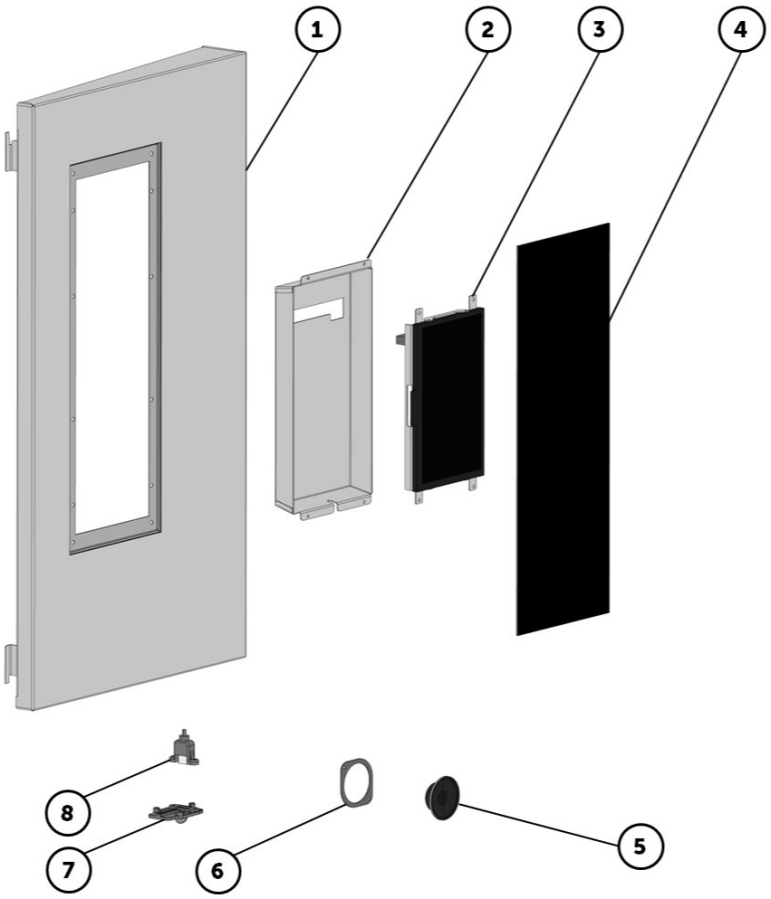

Części zamienne

Pozycja	Artykuł	Nazwa	Specyfikacje
1	AC21-1990	RAMA PANELA STERUJĄCEGO 621	
2	AP10-0025	OSŁONA TYLNIA PANELA ORANGE V2	
3	EA14-0100	PŁYTKA PANELA ORANGE V2	
4	AX98-0114	PANEL STERUJĄCY ORANGE V2	
5	AA11-9915	GŁOŚNIK ZESTAW	
6	KP10-0022	UCHWYT GŁOŚNIKA	
7	SP21-0001	OSŁONKA USB	
9	EA05-0088	KABEL USB	

ELEKTRONIKA STERUJĄCA

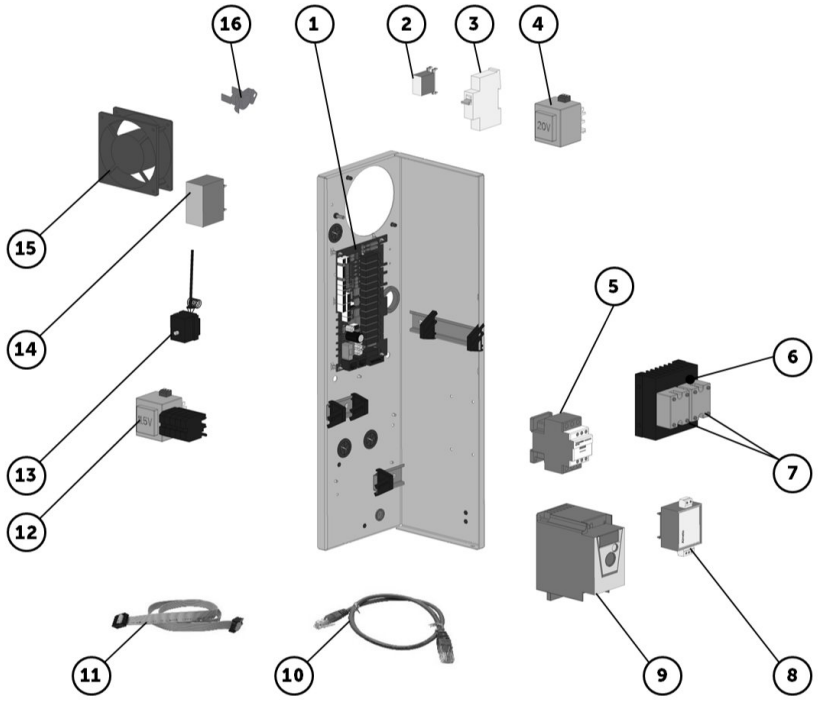

Części zamienne

Pozycja	Artykuł	Nazwa	Specyfikacje
1	EA14-0101	ZASILACZ V2	
2	EA13-0068	FILTR TS811 1022D	
3	EA03-0024	BEZPIECZNIK GŁÓWNY D6/1 BM019106	3NAC380-415V
3	EA03-0025	BEZPIECZNIK GŁÓWNY D6/2 BM019206	1NAC220-240V, 3AC208V, 3AC220-240V
4	EA13-0038	TRANSFORMATOR 230/20V, 32VA	
5	EA02-0004	STYCZNIK LC1D25P7	3NAC380-415V
5	EA02-0005	STYCZNIK LC1D38P7	1NAC220-240V, 3AC208V, 3AC220-240V
6	EA02-0204	PODKŁADKA POD TRIAK SOB965660	
7	EA02-0203	TRIAK SOB965660	
8	EA13-0112	FILTR SKY2FN3XR	
9	EA13-0404	FALOWNIK ZMIENIACZ CZĘSTOTLIWOŚCI V2	
10	EA05-0072	KABEL UTP 0,5 M	
11	EA05-0078	KABEL K-PLC10-2-70/A	
12	EA13-0036	TRANSFORMATOR 230/11.5V, 40VA	
13	EA04-0012	BEZPIECZNIK TERMICZNY KOMORY 360C	
14	EA13-0069	FILTR FC 611 13E	
15	AF11-0012	WENTYLATOR CHŁODZENIA ELEKTRONIKI V2	
16	EA01-0157	TERMOSTAT 90 °C (NC)	
99	AA11-9919	DOOR SWITCH SET 2 m V2	

CZUJNIK TEMPERATURY

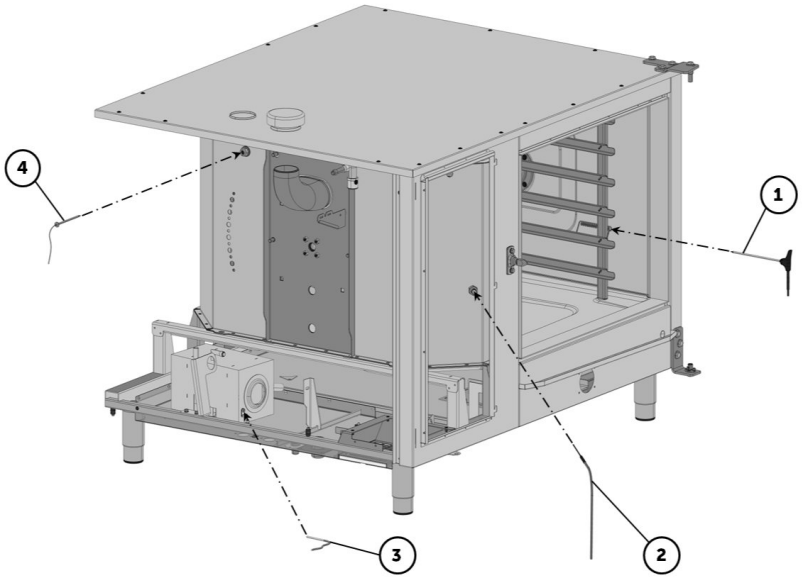

Części zamienne

Pozycja	Artykuł	Nazwa	Specyfikacje
*	EA10-0130	"TERMISTOR 10K, 1M (X15)"	
1	EA10-0126	6-PUNKTOWA SONDA TERMICZNA 621, 1021, DM V2	(●)
1	EA10-0133	1-PUNKTOWA SONDA TERMICZNA 621, 1021 V2	
2	EA10-0103	CZUJNIK TEMPERATURY KOMORY I PARY	
3	EA10-0104	CZUJNIK TEMPRATURY BOJLERA I ODPŁYWU 1,5 m	
4	EA04-0012	BEZPIECZNIK TERMICZNY KOMORY 360C	

SILNIK - WENTLATOR - GRZAŁKI

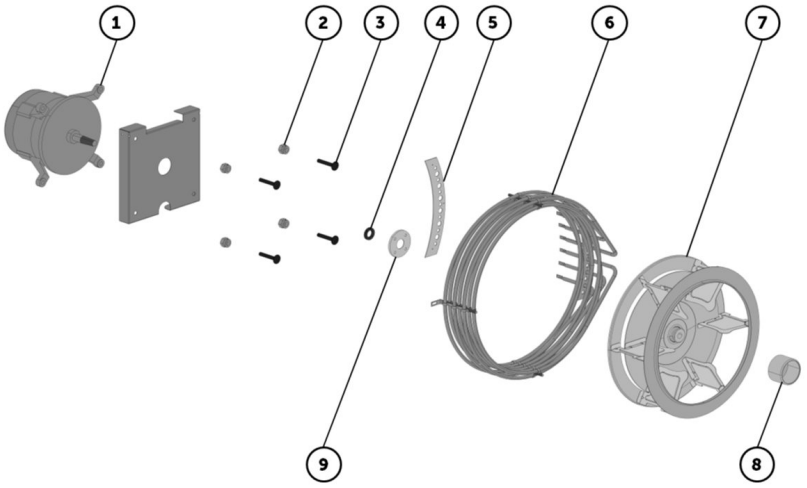

Części zamienne

Pozycja	Artykuł	Nazwa	Specyfikacje
1	EA11-0020	SILNIK 611-2021 V2 (NC)	
2	AT00-0084	NAKRĘTKA DYSTANCOWA 611 - 2021 V2	
3	ZC02-0850	ŚRUBA M8X50 DIN603/A2	
4	AX00-0067	USZCZELNIENIE SILNIKA 611-2021 V2	
5	AX00-0008	USZCZELKA GRZAŁKI KOMORY 611-2011	
6	AX00-0045	GRZAŁKA KOMORY V2 (18 KW) UL+CE	
6	AX00-0110	GRZAŁKA KOMORY V2 (18 KW) CE	
7	AX09-0016	WENTYLATOR KOMORY V2 (D350 x 120 mm)	
8	AC09-0400	ROZPYLACZ 611-2021	
9	AT00-0099	KOŁNIERZ SILNIKA 611 - 2021 V2	

OŚWIETLENIE

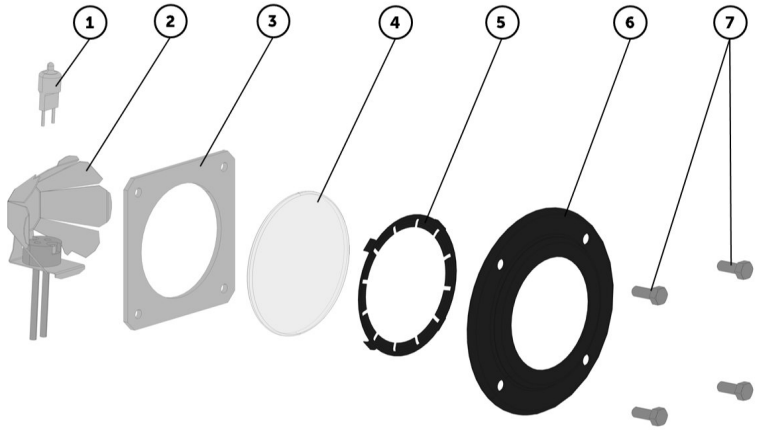

Części zamienne

Pozycja	Artykuł	Nazwa	Specyfikacje
1	EA13-0100	ŻARÓWKA HALOGENOWA (20W, 12V, G4, 300 °C)	
2	AC07-0200	PARABOLA ŚWIATŁA KOMPLET	
3	AX07-0009	USZCZELKA OPRAWKI ŚWIATŁA - V2	
4	AX07-0004	SZYBKA ŚWIATŁA	
5	AX07-0008	PIERŚCIEŃ DOCISKOWY USZCZELKI ŚWIATŁA V2	
6	AP07-0007	OBUDOWA OŚWIETLENIA KOMORY V2	
7	ZC15-0512	ŚRUBA M5X12 ECO-FIX A2 DIN5991	

SYSTEM REGULACJI WILGOTNOŚCI

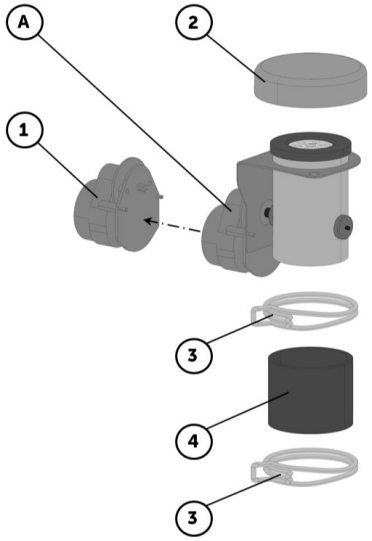

Części zamienne

Pozycja	Artykuł	Nazwa	Specyfikacje
A	AC25-0400	KLAPA ZESTAW V2	(●)
A	AC25-0500	KLAPA ZESTAW V2	
1	AC25-0306/S	ZESTAW SILNIKA KLAPKI V2	(●)
2	AP25-0018	OBUDOVA KLAPY V2	
3	ZD08-0402	ZACISK SPRĘŻYNOWY 67 - 71 MM	
4	AA26-0251	WĄŻ 59X5 - 70 MM SILIKON	

SYSTEM DOPROWADZENIA WODY

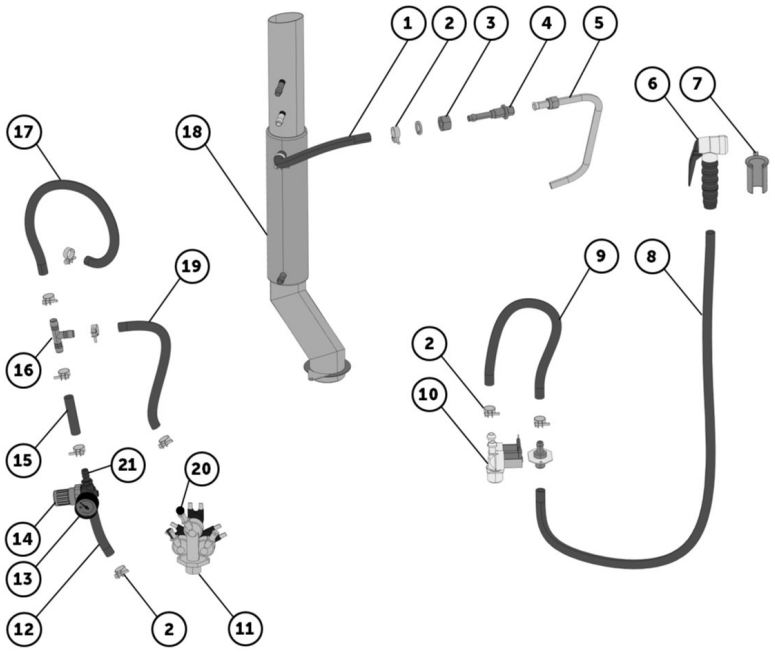

Części zamienne

Pozycja	Artykuł	Nazwa	Specyfikacje
1	ZA11-0803	WĄŻ 10X3,6 MM	350 mm
2	ZD08-0109	OPASKA NA WĘŻA 16-18 W1	
3	ZD00-0016	NAKRĘTKA M16	
4	AC00-2500	RURKA PRZEJŚCIOWA	
5	AC12-0900	RURKA NATRYSKOWA 621, 1221	
6	ZA15-0100	PRYSZNIC	(●)
7	AT00-0002	UCHWYT PRYSZNICA CLARKO	(●)
8	ZA11-0902	WĄŻ GUMOWY PRYSZNICA 1,6 M	(●)
9	ZA11-0803	WĄŻ 10X3,6 MM	(440 mm)
10	EA12-0060	ELEKTROZAWÓR PODWÓJNY	(●)
11	EA12-0061	ELEKTROZAWÓR POTRÓJNY	
12	ZA11-0803	WĄŻ 10X3,6 MM	90 mm
13	ZA12-0401	MANOMETR 0-1 BAR	
14	ZA12-0207	REGULATOR CIŚNIENIA WODY	
14	ZA12-0211	REGULATOR CIŚNIENIA WODY - ZESTAW OD 10/2017	
15	ZA11-0803	WĄŻ 10X3,6 MM	70 mm
16	ZA10-0553	TRUJNIK T-TS -10 MM	
17	EA12-0303	REDUKCYJNA DYSZA NATRYSKU	440 mm
18	AC05-2980	KOMINEK 621i V2	
19	ZA11-0803	WĄŻ 10X3,6 MM	90 mm
20	EA12-0303	REDUKCYJNA DYSZA NATRYSKU	
21	ZA12-0213	KRUCIEC PRZYŁĄCZA Z DYSZĄ REGULATORA CIŚNIENIA GAZU (OD 10/2017)	

SYSTEM ODPŁYWU

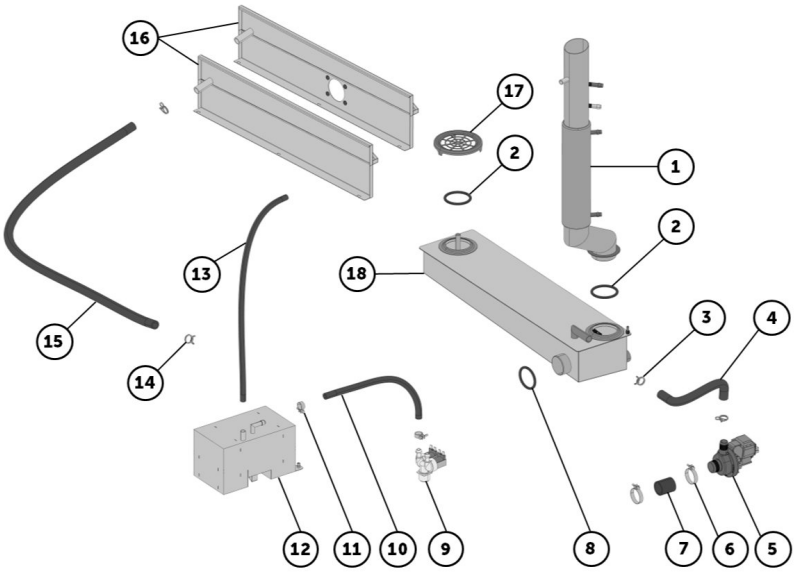

Części zamienne

Pozycja	Artykuł	Nazwa	Specyfikacje
1	AC05-2980	KOMINEK 621i V2	
2	ZA13-1552	ORING (59,1X5,8)	
3	ZD08-0405	OPASKA NA WĘŻA 24,4-26mm	
4	ZA11-0805	WĄŻ 16/22 MM	360 mm
5	EA12-0012	POMPA DPS25R-430	
6	ZD08-0003	OPASKA NA WĘŻA 16 - 40	
7	AA00-0029	WĄŻ ŁĄCZĄCY 29/38 52,6 mm	
8	AA00-0029	WĄŻ ŁĄCZĄCY 29/38 52,6 mm	
9	EA12-0059	ELEKTROZAWÓR POJEDYNCZY	
9	EA12-0060	ELEKTROZAWÓR PODWÓJNY	(●)
10	ZA11-0803	WĄŻ 10X3,6 MM	350 mm
11	ZD08-0109	OPASKA NA WĘŻA 16-18 W1	
12	AX04-0006	PUSZKA ODPŁYWU WODY 611 - 2021 V2	
13	ZA11-0811	WĄŻ 10/14 MM	650 mm
14	ZD08-0405	OPASKA NA WĘŻA 24,4-26mm	
15	ZA11-0805	WĄŻ 16/22 MM	
16	AC00-4422	OSŁONA DOLNA Z RYNIENKĄ 621, 1021 V2	
16	AC00-4421	OSŁONA DOLNA Z RYNIENKĄ 621, 1021 V2 (AUTOMATICZNIE ZWIJANY PRYSZNIC)	(●)
17	AC02-4623	SITKO ODPŁYWU 623, 611, 1011, 2011 V2	
18	AC32-2085	ODPŁYW MYCIA 621-1021 V2	

SYSTEM AUTOMTYCZNEGO MYCIA

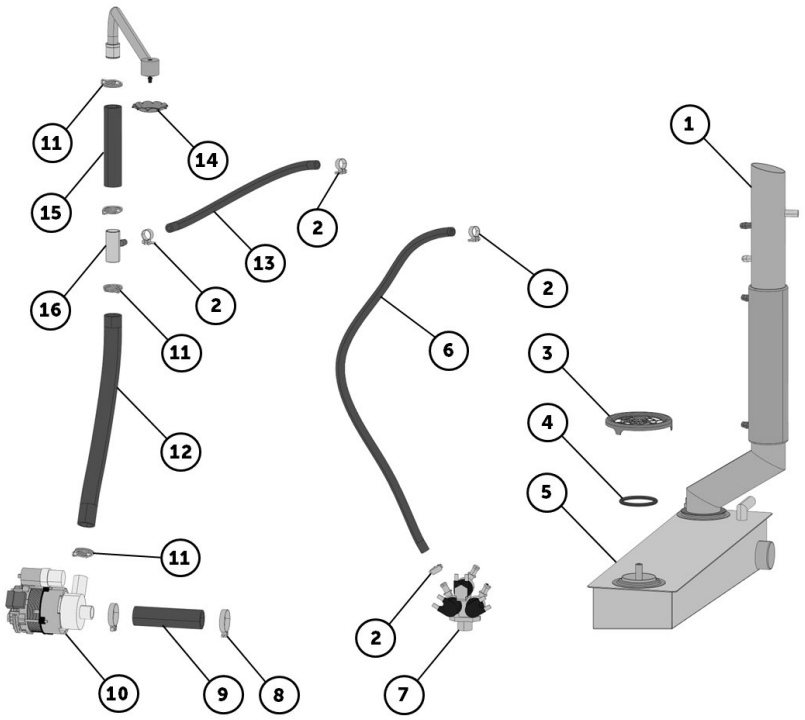

Części zamienne

Pozycja	Artykuł	Nazwa	Specyfikacje
1	AC05-2980	KOMINEK 621i V2	
2	ZD08-0109	OPASKA NA WĘŻA 16-18 W1	
3	AP02-0279	SITKO ODPŁYWU 621, 1021, 1221, 2021 V2	
4	ZA13-1552	ORING (59,1X5,8)	
5	AC32-2085	ODPŁYW MYCIA 621-1021 V2	
6	ZA11-0803	WĄŻ 10X3,6 MM	770 mm
7	EA12-0061	ELEKTROZAWÓR POTRÓJNY	
8	ZD08-0003	OPASKA NA WĘŻA 16 - 40	
9	AA00-0039	WĄŻ ŁĄCZĄCY 130mm	
10	EA12-0010	POMPA 611-2021 V2	
11	ZD08-0401	ZACISK NA WĄŻ 30,4 - 32 mm	
12	ZA11-0812	WĄŻ 23X4 MM (METRAŻ)	430 mm
13	ZA11-0803	WĄŻ 10X3,6 MM	440 mm
14	AX32-0004	ROZPYLACZ NATRYSKU MYCIA	
15	ZA11-0812	WĄŻ 23X4 MM (METRAŻ)	140 mm
16	AC00-4396	TRÓJNIK (WĄŻ MYCIA - KOMINEK)	

DRZWI RETIGO

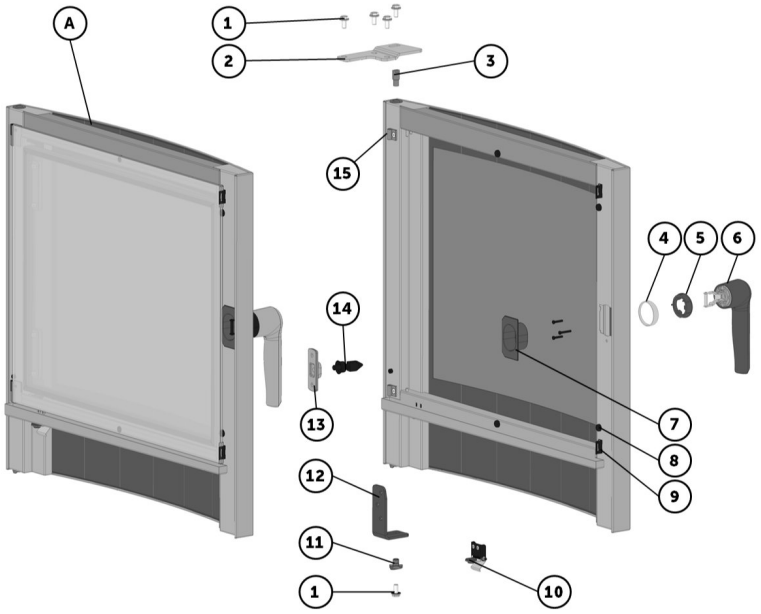

Części zamienne

Pozycja	Artykuł	Nazwa	Specyfikacje
A	AC03-6010	DRZWI 611 V2	
A	AC03-6030	DRZWI 611 V2 (LEWE)	(●)
1	AX00-0064	ŚRUBA M8X16	
2	AP00-0258	ZAWIAS DOLNY 611,1011 V2	
3	AT00-0087	CZOP V2	
4	AT08-0055	OBUDOVA PODKŁADKI KLAMKI V2	
5	AX08-0032	PODKŁADKA ZAMKA V2	
6	AC08-0910	KLAMKA 623, 611, 1011 (PRAWA) V2	
6	AC08-0911	KLAMKA 623, 611, 1011 (LEWA) V2	(●)
7	AX03-0096	POKRYWA ZAMKA 623, 611, 1011 V2	
8	AX03-0076	ODBOJNIKI GUMOWE SZYBY WEWNĘTRZNEJ	
9	AX03-0089	ZATRZASK (OD 1.1.2015)	
10	ZA13-0516	USZCZELKA RYNIENKI ODPŁYWU	
11	AX00-0028	CZOP	
12	AP00-0256	ZAWIAS GÓRNY 611, 1011 V2	
13	AX08-0029	UCHWYT HACZYKA V2	
14	ZA20-0907	PALEC KLAMKI (M8X0,75) OD 1. 1. 2015	
14	ZA20-0908	PALEC KLAMKI - PODWÓJNY (M8X0,75) OD 1. 1. 2015	(●)
15	AX03-0071	ZAWIAS SZYBY WEWNĘTRZNEJ	

DRZWI RETIGO

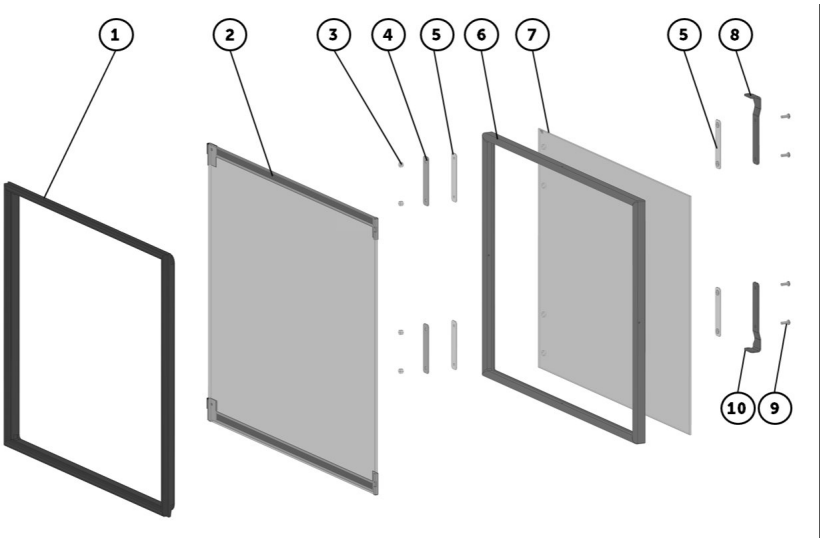

Części zamienne

Pozycja	Artykuł	Nazwa	Specyfikacje
1	AX00-0060	USZCZELKA DRZWI 611 VISION	
2	AC03-6013	SZYBA WEWNĘTRZNA 611 V2	
3	ZD00-0705	NAKRĘTKA M5 DIN 917 A1	
4	KP03-0178	PODKŁADKA - ŚREDNIA SZYBA V2	
5	AX03-0114	PODKŁADKA SILIKONOWA SZYBY ŚREDNIEJ	
6	AX03-0102	USZCELKA - ŚREDNIA SZYBA - 611 V2	
7	AX03-0092	ŚREDNIA SZYBA 611 V2	
8	AP03-0176	UCHWYT GÓRNY - ŚREDNIA SZYBA V2	
9	ZC20-0514	ŚRUBA M5X14 ISO 7380/A2	
10	AP03-0177	UCHWYT DOLNY - ŚREDNIA SZYBA V2	

AKCESORIA

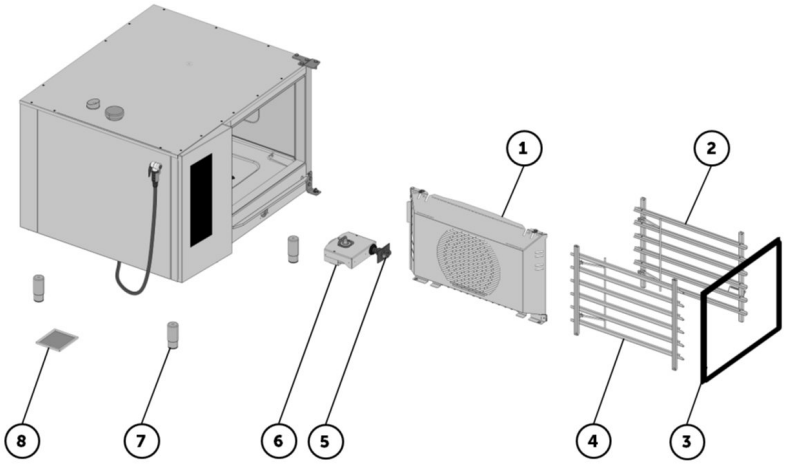

Części zamienne

Pozycja	Artykuł	Nazwa	Specyfikacje
1	AC14-5030	OSŁONA WENTYLATORA 621 V2	
2	AC19-3320	PROWADNICA PRAWA 621 V2	
3	AX00-0060	USZCZELKA DRZWI 611 VISION	
4	AC18-3320	PROWADNICA LEWA 621 V2	
5	ZA15-0111	PRYSZNIC (AUTOMATICZNIE ZWIJANY)	(●)
6	AX00-0049	AUTOMATICZNIE ZWIJANY PRYSZNIC MINI-REEL/ 1550 MM	(●)
7	ZA15-0002	NOGA 611, 1011	
8	ZA17-0010	FILTR POWIETRA NIERDZEWNY	