RECAMBIOS
MEP-135
22/09/2008

COD. 148511000000

N.	CODIGO	DENOMINACION	CANTIDAD
1	6003010326	DESAG COMPL 3/4 GRIS+TUERCA	1
2	6003010262	TAPON DESAGÜE DE 3/4 CIEGO	1
3	6003010327	JUNTA GOMA DESAGÜE 3/4	1
4	M181010549	ENCIMERA MEP-135	1
5	M109010945	TAPA CUBETAS MEP-135	1
6	M109010041	PERFIL DIVISORIO 530	2
7	M109050552	SOPOR.SUP.PUERTAS MFP-135 2006	1
8	6007050017	PATA REGULAB ARM GASTRO	4
9	6025050010	TORN 4.8x25 ZINC DIN 7981	16
10	M169010093	PUERTA MFP	2
11	6045010119	BURLETE MFP 385x580 MFP2006	2
12	6003010136	CAJA ALOJAMIENTO MUELLE GRIS	2
13	6033010100	BIS.TRS1D DOBL MUELLE DV-2608	2
14	M169090003	JGO.BISAG.APERT.IZDA MSP COMPLETO	2
15	M177010059	REJILL.CUAD.MANDOS FAGOR	1
16	M109050532	PROTECC.INST.ELECT.FAGOR 2006	1
17	6033090090	SOPORTE ZAMAK GIRO REJILLA	1
18	6033090064	EJE30x10VARIL INOX ROSC.INT M6	3
19	M177010065	CHAP.CUAD.MAND. FAGOR	1
20	6023010408	PEG.CUAD. FAGOR	1
21	M173010125	UD.CONDENS.MEP-135	1
22	6021010007	COMPR.FR-8,5-G R134A	1
23	6029020002	CONDENSADOR 9x2	1
24	6021050002	VENTILADOR 10W PATA PALA 220V	1
25	6021310003	VALVULA OBUS COMPLETA RF.HB-1S	1
26	6047010003	FILTRO DESHIDRAT.40GR 1/4X1/4	1
27	M107010003	SERP.EV.AUTOM.MEP-135 PINT.	1
28	M109050019	BANDEJA EVAP. AUTOMÁTICA MEP-135/180	1
29	M109250127	OMEGA COND.9X2-REJ.MESAS-ARMAR	1
30	6003010179	CODO DESAG. 1/2 90º A 15 mm	1
31	6021130001	INT.BIP.AMB.O/I CONTAC.REFORZ.	1

32	6021350018	TERMOS REFRI CAREL PYCO1RN515	1
33	6021450040	INST.ELECTRICA MEP-135	1
34	M171010092	UD.EVAPORAT.MEP-135	1
35	6029010125	BAT.5T4R330A4S MEP135/180 PIN	1
36	M109050033	PROT SONDA 175x49	1
37	6003010181	REJ.RESP.GRUPO 387X280POLICARB	1
38	M109170831	BASE PATAS MFP NUEVA	1
39	6003010033	DESA.1/2 PULG.CUELL CORT+TUERC	1
40	6003010051	JUNTA GOMA DESAGÜE 1/2	1
41	6027010003	PARRIL. GN1/1 530x325	2
42	6033010002	ASA CROMADA PARA MEP	1
43	6021050008	VENTILADOR 120x120 CON BOLAS	2
44	M109050606	BANDEJA DESAG. MEP-135/180	1
45	6033010098	SOP.BISAG.DV2607 INF IZQ.	2
46	6025090027	TORN M6X10 INOX EXAGONAL	5
47	6025050073	TORN.4.8X32 INOX DIN 7982	6
48	M109050609	COSTADO EVAP. IZDA. MEP-135/180	1
49	6003010068	PISACABLES DE 90º	1
50	6021390006	MANG 3X1X2500 BL. SCHUKO 3T	1
51	6007170097	PERFIL EN U A 336 MM/90º	4
52	M109050277	CREMALL. MARCO MSP-MFP 2006 CAJ.	4
53	6025210009	ARANDELA ALA ANCHA M6 INOX	4
54	M109050608	COSTADO EVAP. DCHA. MEP-135/180	1
55	M109050298	CREMALL.LATER.DCHA.MFP 2006	1
56	M109050299	CREMALL.LATER.IZDA.MFP 2006	1
57	M109050611	CREMALLERA CENTRAL MEP	1
58	M109050614	TAPA CAJA EVAP. MEP-135/180	1
59	6033050015	GUIA SNACK.DT.CONG-MESA GN 562mm	8
60	M161250050	JUEGO SOP. TAPA MEP-135/180	1

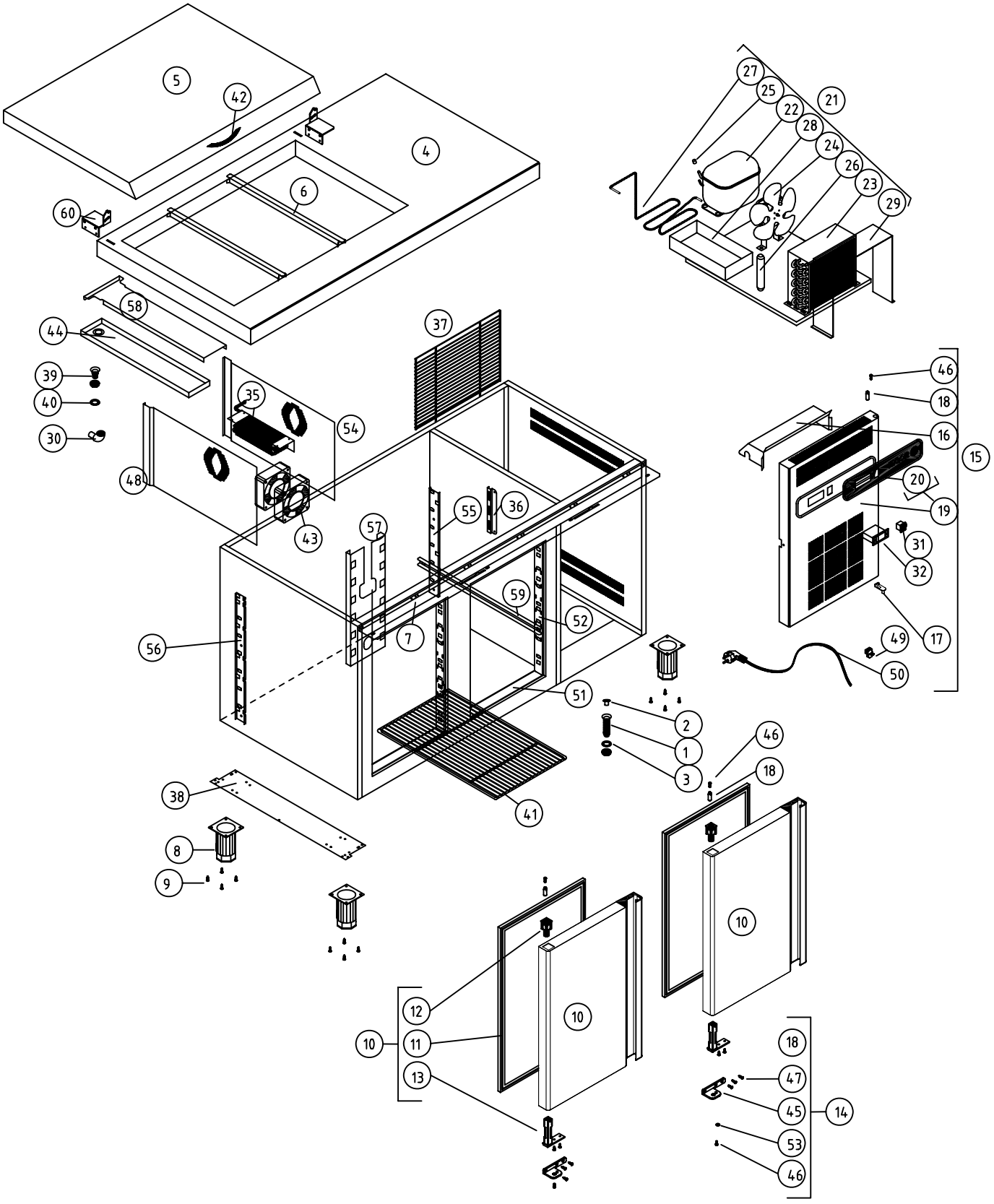

COD. PIEZA: 148511000000

COTAS SIN TOLERANCIA DIN 7168-f

	GRADO TOLERANCIA	FINO	MEDIO	GRUESO
ANGULAR	HASTA 10 mm	±1°		±1° 30'
	MAS DE 10 A 50 mm	±30'		±50'
	MAS DE 50 A 120 mm	±20'		±25'
	MAS DE 120 A 400 mm	±10'		±15'
	MAS DE 400 mm	±5'		±10'
LINEAL	GRADO TOLERANCIA	FINO	MEDIO	GRUESO
	HASTA 3 mm	±0,05	±0,10	±0,15
	MAS DE 3 A 6 mm	±0,05	±0,10	±0,20
	MAS DE 6 A 30 mm	±0,10	±0,20	±0,50
	MAS DE 30 A 120 mm	±0,15	±0,30	±0,80
	MAS DE 120 A 400 mm	±0,20	±0,50	±1,20
	MAS DE 400 A 1000 mm	±0,30	±0,80	±2,00
	MAS DE 1000 A 2000 mm	±0,50	±1,20	±3,00

Material: MATERIAL ESPESOR

Acabado: ACABADO

SUSTITUYE A: .

SUSTITUIDO POR: .

COMÚN A	MODELO	Ud.	MODELO	Ud.	MODELO	Ud.	MODELO	Ud.	MODELO
	MEP-135	1							

A4	Nombre	Fecha
Dibujado	JJVM	22/09/2008
Modificado	.	.

FAGOR

F A G O F R I

Escala 1:22

RECAMBIOS MEP-135

Código máquina: