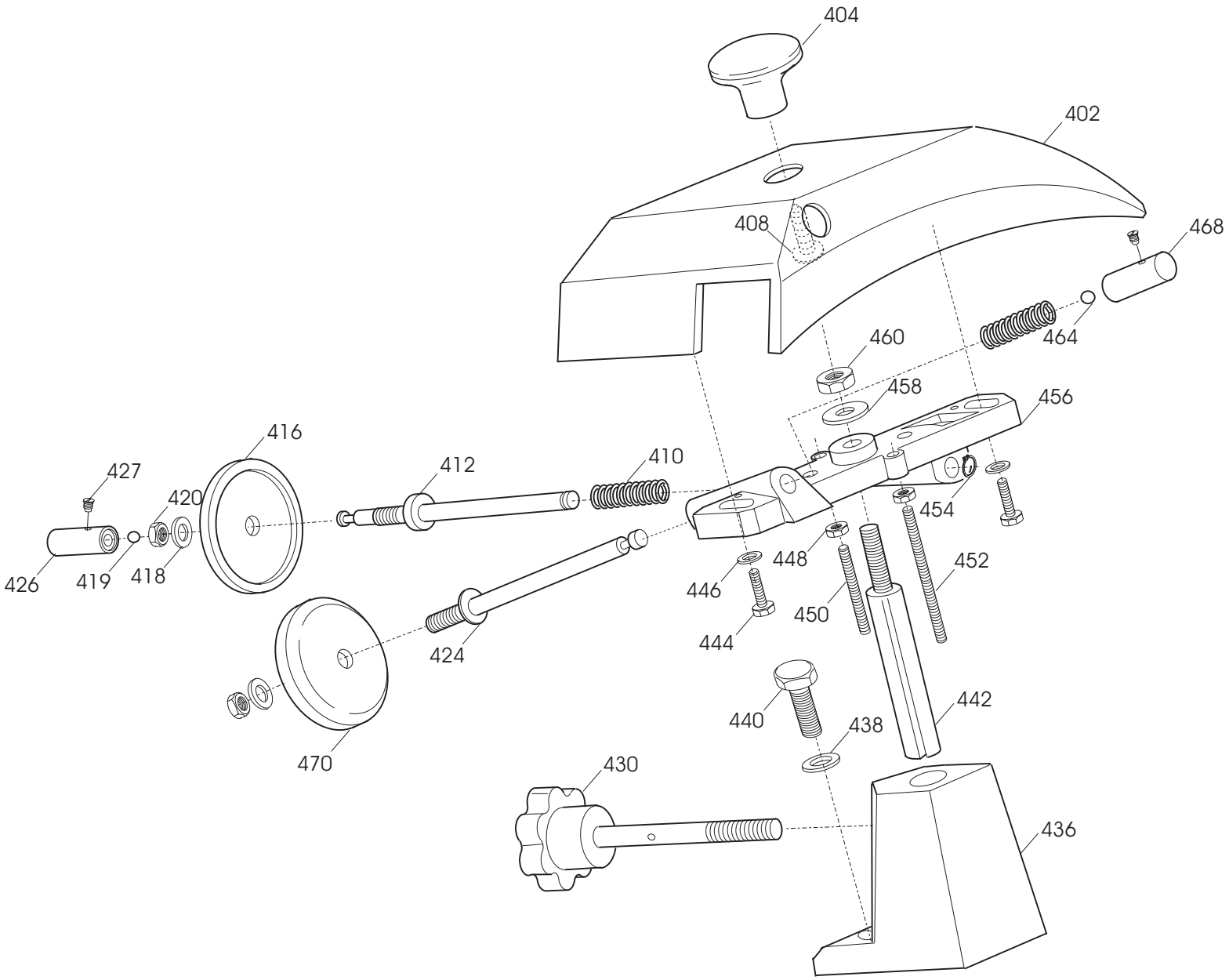
404
402
408
468
460
464
458
456
416
427
412
410
420
454
426
419
418
448
452
446
450
444
424
442
440
438
470
430
436

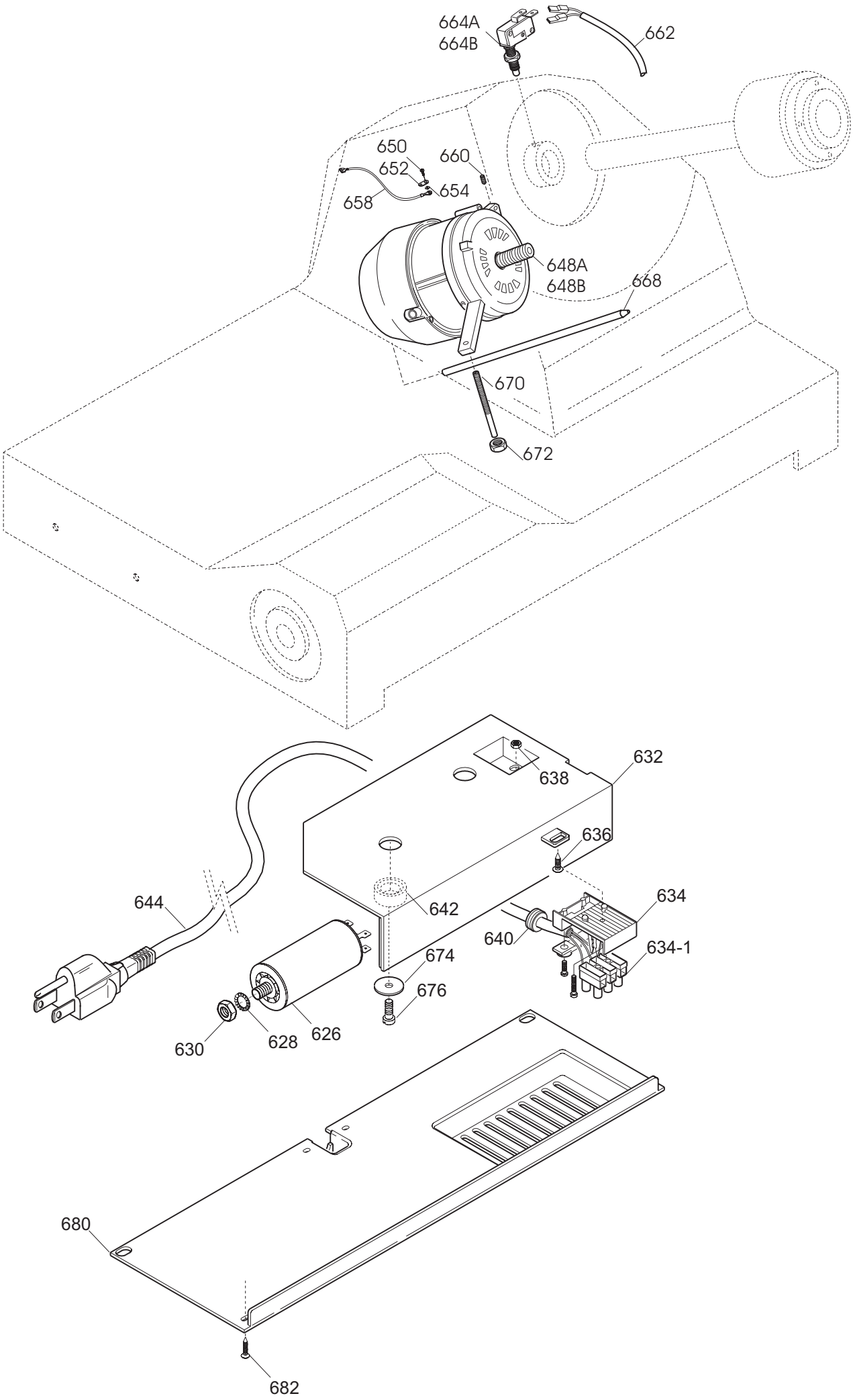
664A
664B
662
650
652
658
660
654
648A
648B
668
670
672
638
632
636
644
642
634
640
634-1
674
676
630
628
626
680
682

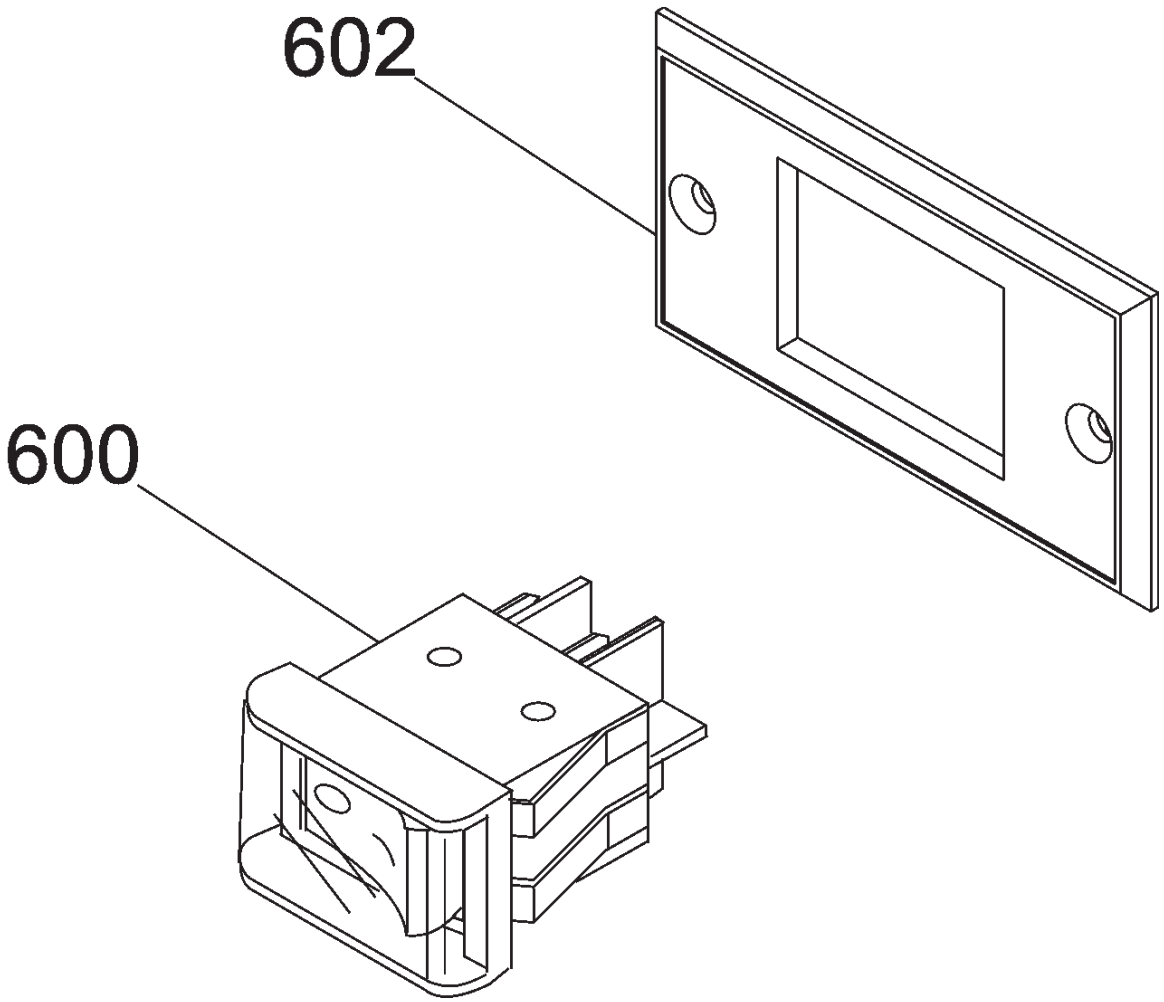
602
600

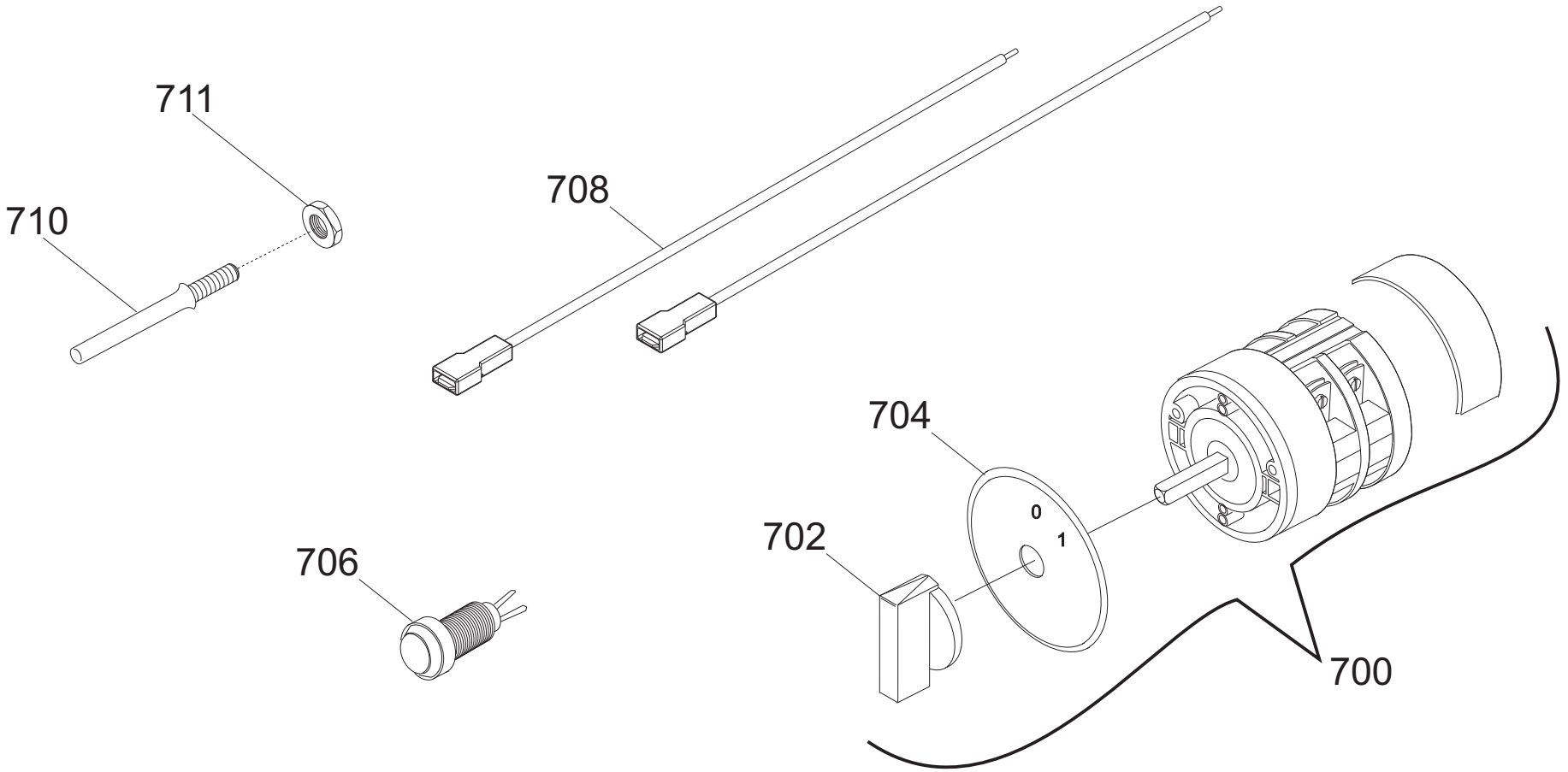
711
710
708
704
0
1
702
706
700

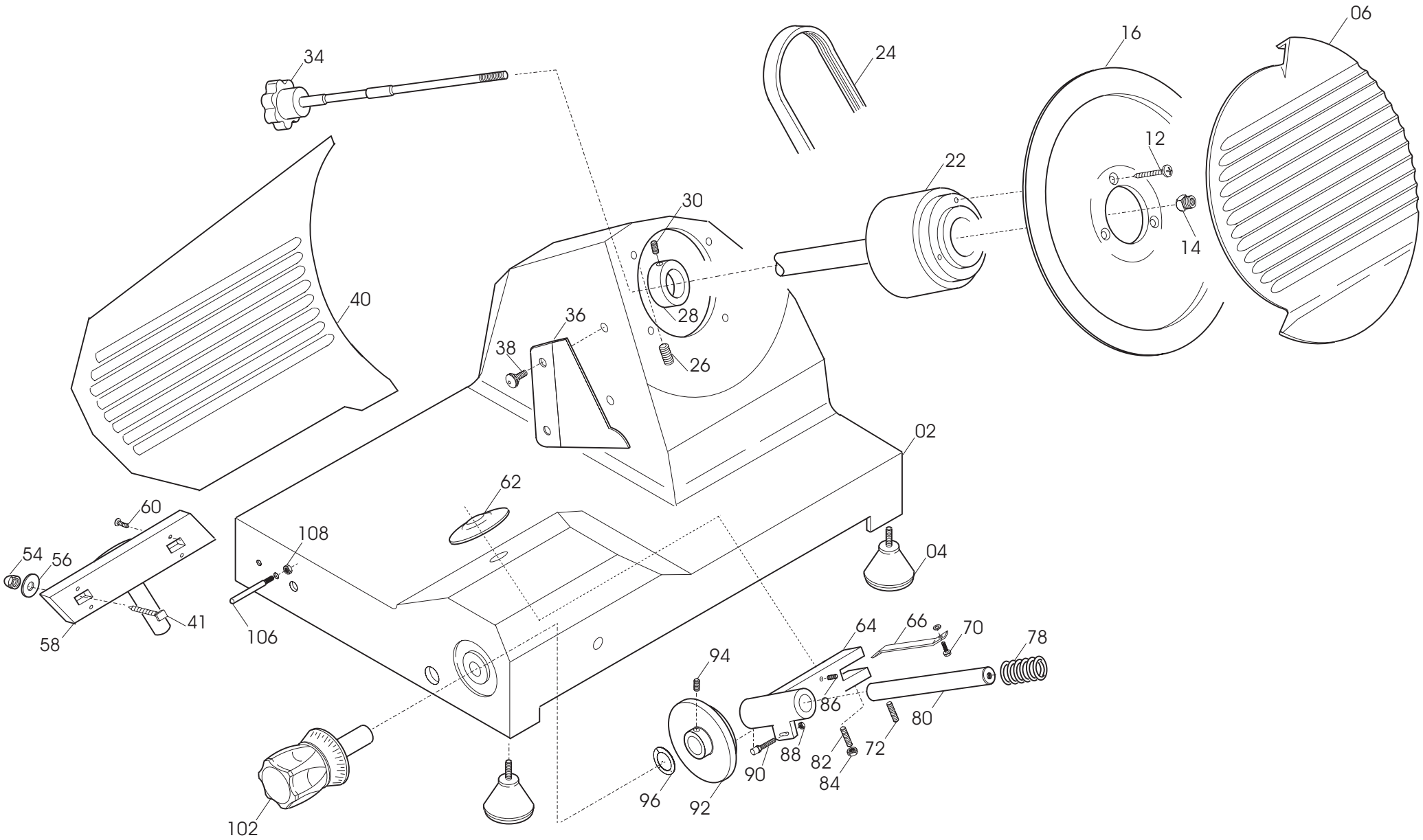
34
24
16
06
12
22
30
14
40
28
36
38
26
02
62
60
108
54
56
04
58
41
106
64
66
70
78
94
86
80
88
72
82
90
84
96
92
102

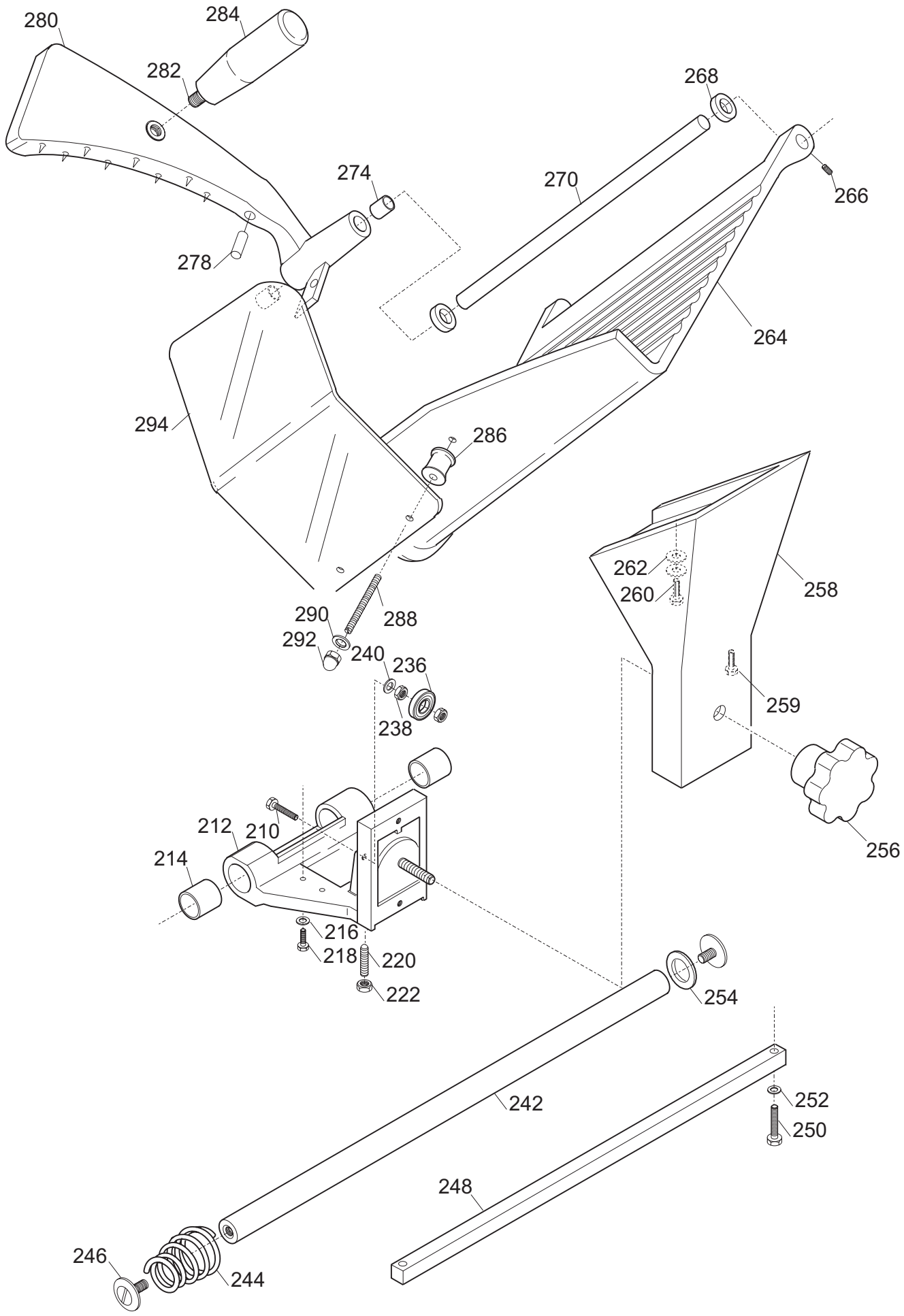
280
284
282
268
274
270
266
278
264
294
286
262
260
258
290
288
292
240
236
238
259
212
210
214
256
216
218
220
222
254
242
252
250
248
246
244

MIRRA 300 UL TAV. UNICA

Riferim	Nome prodotto	Codice
600	INT. MN COMELUX 401/L CON PROT	19410102
602	SUPPORTO INTERRUTTORE MRR NEW	19563171
700	INTERR. MN BREMAS. ROTATIVO	19410160
702	SPIA UNIFICATA 110-UL VOLT	19410405
704	PIOLINO MANOPOLA UL	19531370
706	DADO ES. DIN 439 M 6 BASSO	IX2439006
2	BASAMENTO MRR 275-300	SM500116
4	PIEDINO PICCOLO DOPPIO M 5 A PUNTA	19560201
6	PARALAMA MRR 300 UL	SM500503U
14	QUADR.TIR.PARAL. MRR 300 CE/NORM/UL	SM133418
16	LAMA 300 - 40/3/254 NAZ.	18300403254
22	PULEGGIA MONTATA MRR 275-300	SM591519
24	CINGH.PIAT.M300 G TB2 360 X 8	19310206
34	TIRANTE PARALAMA MRR 275-300	SM212740
36	PARAFETTA MRR 300	SM501203
38	VITE PARAFETTA TGI 350-390	SM110604
40	VELA MRR 300 UL	SM504120U
41	VITE X VELA TQ 8MA L25 M 300 CE/UL	SM17006004
58	SUPP. VELA MRR 300 CE/NORM/UL	SM500318
64	MOVIMENTO VELA MRR 275-300	SM500218
66	PIASTRINA MOV. MRR 275-300	SM540118
78	MOLLA MOV. VELA MRR 275-300	SM370111
80	PERNO MOVIM. MRR 275-300	SM521218
90	PERNO RULL. MOV. MRR 275-300	SM131918
92	CAMMA MRR 300UL	SM1901001
96	RONDELLA ONDULATA 12	19342005
102	MANOPOLA NUMER.MRR PERNO D.12MM	19562402
106	PIOLINO MANOPOLA UL	19531370
212	CARRELLO+BOCCOLE MRR 300UL	SM21002006
214	BOCCOLE AUTOLUBR.18.20.20	19324108
236	CUSCINETTO BIELLA AUT.626	19320101
242	BARRA TONDA CARR. SV 250-275	19530612
244	MOLLA 250-300	SM370104
246	VITE BARRA TONDA MRR 275-300	SM130201
248	BARRA QUADRA MRR 275-300	SM541918
254	RANELLA C/DENTATA MRR 275-300	SM210805
256	MANOPOLA GAMBO MRR 300 UL	SM19014015
258	GAMBO UL MRR 275-300	SM500818U
264	PIATT.MRR 275-300CE DAL 01 OSSIDATO	195104012
268	GOMMINO PARACOLPO AST.PR.MRR	19560101
270	AST.P MERCE PLO 300/QRZ DAL 01	AMP270
274	BOCCOLE AUTOLUBR.12.14.12 DAL 01	19324102
278	PARAC. P.MERCE G. D8,5XH36	19563206
280	P.MERCE MRR 275/300/QRZ DAL 2001	SM11016007
282	PRIGIONIERO M.10 PRESSAMERCE	19336001
284	MANOPOLA PRESSA MERCE GRANDE	19562903
286	DISTANZIALI PARAMANO D.20X31MM	19521603

288	PRIG.MED.AFFIL.PARAMAN.M5 X 47	19336006
290	RONDELLA 5 X 20 GTA	AVA290
292	DADO CIECO M5 PARAMANO GTA	AVA292
294	P.MANO PIATTO AF.A-Q-M 275-300	19562324
-	AFFILAT.INC. QRZ/MRR 300	SM21005006
402	CAPPOTTINA AFFIL. M.275-300	SM501501
404	POMOLO CAPPOT. MRR 275-300	SM211413
410	MOLLA AFFILATOIO TG 250-300	SM370101
412	PERNO SBAVATURA TG 250-300	SM570101
416	MOLA SBAVATURA MRR 275-300	SM260102
419	SFERA DA 3/16 MRR 275-300	SM310511
424	PERNO AFFILATURA TG 250-300	SM570201
426	PULSANTE SBAVAT. TG 250-300	SM561001
427	VITE PULS. AFFIL. MRR 275-300	SM150401
430	MANOPOLA BLOCCA AFFIL. TV	SM592400
436	COLONNINA AFFIL. MRR 300	SM501303
442	COLONNINA FERSATA TG 250-300	SM540501
450	PRIG. DISTANZ. PARAMAN.M5 X 30	19336003
456	CORPO AFFIL. MRR 275-300	SM501401
464	SFERA AFFIL. TG 250-300	SM310510
468	PULSANTE AFFILATURA TG 250-300	SM561101
470	MOLA AFFILATURA TG 250-300	SM260101
626	CONDENSATORE MF16 MRR 300UL	SM08009006
632	SCATOLA RELAIS MRR 11-04-97	19563125
634-1	MORSETTIERA 3 POLI PA 27	19410822
634	SOTTOMORSETTO L.N.T.PA 228	19410820
642	DISTANZIALE PER SCATOLA RELAIS	19561500
644	CAVO ALIM.COMP.USA 110/60 UN	19410503
648	MOTORE MRR275-300 C.P.110/60 UL P70	194005032
658	CAVETTO MASSA TERRA 220-250 UL	19410738
662	CAVO MICRO 300-370 AFF.PULSANTIERA	19410703
664	MICRO INTERRUTTORE MRR 300UL	SM08006001
668	PERNO MOTORE MRR 275-300	SM540718
670	PRIG.M5X 40 TIRANTE MOTORE 250	19336018
680	PROTEZIONE INFERIORE MRR 300 SV	19563152