1	LAVAGGIO INFERIORE
2	LAVAGGIO SUPERIORE
3	VASCA LAVAGGIO
4	GRUPPO RISCIACQUO
5	GRUPPO BOILER DISTRIBUZIONE ACQUA
6	QUADRO ELETTRICO
7	SPORTELLO
8	SPORTELLO
9	GUIDE E FILTRI
10	BASAMENTO
11	CARROZZERIA CAPOTTA
12	CARROZZERIA CAPOTTA

lamber	LAVAGGIO INFERIORE - LAVAGE INFERIEUR LOWER WASHING - UNTERER WASCHROHR LAVADO INFERIOR	MOD. LP6-LP8	TAV. 1 D ED. 06/2006 TAV. 1 DI 12

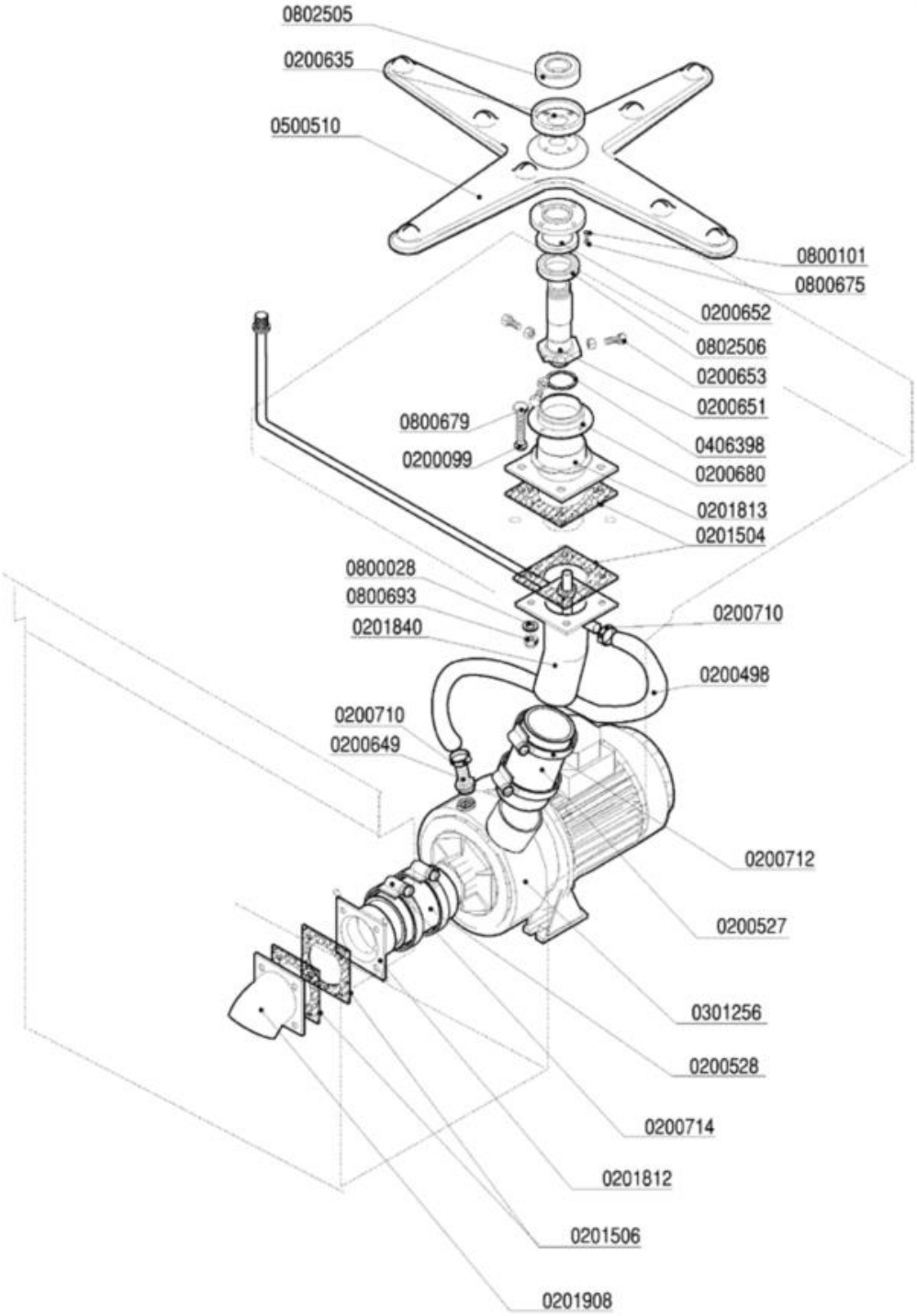

Codice	Descrizione
0200099	Guarnizione Nyltite M8
0200498	Tubo gomma 20 bar 13x23
0200527	Tubo RADIOR d.i.60
0200528	Tubo RADIOR d.i.80
0200635	Bussola porta cuscinetto LP 4426
0200649	Portagomma ricircolo pompe DWO 5002
0200651	Perno mul.lavaggio inferiore LP 5021
0200652	Bussola centraggio mul.lav.inf. LP 5023
0200653	Vite centraggio mulin.lav.inf.LP 5143
0200680	Bussola mulinello lavaggio sup.LP 6977
0200710	Fascetta robusta 14-27/12.7
0200712	Fascetta robusta 52-76/12.7
0200714	Fascetta robusta 78-102/12.7
0201504	Guarnizione 100x100xsp.3 F.61 Matic 3966
0201506	Guarnizione 100x100xsp.3 F.72 3451
0201812	Flangia esterna pompa HP3 LP 4090-4089
0201813	Flangia interna mul.lav.LP 4405-3966
0201840	Collettore lav.ris.in.LP6 dx 4410-3966
0201908	Manicotto inox lavaggio M39 3452-3451
0301256	Elettropompa HP 3 inox DWO300 DX 20º
0406398	Anello distanziale perno risc. LP 7469
0500510	Mulinello lavaggio LP 4B-8F NSF
0800028	Rondella piana inox d.8
0800101	Rondella dentellata inox d.4
0800675	Vite inox TEM4x12
0800679	Vite inox TEM8X30
0800693	Dado OT M8
0802505	Cuscinetto inox 6204H2RS mulinello LP
0802506	Cuscinetto inox 68042HRS mul.lav.inf.LP

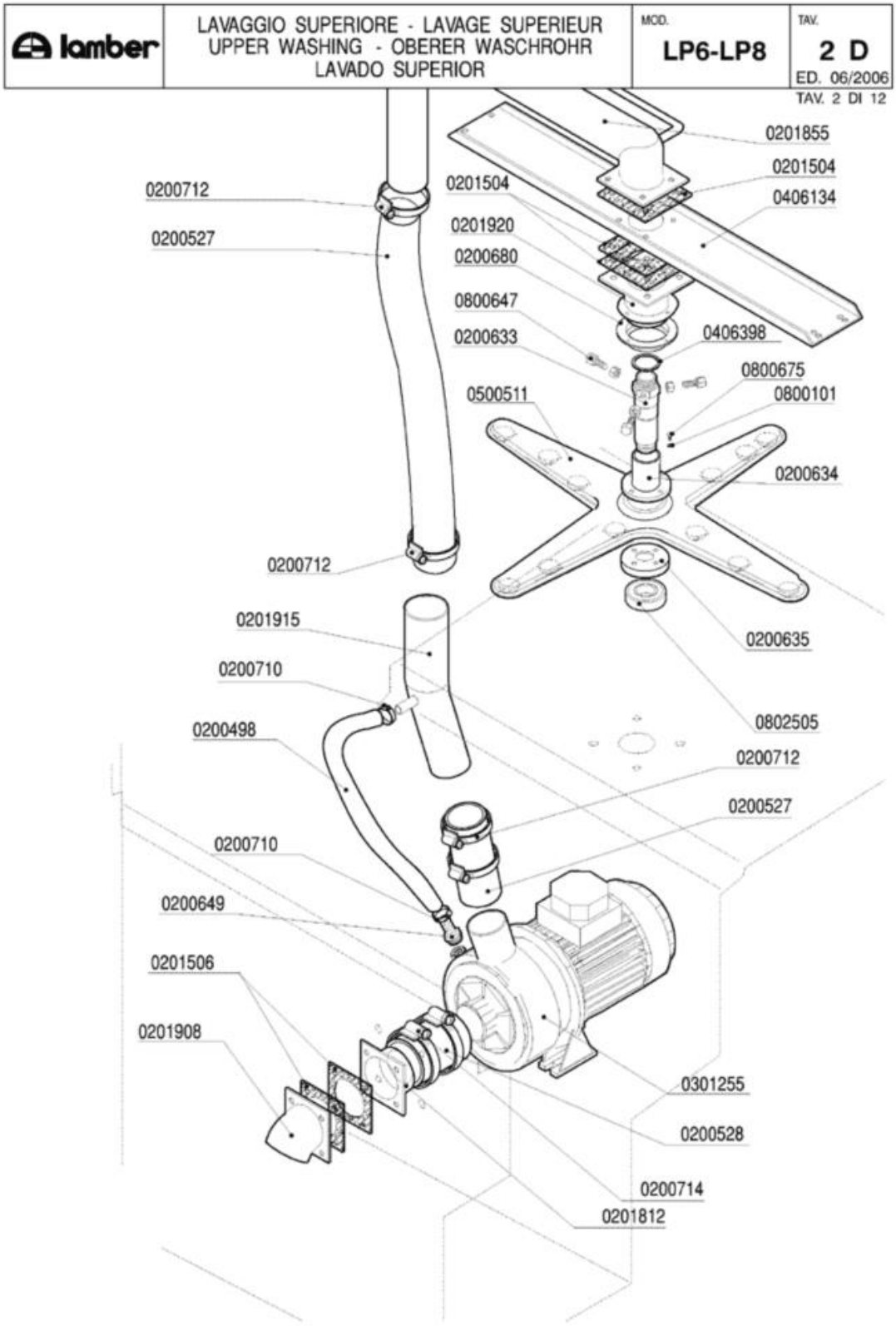
lamber
LAVAGGIO SUPERIORE - LAVAGE SUPERIEUR
UPPER WASHING - OBERER WASCHROHR
LAVADO SUPERIOR
MOD.
LP6-LP8
TAV.
2 D
ED. 06/2006
TAV. 2 DI 12
0201855
0201504
0406134
0200712
0201504
0200527
0201920
0200680
0800647
0200633
0406398
0800675
0500511
0800101
0200634
0200712
0201915
0200635
0200710
0802505
0200498
0200712
0200527
0200710
0200649
0201506
0201908
0301255
0200528
0200714
0201812

Codice	Descrizione
0200498	Tubo gomma 20 bar 13x23
0200527	Tubo RADIOR d.i.60
0200528	Tubo RADIOR d.i.80
0200633	Perno supporto mulinello lav.LP 4388
0200634	Bussola centrale mul. lav. sup. LP 5023
0200635	Bussola porta cuscinetto LP 4426
0200649	Portagomma ricircolo pompe DWO 5002
0200680	Bussola mulinello lavaggio sup.LP 6977
0200710	Fascetta robusta 14-27/12.7
0200712	Fascetta robusta 52-76/12.7
0200714	Fascetta robusta 78-102/12.7
0201504	Guarnizione 100x100xsp.3 F.61 Matic 3966
0201506	Guarnizione 100x100xsp.3 F.72 3451
0201812	Flangia esterna pompa HP3 LP 4090-4089
0201855	Condotta lavaggio est.dx LP 4729-3966
0201908	Manicotto inox lavaggio M39 3452-3451
0201915	Manicotto mandata lav.sup.est LP-PT 4973
0201920	Flangia int.superiore x mul.lav.LP 4726
0301255	Elettropompa HP 3 inox DWO300 SX 30º LP
0406134	Rinforzo superiore lavaggio est.LP 4718
0406398	Anello distanziale perno risc. LP 7469
0500511	Mulinello lavaggio LP 4B-12F NSF 2966/A
0800101	Rondella dentellata inox d.4
0800647	Vite centraggio perno mul.lav.LP 5014
0800675	Vite inox TEM4x12
0802505	Cuscinetto inox 6204H2RS mulinello LP

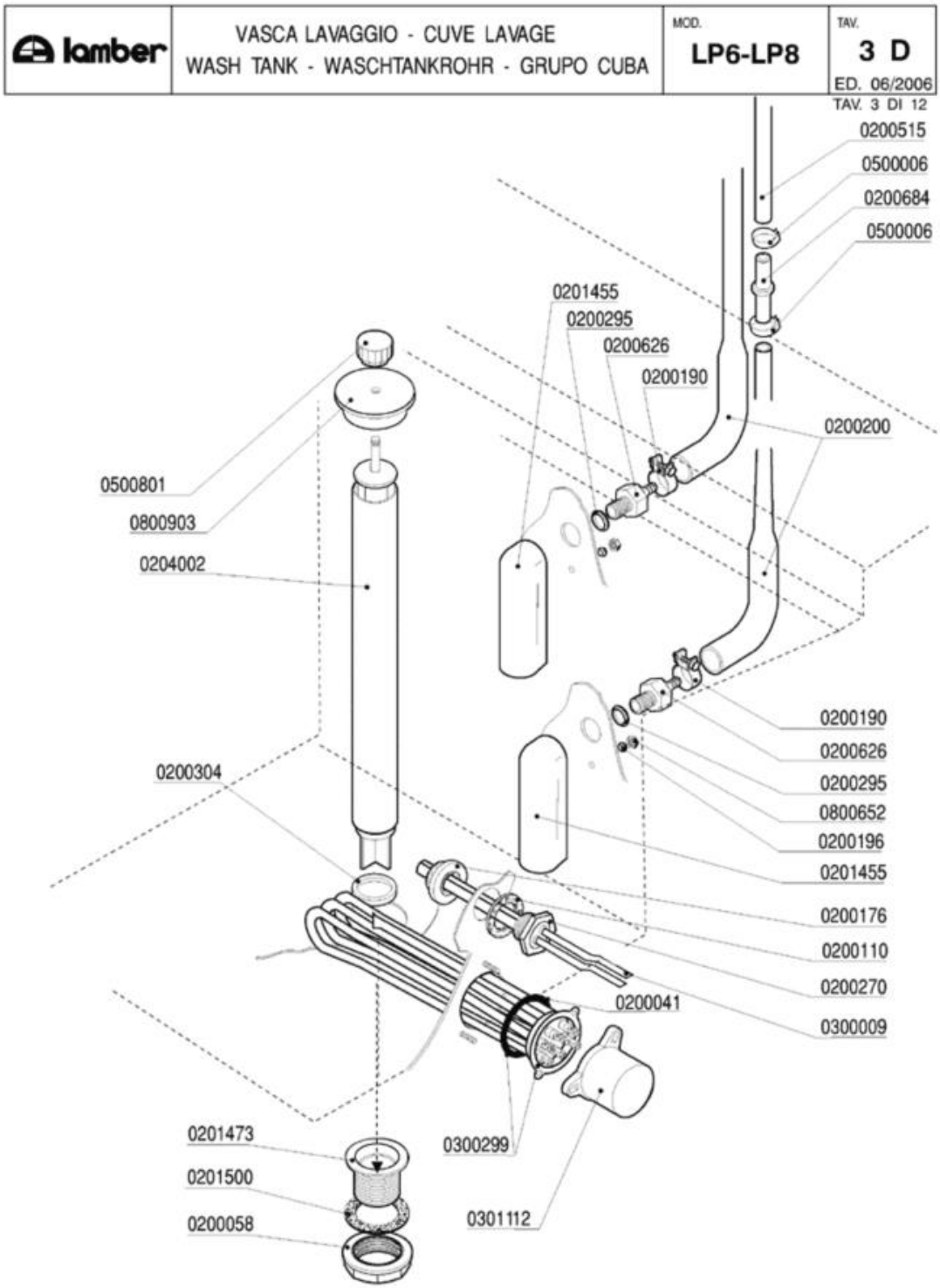
lamber
VASCA LAVAGGIO - CUVE LAVAGE
WASH TANK - WASCHTANKROHR - GRUPO CUBA
MOD.
LP6-LP8
TAV.
3 D
ED. 06/2006
TAV. 3 DI 12
0200515
0500006
0200684
0500006
0201455
0200295
0200626
0200190
0200200
0500801
0800903
0204002
0200190
0200626
0200295
0800652
0200196
0201455
0200304
0200176
0200110
0200270
0200041
0300009
0201473
0201500
0200058
0300299
0301112

Codice	Descrizione
0200041	OR 6225 resistenza boiler
0200058	Ghiera 1" 1/2
0200110	Guarnizione piana 31x21x2
0200176	Dado 1/2" 2190
0200190	Fascetta collare benzina 13x15
0200196	Guarnizione Nyltite M3
0200200	Tubo a pipa per pressostato
0200270	Guaina 1/2" ES25 doppia 7x8x120
0200295	Guarnizione Nyltite M12
0200304	Guarnizione silicone scarico LINEAR
0200515	Tubo pressostato 4,2x10,4
0200626	Portagomma trappola aria ELLE 3381
0200684	Raccordo tubo pressostato 7146
0201455	Trappola d'aria anteriore L=85 mm
0201473	Piletta scarico LP-Matic-Linear 2396
0201500	Guarnizione piletta scarico MATIC 10 LA
0204002	Troppopieno inox LP-PT 4982
0300009	Molla a frizione Rif.134
0300299	Resistenza 9000W 230/400V flangia inox
0301112	Copriresistenza 1 elemento 3x6mm
0500006	Fascetta SNP2/CLIC 11,5-13,5
0500801	Volantino troppopieno M8
0800652	Dado inox autobloccante M3
0800903	Coperchio troppopieno Matic 3924/A

lamber	GRUPPO RISCIACQUO - COMPOSANTS RINCAGE RINSE COMPONENTS - NACHSPÜLROHR ACLARADO	MOD. LP6-LP8	TAV. 4 D ED.06/2006

TAV.4 DI 12

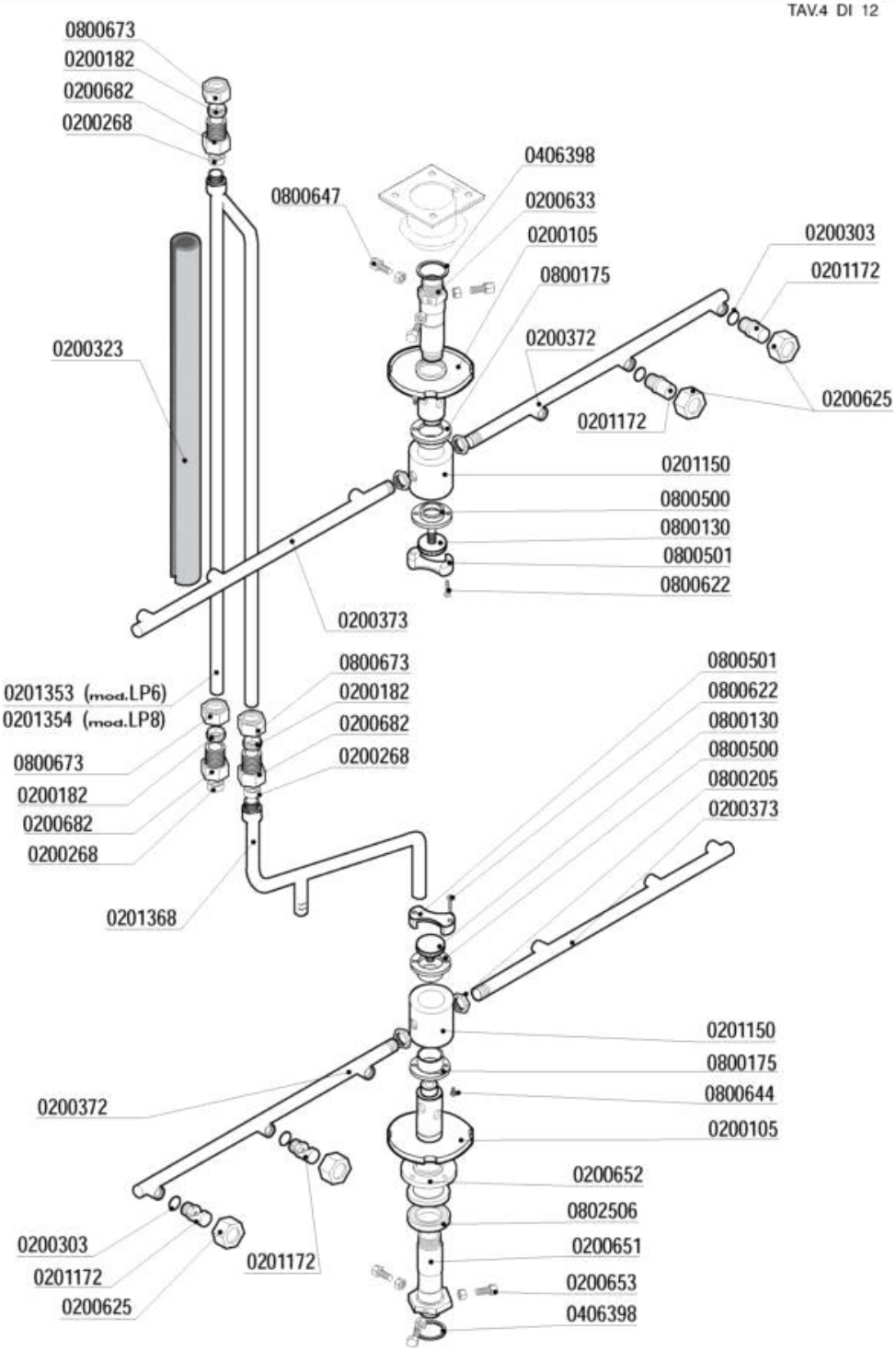

Codice	Descrizione
0200105	Perno risciacquo LP-PT ghiera 2019-3418
0200182	Bicono OT 3/8"x12 1311-92
0200268	Bicono TEFLON 3/8"x12
0200303	OR 2021 ugelli risciacquo mescola FDA
0200323	Tubo isolante 12X6 pretagliato
0200372	Braccio di risciacquo P700 DX
0200373	Braccio di risciacquo P700 SX
0200625	Ghiera inox fissaggio ugelli 2611
0200633	Perno supporto mulinello lav.LP 4388
0200651	Perno mul.lavaggio inferiore LP 5021
0200652	Bussola centraggio mul.lav.inf. LP 5023
0200653	Vite centraggio mulin.lav.inf.LP 5143
0200682	Dado raccordo 3/8"x27 7002
0201150	**CODICE ESAURITO***
0201172	Ugello risciacquo inox foro 1,2 2609
0201353	Cond.risc.est.LP6/31 particolare A 5086
0201354	Condotta risciacquo est.sup.inf.LP8 4955
0201368	Cond.risc.est LP6/31 particolare B 5086
0406398	Anello distanziale perno risc. LP 7469
0800130	Vite mulinello risc.rot.super.671/88
0800175	Bussola mulinello risc.LP d.16.2 2018
0800205	Dado inox M12x1 E16S5
0800500	***SOSTITUITO DA 0800499***
0800501	Blocchetto vite mulinello risc.sup.7366
0800622	Vite inox TPSTCR M3X16
0800644	Vite inox TPSTCR M3x8
0800647	Vite centraggio perno mul.lav.LP 5014
0800673	Dado bicono ottone 3/8"x12
0802506	Cuscinetto inox 68042HRS mul.lav.inf.LP

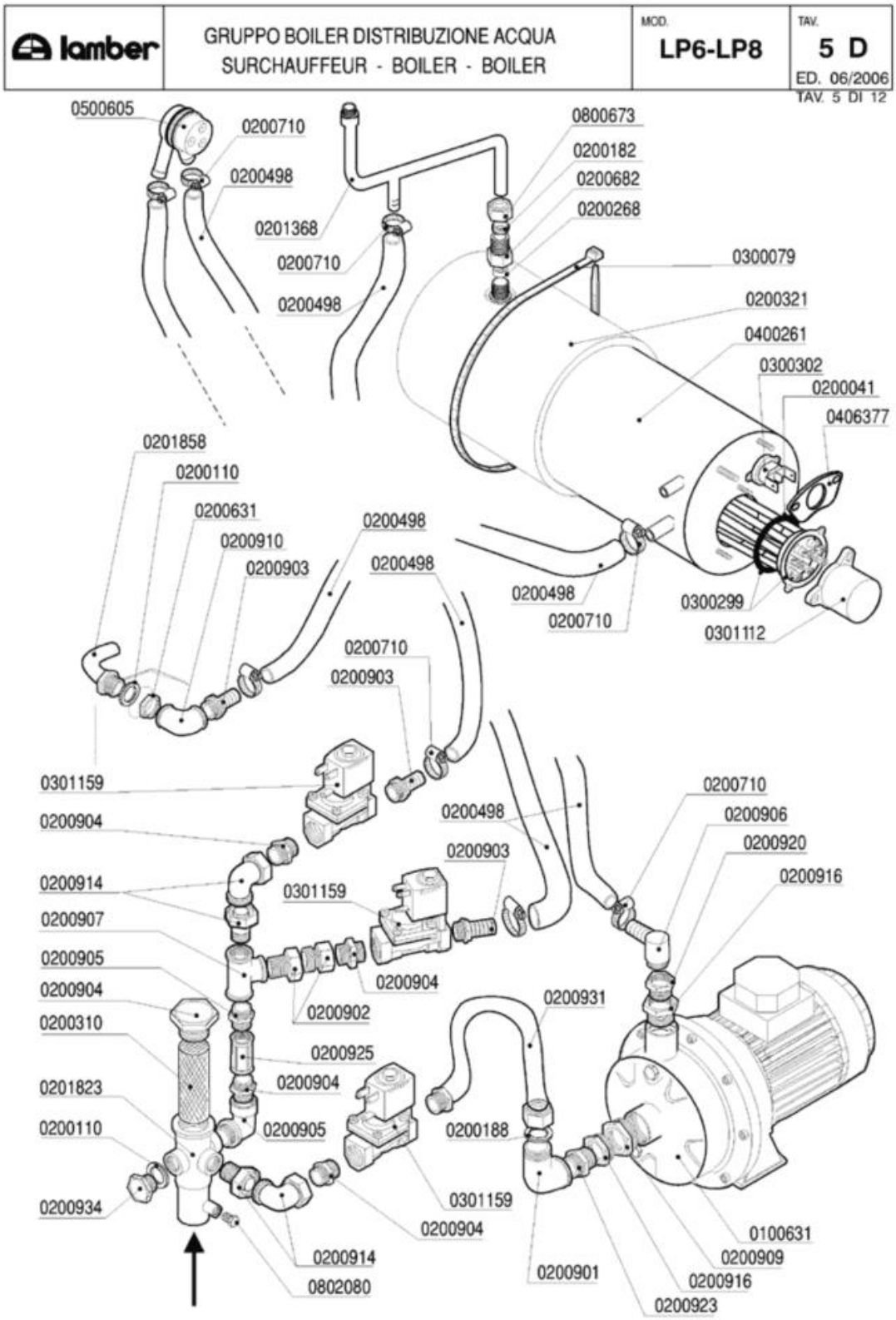
lamber
GRUPPO BOILER DISTRIBUZIONE ACQUA
SURCHAUFFEUR - BOILER - BOILER
MOD.
LP6-LP8
TAV.
5 D
ED. 06/2006
TAV. 5 DI 12
0500605
0200710
0200498
0201368
0200710
0200498
0800673
0200182
0200682
0200268
0300079
0200321
0400261
0300302
0200041
0406377
0201858
0200110
0200631
0200910
0200903
0200498
0200498
0200498
0200710
0300299
0301112
0200710
0200903
0301159
0200904
0200914
0200907
0200905
0200904
0200310
0201823
0200110
0200934
0200914
0802080
0200498
0200903
0301159
0200904
0200902
0200925
0200904
0200905
0301159
0200904
0200710
0200906
0200920
0200916
0200931
0200188
0200901
0100631
0200909
0200916
0200923

Codice	Descrizione
0100631	Elettropompa HP 0,75 CDX/A 120-07
0200041	OR 6225 resistenza boiler
0200110	Guarnizione piana 31x21x2
0200182	Bicono OT 3/8"x12 1311-92
0200188	Guarnizione gomma 25x16x2
0200268	Bicono TEFLON 3/8"x12
0200310	Filtro collettore ETV Matic-Linear
0200321	Coibentazione boiler 9lt 2129
0200498	Tubo gomma 20 bar 13x23
0200631	Dado OT 1/2"x7 55/83
0200682	Dado raccordo 3/8"x27 7002
0200710	Fascetta robusta 14-27/12.7
0200901	Gomito OT 3/4 MF
0200902	Bocchettone diritto OT 1/2 MF
0200903	Portagomma OT 1/2x16
0200904	Nipplo OT 1/2
0200905	Gomito OT 1/2" MF
0200906	Portagomma OT a gomito 1/2x15
0200907	T OTTONE 1/2
0200909	Riduzione OT 1"1/4M-1"F
0200910	Gomito OT 1/2 FF
0200914	Bocchettone curvo OT 1/2" MF
0200916	Riduzione OT 1M-3/4F
0200920	Manicotto ridotto OT 3/4M-1/2F
0200923	Nipplo OT 3/4
0200925	Manicotto OT 1/2 FF
0200931	Tubo flessibile di raccordo 1/2x3/4
0200934	Tappo OT 1/2" Maschio
0201368	Cond.risc.est LP6/31 particolare B 5086
0201823	Collettore 2ETV Matic 2978
0201858	Gomito interno carico vasca LP 4962-3953
0300079	Fascetta coib. boiler 5231-540-78
0300299	Resistenza 9000W 230/400V flangia inox
0300302	Termostato unipolare riarmo 105° BN5
0301112	Copriresistenza 1 elemento 3x6mm
0301159	Elettrovalvola 1/2" 230V ottone
0400261	Boiler 8lt L25
0406377	Piastrina termostato boiler DSP 7267
0500605	Valvola rompivuoto DVGW GD
0800673	Dado bicono ottone 3/8"x12
0802080	Tappo ottone 1/8" maschio 3361

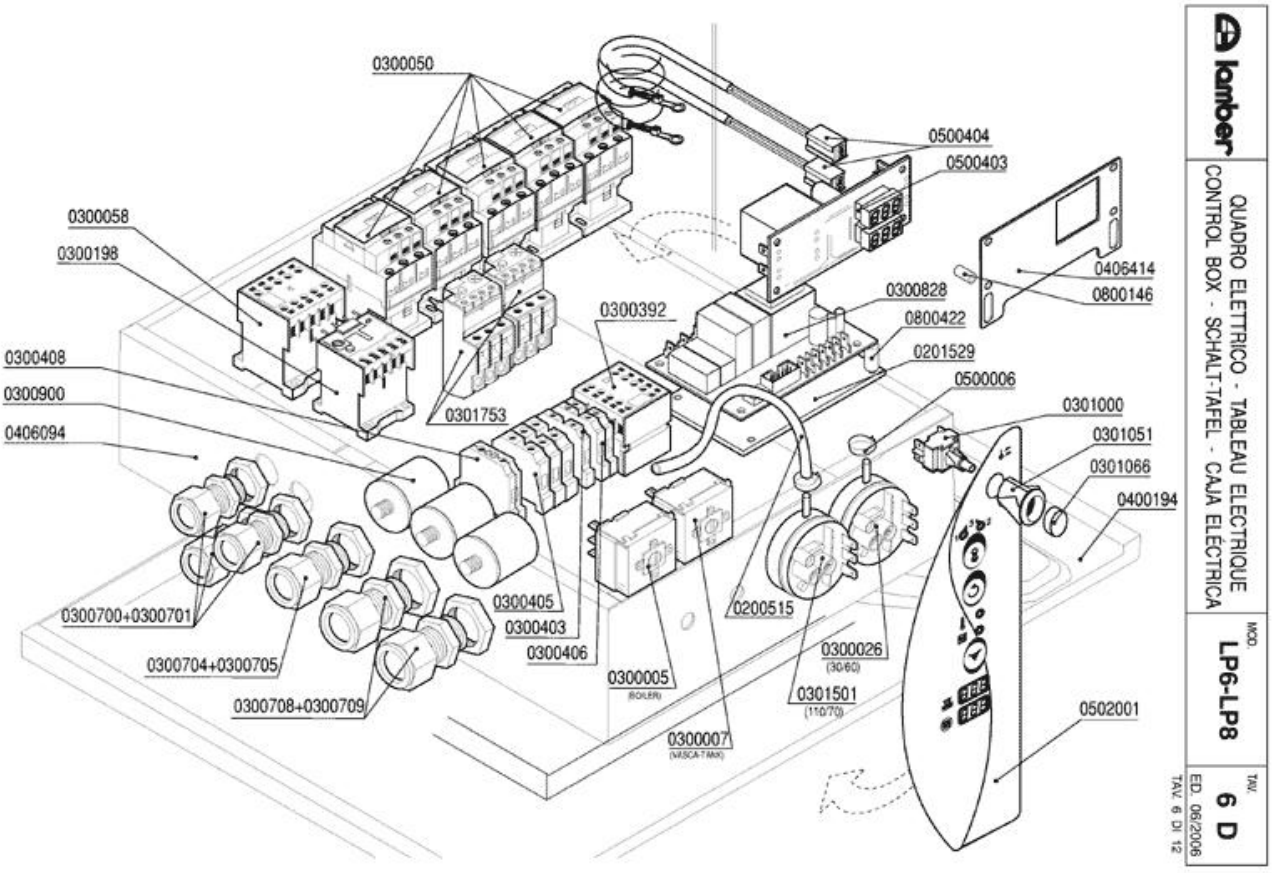
0300050
0500404
0500403
0300058
0300198
0406414
0800146
0300828
0300392
0800422
0201529
0300408
0300900
0406094
0301753
0500006
0301000
0301051
0301066
0400194
0300700+0300701
0300405
0300403
0300406
0200515
0300026
(30-60)
0300704+0300705
0300005
(BOILER)
0301501
(110/70)
0300708+0300709
0300007
(MISCA-T MIX)
0502001
lamber
QUADRO ELETTRICO - TABLEAU ELECTRIQUE
CONTROL BOX - SCHALT-TAFEL - CAJA ELÉCTRICA
MOD.
LP6-LP8
TAV.
6 D
ED. 06/2006
TAV. 6 DI 12

Codice	Descrizione
0200515	Tubo pressostato 4,2x10,4
0201529	Piastrina isolante timer 7461
0300005	Termostato 90ºC c.2000 1NONC boiler IMIT
0300007	Termostato 80ºC c.2100V.1NANC vasca IMIT
0300026	Pressostato 60/30 16A 1NONC
0300050	Contattore 25A 4NO 230V 50Hz 2172
0300058	Contattore 20A 4NO 230V LC1-K0610M7 TEL.
0300198	Relé termico 1,8-2,6 16A
0300392	Contattore 16A 3NO1NC AUX LS07.01
0300403	Morsetto 6 mmq neutro blu
0300405	Morsetto 16mmq marrone
0300406	Morsetto 4 mmq rosso
0300408	Morsetto 16 mmq terra giallo-verde
0300700	Pressacavo PG 13,5
0300701	Controdado PG13,5
0300704	Pressacavi "HEICO" PG21
0300705	Controdado PG21 "HEICO"
0300708	Pressacavo PG29
0300709	Controdado PG29
0300828	Timer elettronico LP6-31/PT850-1500-ek
0300900	Filtro antidisturbo 411135001
0301000	Interruttore bip. 0V 2N0 16 amp COMPLETO
0301051	Supporto tasto ovale
0301066	Tasto verde ovale
0301501	Pressostato 110/70
0301753	Relé termico LR2D1310 4-6A
0406414	Squadretta termom.elettronici L25 7658
0500006	Fascetta SNP2/CLIC 11,5-13,5
0500403	Termometro doppio elettronico 230V
0500404	Sonda termometro elettronico
0502001	Tastiera membrana ELLE L25ek
0800146	Distanziale AVP M3x10 term.digit.GI.
0800422	Distanziale filettato FF01 4080 15

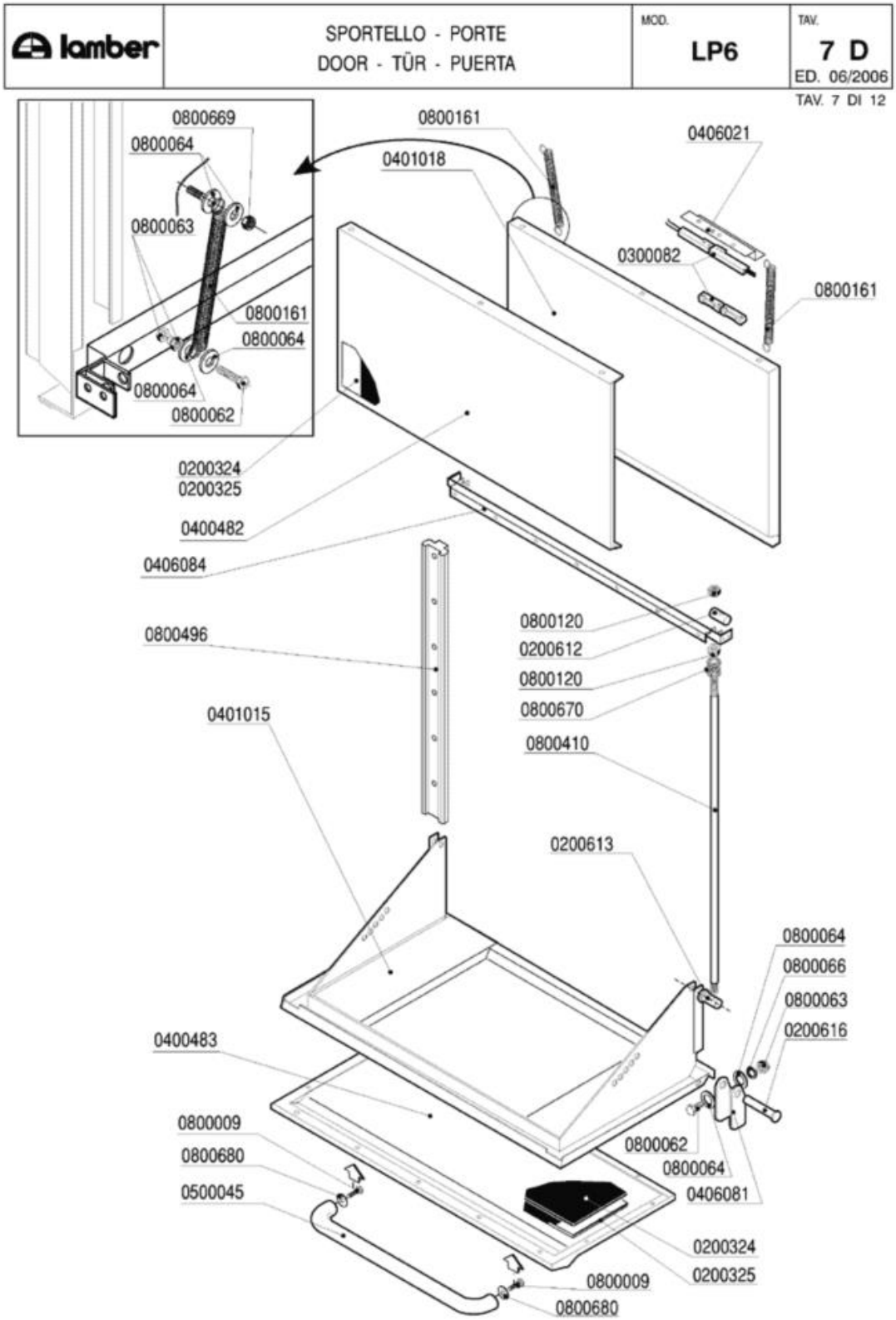
lamber
SPORTELLO - PORTE
DOOR - TÜR - PUERTA
MOD.
LP6
TAV.
7 D
ED. 06/2006
TAV. 7 DI 12
0800669
0800064
0800063
0800161
0800064
0800064
0800062
0800161
0401018
0406021
0300082
0800161
0200324
0200325
0400482
0406084
0800496
0401015
0800120
0200612
0800120
0800670
0800410
0200613
0800064
0800066
0800063
0200616
0400483
0800009
0800680
0500045
0800062
0800064
0406081
0200324
0200325
0800009
0800680

Codice	Descrizione
0200324	Pannello termoisolante 500x500x5 PE/R30
0200325	Pannello fonoassorbente 500x500x8 MTP/30
0200612	Grano tirante sportello sup.LP6-31 2651
0200613	Grano tirante sportello inf.LP6-31 2651
0200616	Perno staffa sportello LP6 2650
0300082	Micro contatto magnetico Matic-Linear
0400482	Pannello sportello superiore LP6 2895
0400483	Pannello sportello inferiore LP6 6347
0401015	Sportello inferiore LP6 2816
0401018	Sportello superiore LP6 2804
0406021	Squadretta micro porta MATIC 3177
0406081	Staffa sportello inferiore LP 2649
0406084	Sgocciolatoio sportello sup.LP6 2633
0500045	Maniglia sportello laterale PT 5122
0800009	Vite inox TEM8x15
0800062	Vite inox TEM6x20
0800063	Dado inox M6
0800064	Rondella piana inox diam.6x18
0800066	Rondella grower inox diam.6
0800120	Dado inox M8
0800161	Molla porta superiore LP6/Finecorsa LINEAR
0800410	Tirante sportello LP6-LP31 2652
0800496	Guida scorrimento sport.sup LP6-31 2653
0800669	Dado inox autobloccante M6
0800670	Rondella grower inox diam.8
0800680	Rondella piana inox 8X24

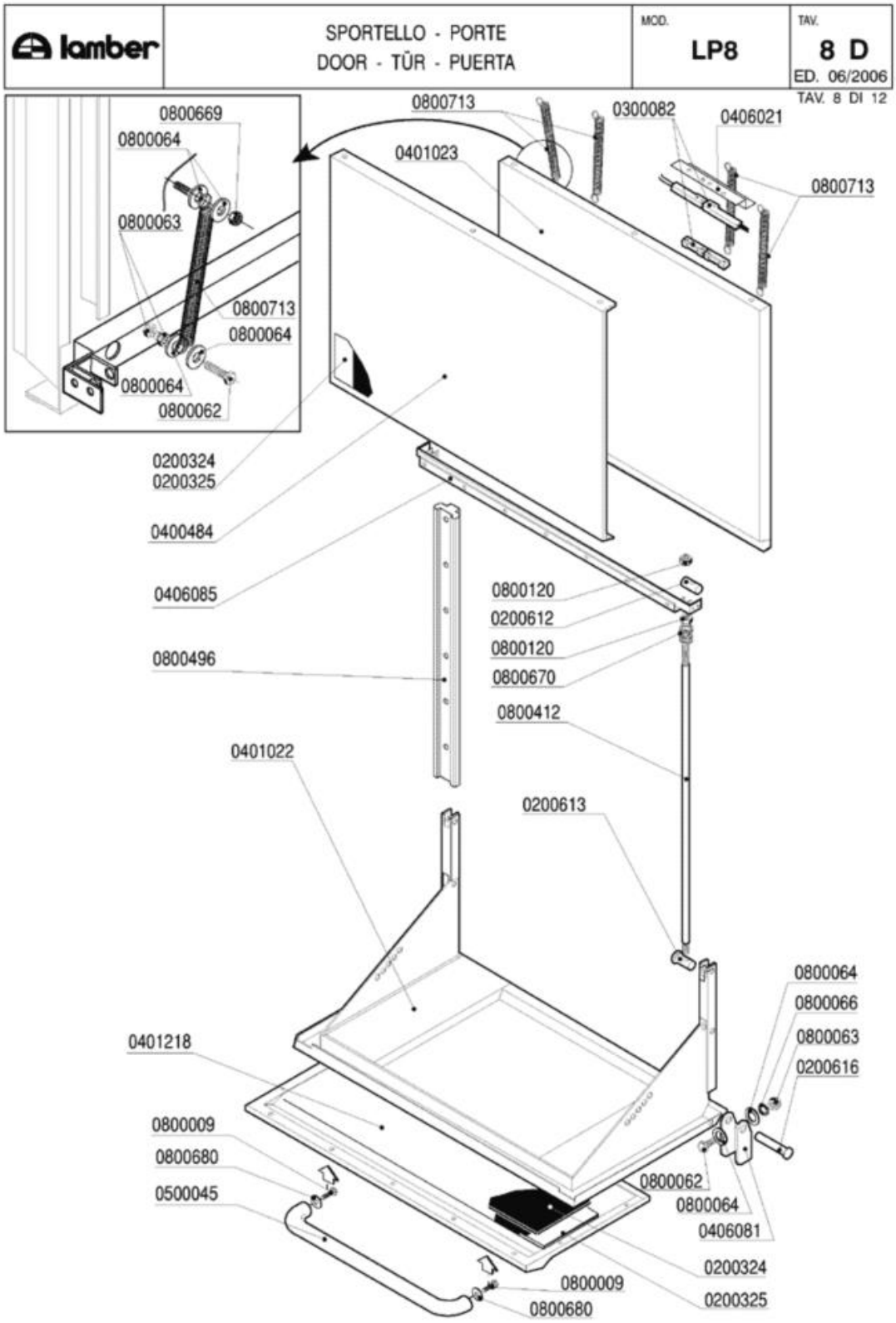
lamber
SPORTELLO - PORTE
DOOR - TÜR - PUERTA
MOD.
LP8
TAV.
8 D
ED. 06/2006
TAV. 8 DI 12
0800669
0800064
0800063
0800713
0800064
0800064
0800062
0800713
0300082
0406021
0401023
0800713
0200324
0200325
0400484
0406085
0800496
0800120
0200612
0800120
0800670
0800412
0401022
0200613
0800064
0800066
0800063
0200616
0401218
0800009
0800680
0500045
0800062
0800064
0406081
0200324
0200325
0800009
0800680

Codice	Descrizione
0200324	Pannello termoisolante 500x500x5 PE/R30
0200325	Pannello fonoassorbente 500x500x8 MTP/30
0200612	Grano tirante sportello sup.LP6-31 2651
0200613	Grano tirante sportello inf.LP6-31 2651
0200616	Perno staffa sportello LP6 2650
0300082	Micro contatto magnetico Matic-Linear
0401022	Sportello inferiore LP8 4419
0401218	Pannello sportello inferiore LP8 5397
0406021	Squadretta micro porta MATIC 3177
0406081	Staffa sportello inferiore LP 2649
0406085	Sgocciolatoio sportello sup.LP8 4421
0500045	Maniglia sportello laterale PT 5122
0800009	Vite inox TEM8x15
0800062	Vite inox TEM6x20
0800063	Dado inox M6
0800064	Rondella piana inox diam.6x18
0800066	Rondella grower inox diam.6
0800120	Dado inox M8
0800412	Tirante sportello LP8 4420
0800496	Guida scorrimento sport.sup LP6-31 2653
0800669	Dado inox autobloccante M6
0800670	Rondella grower inox diam.8
0800680	Rondella piana inox 8X24
0800713	Molla sportello superiore LP8 4919

lamber	GUIDE E FILTRI - GLISSIERE ET FILTRES SLIDE AND FILTERS - KORBFÜHRUNG UND FILTER GUÍA CESTO Y FILTRO	MOD. LP6-LP8	TAV. 9 D ED. 06/2006

TAV. 9 DI 12

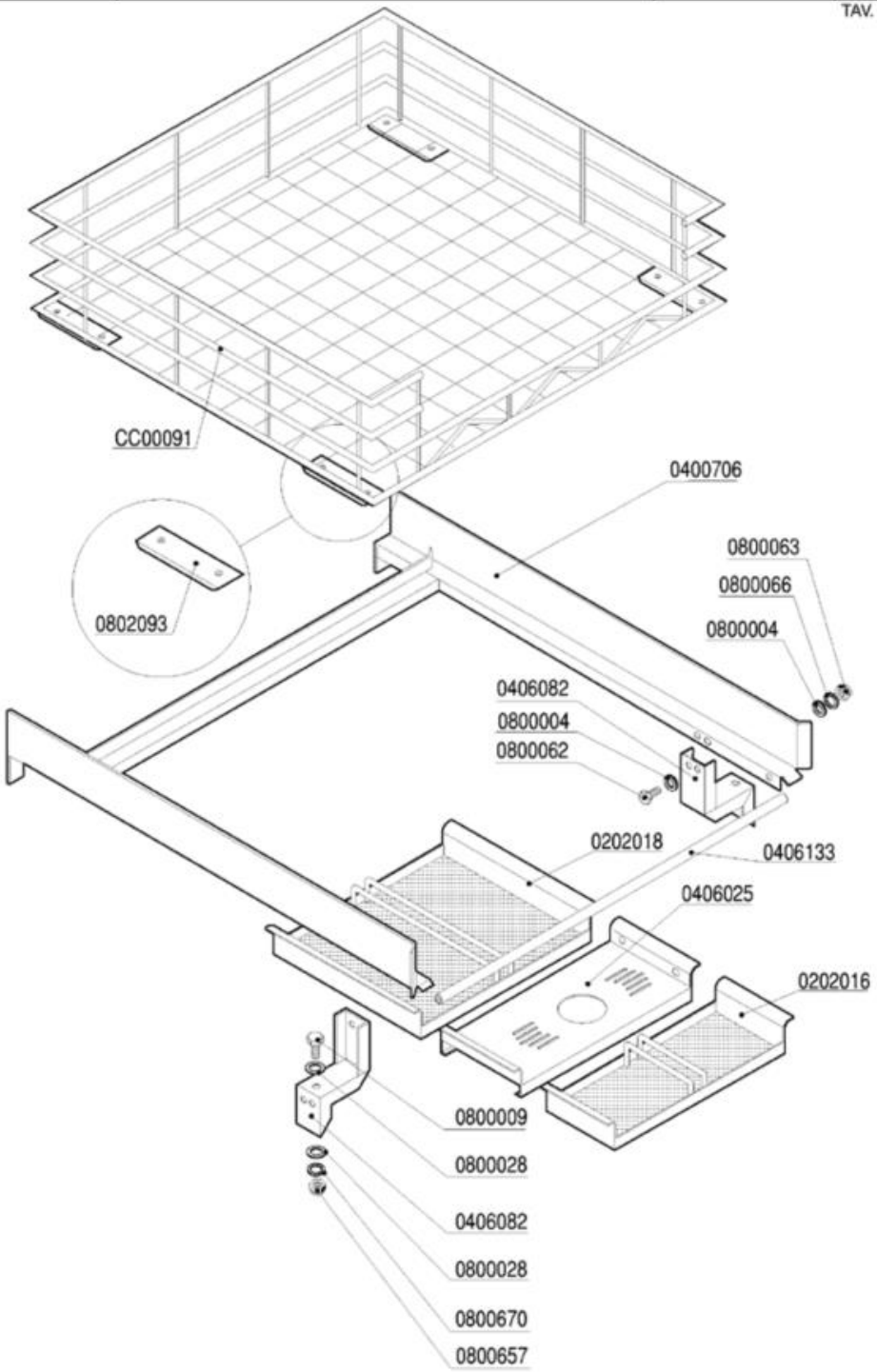

Codice	Descrizione
0202016	Filtro cassetto LP6-PT850 anteriore 2361
0202018	Filtro cassetto LP6-PT850 posterior.2362
0406025	Supporto troppopieno LP6-PT850 2360
0406082	Supporto guida LP6/LP31 2885
0406133	Traverso ant.guida cestello LP6/8 4741
0800004	Rondella piana inox d.6 UNI6592
0800009	Vite inox TEM8x15
0800028	Rondella piana inox d.8
0800062	Vite inox TEM6x20
0800063	Dado inox M6
0800066	Rondella grower inox diam.6
0800657	Dado inox autobloccante M8
0800670	Rondella grower inox diam.8
0802093	Pattino teflon cestello LP 2044
CC00091	Cestello inox 70x70 LP6-LP8-PT850 CLP-70

lamber	BASAMENTO - SOCLE BASE - SOCKEL - BASAMENTO	MOD. **LP6-LP8**	TAV. **10 D** ED. 06/2006

TAV. 10 DI 12

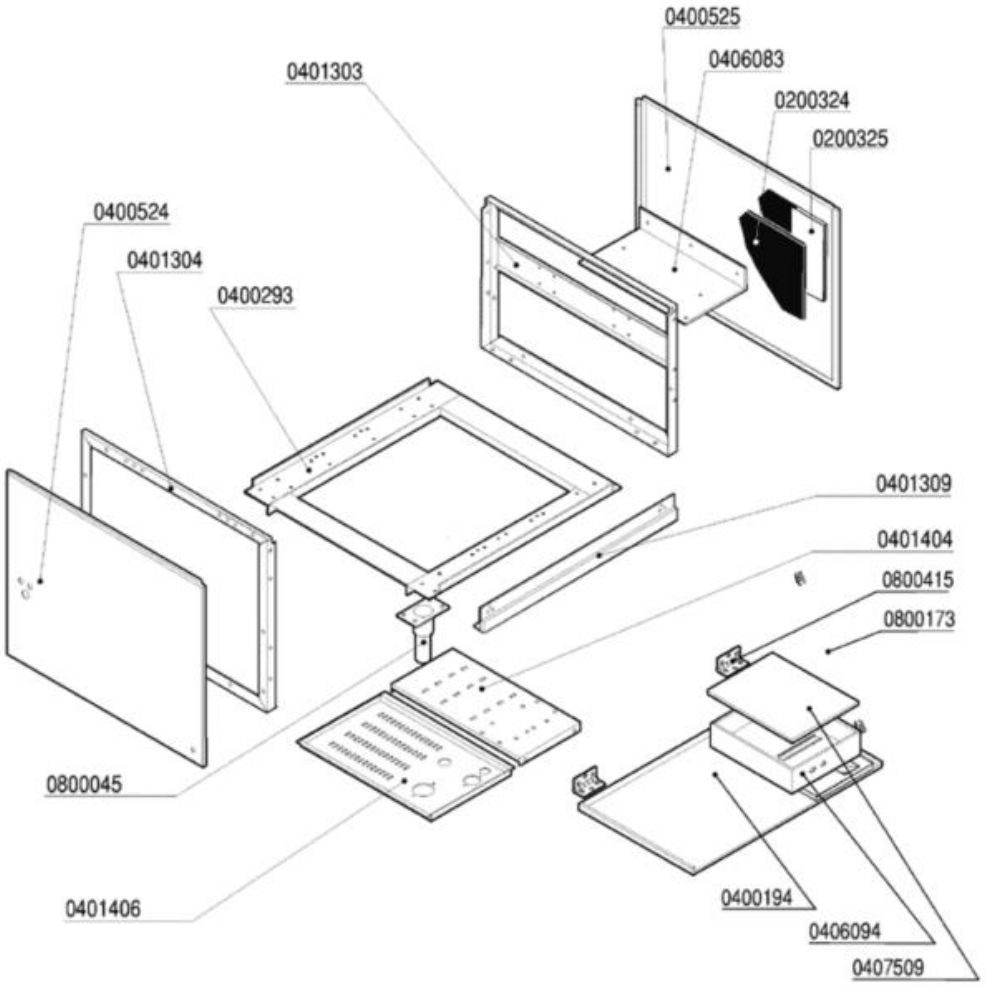

Codice	Descrizione
0200324	Pannello termoisolante 500x500x5 PE/R30
0200325	Pannello fonoassorbente 500x500x8 MTP/30
0400524	Pannello lat.inf.SX LP-PT 2936
0400525	Pannello laterale infer.DX LP-PT 2938
0407509	Coperchio cassetta M115 7588
0800045	Piedino inox 2"x160 100x85x2,5
0800173	Cerniera pannello anteriore ELLE
0800415	Fune tirante quadro comando ELLE

lamber	CARROZZERIA CAPOTTA - CARROSSERIE CAPOTE HOOD - KARROSSERIE HAUBE - CARROCERÍA	MOD. LP6	TAV. 11 D ED. 06/2006

TAV. 11 DI 12

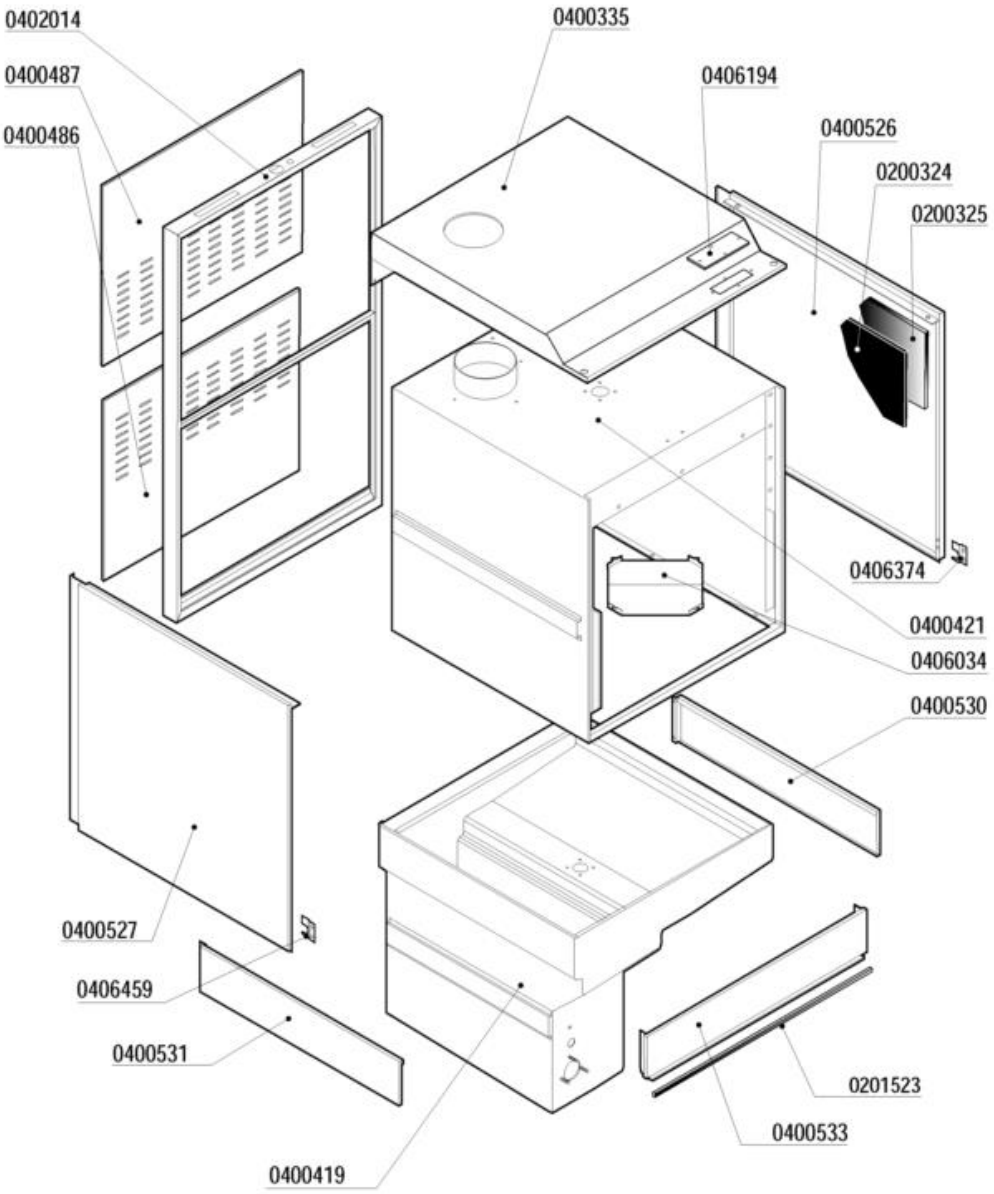

Codice	Descrizione
0200324	Pannello termoisolante 500x500x5 PE/R30
0200325	Pannello fonoassorbente 500x500x8 MTP/30
0201523	Profilo adesivo POR 15x8
0400487	Pannello retro superiore LP6-PT850 2337
0400526	Pannello laterale sup.DX LP6/LP31 7520
0400527	Pannello laterale sup.SX LP6/LP31 7520
0406194	Piastrina cava ispezione micro LP 5587
0406374	Piastrina paraspruzzi perno LP 7248 DX
0406459	Piastrina paraspruzzi perno LP 7248 SX

lamber	CARROZZERIA CAPOTTA - CARROSSERIE CAPOTE HOOD - KARROSSERIE HAUBE	MOD. LP8	TAV. 12 D ED. 06/2006

TAV. 12 DI 12

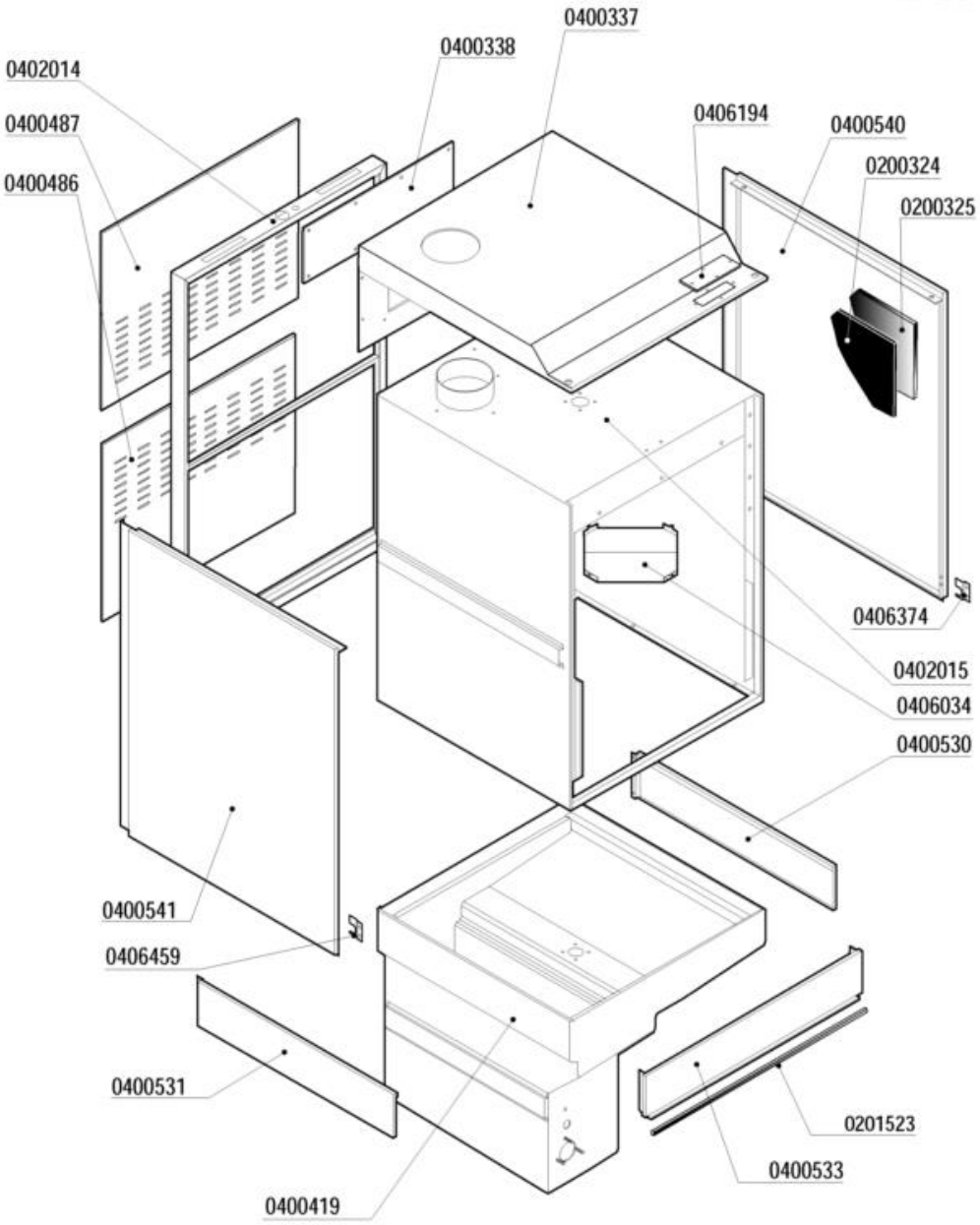

Codice	Descrizione
0200324	Pannello termoisolante 500x500x5 PE/R30
0200325	Pannello fonoassorbente 500x500x8 MTP/30
0201523	Profilo adesivo POR 15x8
0400487	Pannello retro superiore LP6-PT850 2337
0406194	Piastrina cava ispezione micro LP 5587
0406374	Piastrina paraspruzzi perno LP 7248 DX
0406459	Piastrina paraspruzzi perno LP 7248 SX