MODULAR

MOD. 70/70 TPFG

ED. 02-09
TAV. 253.533.02

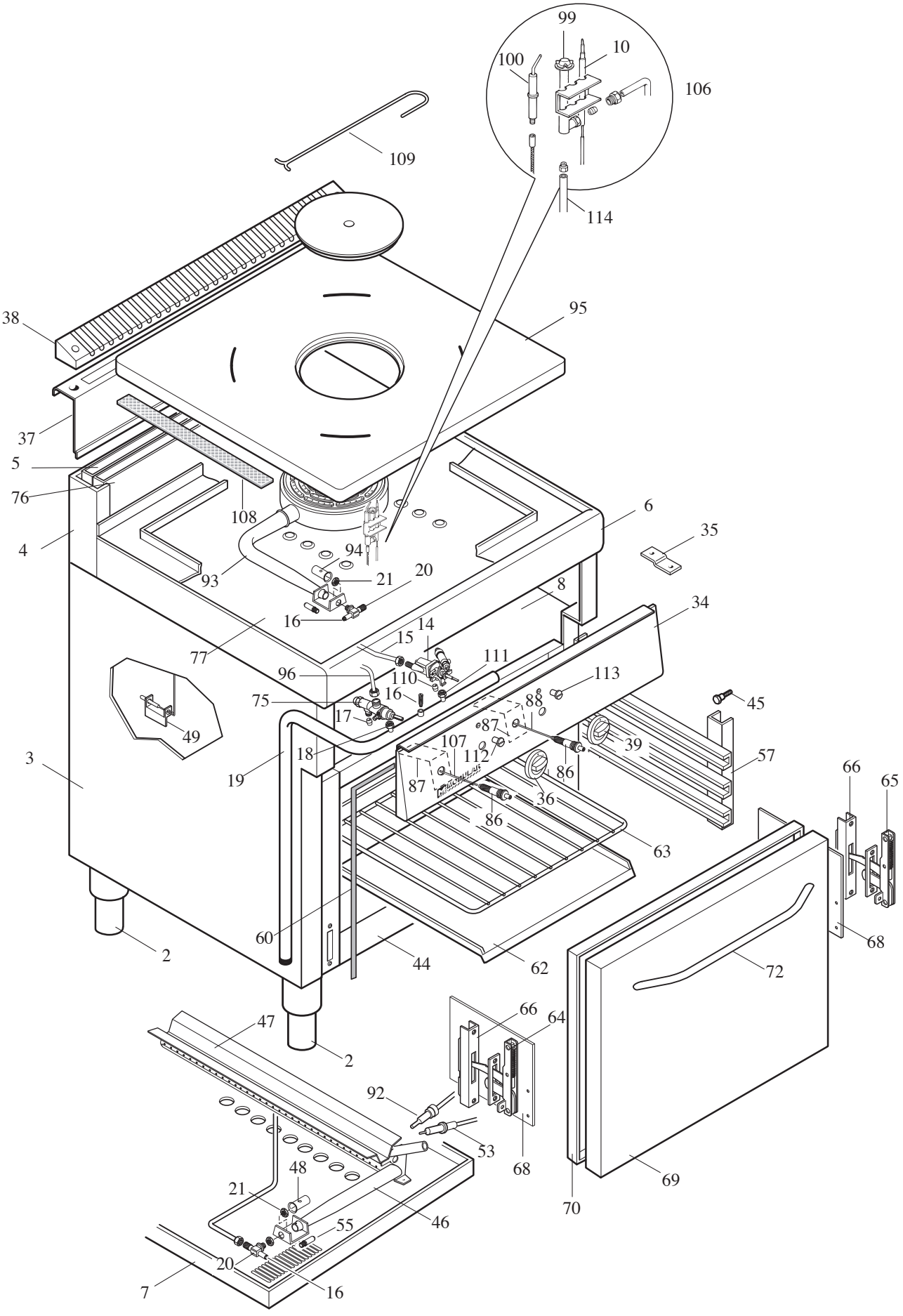

MODULAR

LISTA RICAMBI

cod. 253.534.02

TUTTAPIASTRA FORNO A GAS ED. 02-09

MOD. 70/70 TPFG

POS.	CODICE	RIF. MODIFICHE	DENOMINAZIONE	PREZZO
2	912.033.00	sost.il 612.014.00 dal 01/01/09	Piede D.2" vite M10	
3	6211081.00	sost.il 621.580.00 dal 01/01/09	Involucro est. cucina 70/70 gas	
4	621.770.00	sost.il 621.588.00 dal 01/01/09	Schienale superiore 70/70	
5	611.569.00		Assieme camino basso TPFG 700	
6	611.558.00		Assieme piano 70/70 TPG	
7	622.087.00		Protezione bruciatore forno	
8	622.411.00		Fondo top 70/70 CFG	
10	672.025.00		Termocoppia M9x1xL.500 G.unific.	
14*	671.002.00		Termostato valvolato "SABAF" TS 5340/1X	
15	675.043.00		Tubo collegamento bruc. forno	
16	641.012.00		Vite M4 per presa di pressione	
17	673.001.00		Bicono D.10	
18	673.011.00		Dado per bicono D.10 - M16x1,5	
19	675.231.00		Ass.rampa 70/70 TPFG	
20	673.023.00		Portaugello per tubo D.10	
21	673.024.00		Dado per portaugello M14 x1	
34	621.594.00		Cruscotto tuttapiastra 70/70 TPFG	
35	623.002.15		Squadretta fissaggio cruscotto	
36	612.051.00	sost.il 612.017.00 dal 01/01/09	Assieme manopola gas pilota De 72	
37	611.752.00	sost.il 611.588.00 dal 01/01/09	Ass.alzatina forata 70/70	
38	621.923.13	sost.il 625.097.00 dal 01/01/09	Griglietta per alzatina 70/70	
39	612.056.00	sost.il 612.022.00 dal 01/01/09	Ass. manopola forno gas D. 72	
44	611.089.13	sost.il 611.089.00 dal 15/01/03	Assieme forno gas	
45	641.013.00		Perno fissaggio reggigriglie	
46	672.030.00		Assieme bruciatore forno gas	
47	611.090.00		Assieme parafiamma per bruciatore	
48	672.021.00		Boccola regolazione aria D18x1	
49	623.034.00		Supporto protezione bulbo termostatato	
53	672.019.00		Candela per forno	
55	674.007.00		Ugello metano D.180	
57	611.088.00		Ass. reggigriglie forno	
60	652.013.00	sost. il 652.001.00 dal 15/01/03	Guarnizione porta forno	
62	625.008.00		Suola forno	
63	683.009.00		Griglia 530x530	
64	684.010.00		Cerniera Sx porta forno	
65	684.009.00		Cerniera Dx porta forno	
66	684.011.00	sost.il 911.147.00 dal 15/01/03	Portarullino	
68	623.032.00		Protezione cerniera forno	
69	621.868.00	sost.il 621.126.00 dal 01/01/09	Porta forno	
70	825.020.00	sost.il 625.009.00 dal 01/01/09	Controporta forno	
72	611.926.00	sost.il 625.104.00 dal 01/01/09	Ass.maniglia porta forno	

MODULAR

LISTA RICAMBI

cod. 253.534.02

TUTTAPIASTRA FORNO A GAS ED. 02-09

MOD. 70/70 TPFG

POS.	CODICE	RIF. MODIFICHE	DENOMINAZIONE	PREZZO
75	671.001.00		Rubinetto di sicurezza SC21S	
76	611.962.00	sost.il 611.170.00 dal 01/01/09	Assieme camino basso TPG 700	
77	611.181.12	sost.il 611.570.00 dal 01/01/09	Assieme camera combustione TPG 700	
86	672.006.00		Accenditore piezoelettrico	
87	623.064.00		Protezione per piezo	
88	666.001.00		Cavo per accensione forno L.500	
92	672.018.00		Termocoppia M8 x1xL.1200	
93	672.056.00		Assieme bruciatore tuttapiastra	
94	672.061.00		Boccola regolazione aria D.18x2	
95	681.012.00		Piastra con anello TP (656x542)	
96	675.246.00		Collegamento rub. portaugello 70TPG	
99	672.057.00		Pilota "SIT" cod. 0190.083	
100	672.060.00		Candela con attacco M4x1 -TP	
106*	672.069.00		Ass. pilota SIT 0.190.083	
107 *	666.001.00		Cavo per accensione L.500	
* 108	653.000.00		Guarnizione per tuttapiastra	
109	683.028.00		Gancio per disco centrale TP	
110	673.005.00		Bicono D.8	
111	673.016.00		Dado per bicono D.8	
112	682.003.00		Placchetta per indice	
113	682.004.00		Placchetta per indice manopola forno	
114	675.070.00		Tubo collegamento-pilota	