SAGI - ARMADIO NEUTRO 218 CM CON PIANO CALDO 6 x 1/1 GN
QL21NPC - 20-04-2009 »

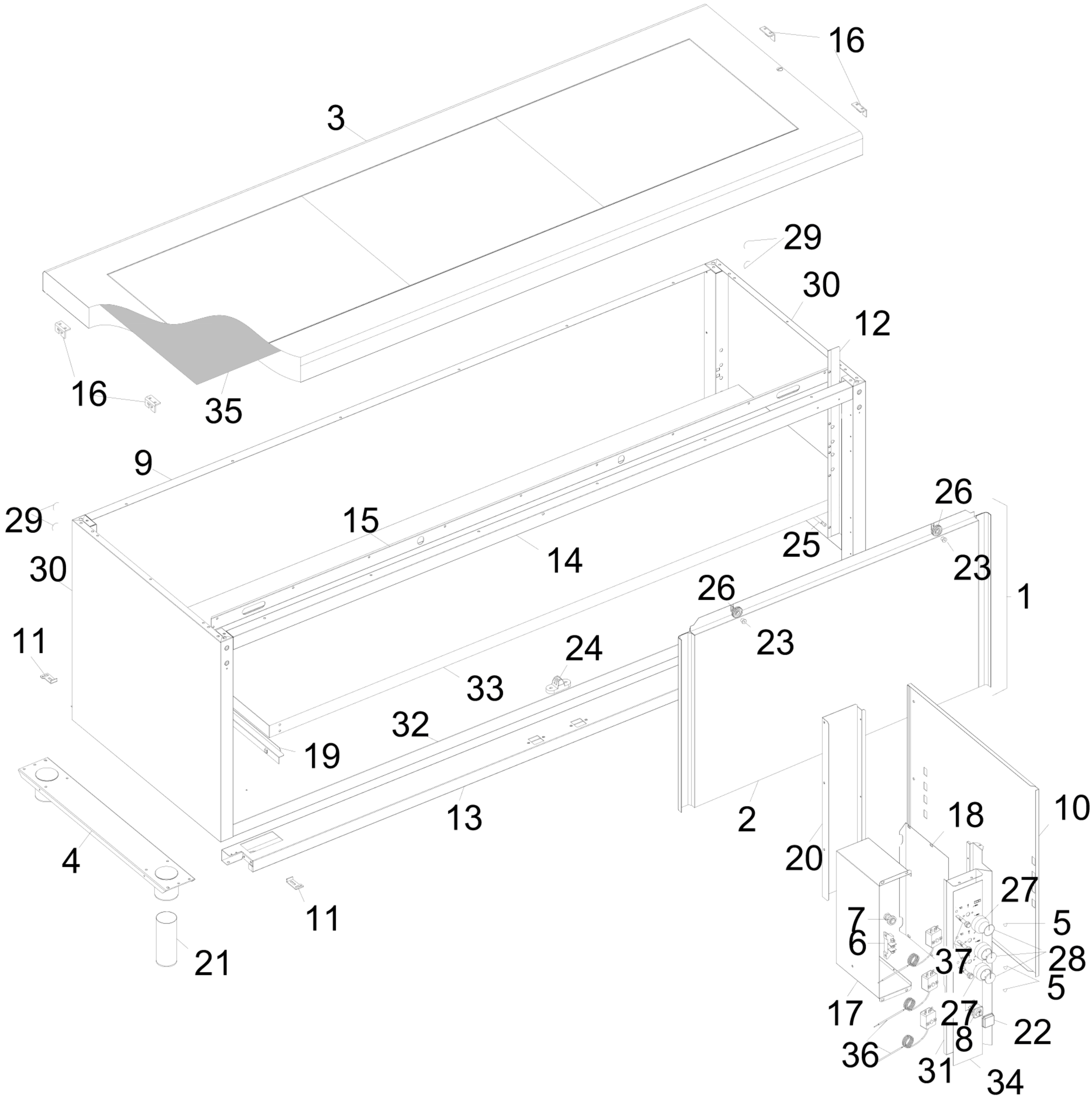

SAGI - ARMADIO NEUTRO 218 CM CON PIANO CALDO 6 x 1/1 GN
QL21NPC - A000530-GRUPPO ALZATE DI DISTRIBUZIONE - 20-04-2009 »

