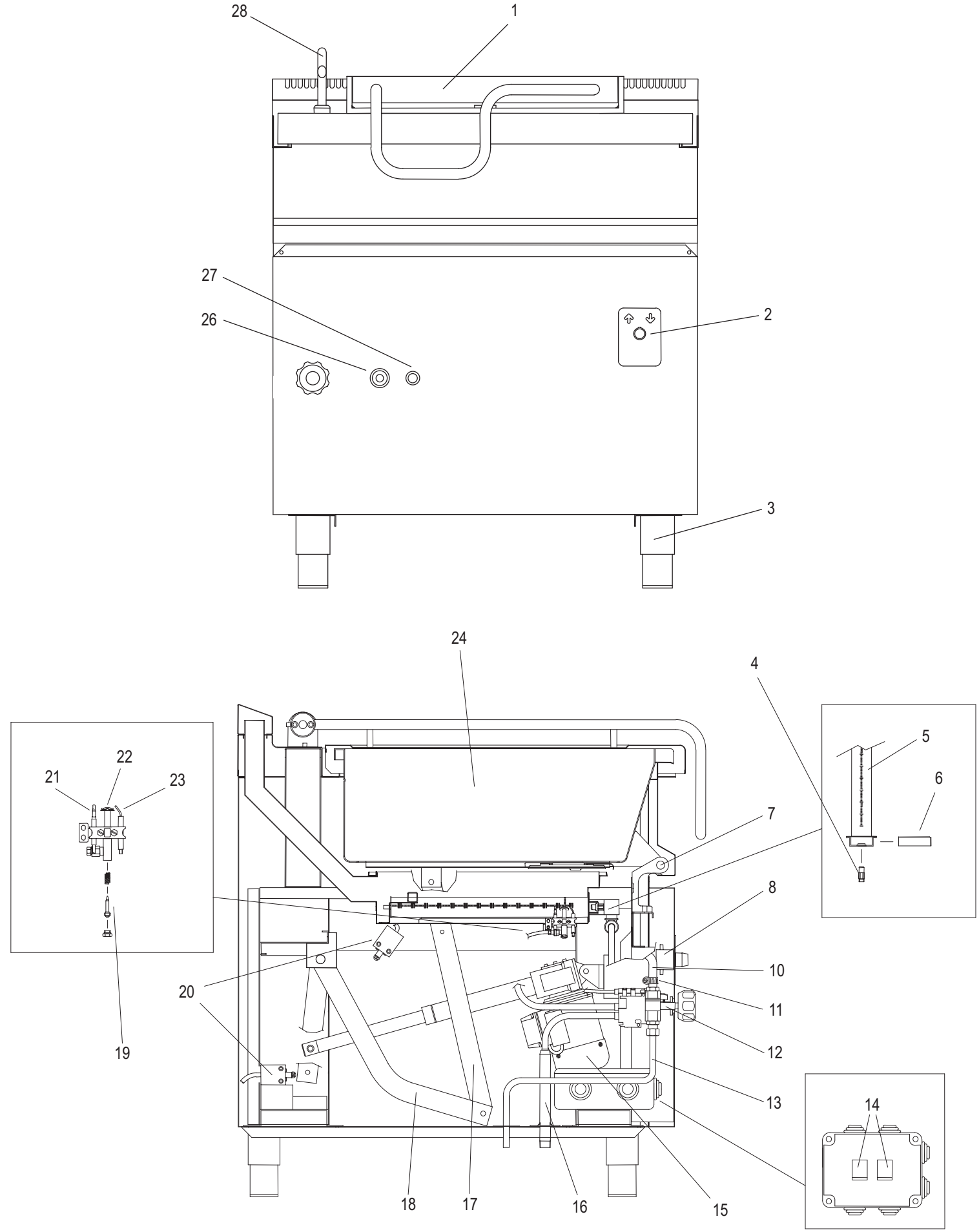
28
1
27
26
2
3
24
4
5
6
7
8
22
21
23
10
20
11
12
19
13
14
18
17
16
15

CODICI RICAMBIO PER FINITO / SPARE PARTS FOR THE FINISHED PRODUCT

Aggiornato al/Updated to 27/11/17

Artic./Item	Descrizione/Description	Modello/Model
313090	**BRASIERA GAS 80LT CON VASCA INOX COMPOUND-SOLLEVAMENTO MOTORIZZATO** **80LT GAS TILTING BRATT PAN WITH INOX COMPOUND TANK-POWER TILT**	**B8MFIG9**

Cons./Recom.	Pos./Posit.	Ricambio/Replacement			Prezzo/Price List
	01685000	RC01685000	CAPPUCCIO IN GOMMA PER PIEZO	GUMMY CAP FOR PIEZO IGNITER	9,71
	01900000	RC01900000	ANELLO CAPPUCCIO PIEZO	PIEZO IGNITER NIPPLE RING	8,99
	01	RCMB060800	MANIGLIONE	HANDLE	342,16
	02	RC40100026	SELETTORE 3 POSIZIONI C/RIT AL CENTRO	SELECTOR 3 POSITIONS WITH RETURN	51,31
	03	RC20100020	ASS.PIEDINO DA 2" H=165MM	FOOT	24,27
	05	RC30400050	BRUCIATORE	BURNER	61,53
	06	RCSC140400	SQUAD.REG.ARIA BRUC.CBTG060/90-DBRG	AIR REGULATOR BURNER	9,25
	08	RC40100112	BLOCCHETTO CONTATTI 1NA	CONTACT BLOCK (NORMAL OPEN CONTACT)	16,50
	10	RC10600011	TUBO GOMMA 10x17 700MM	(RUBBER) WATER INLET PIPE	31,00
	11	RC10300033	FASCETTA AISI304 C/VITE OTTONE -S.STEEL	S.STEEL CLIP	6,64
	12	RC30200008	RUBINETTO CARICO ACQUA	WATER INLET TAP	50,65
	13	RCMB006600	ASS.COND.CARICO ACQUA	WATER INLET PIPE	34,33
*	14	RC40100030	RELE' 1 N0 30A ATT.RETRO 65.31	RELAY	32,77
	15	RC40300122	ATTUATORE LINEARE CORSA	ACTUATOR LINEAR STROKE	1.349,71
	16	RCMB006400	ASS.RAMPA ENTRATA GAS	RAMP GAS INLET	63,99
	20	RC40100028	FINECORSA A ROTELLA	LIMIT SWITCH	84,50
*	21	RC40400110	TERMOCOPPIA QUICK M9X1 L850	THERMOCOUPLE	10,60
	22	RC30100005	PILOTA 3 VIE D6	PILOT	10,93
*	23	RC30100054	CANDELA QUADRA 0915036	IGNITOR	7,83
	26	RC30100080	VALVOLA EUROSIT 100°-340°	GAS VALVE	162,85
*	27	RC40100150	PIEZO INECO MOD.PZ10039 C/DADO	PIEZO	10,26
	28	RCMB057400	TUBO CARICO ACQUA	WATER INLET PIPE	13,86

L'azienda si riserva il diritto di apportare ulteriori aggiornamenti senza preavviso. / The data may be updated without prior warning