MODULAR

PENTOLA A GAS

MOD. 90/80 PGD-100 **MOD. 90/80 PGI-100**
MOD. 90/80 PGDA-100 **MOD. 90/80 PGIA-100**
MOD. 90/80 PGC-150 **MOD. 90/80 PGI-150**
MOD. 90/80 PGDA-150 **MOD. 90/80 PGIA-150**

ED. 01-07
TAV. 253.763.01

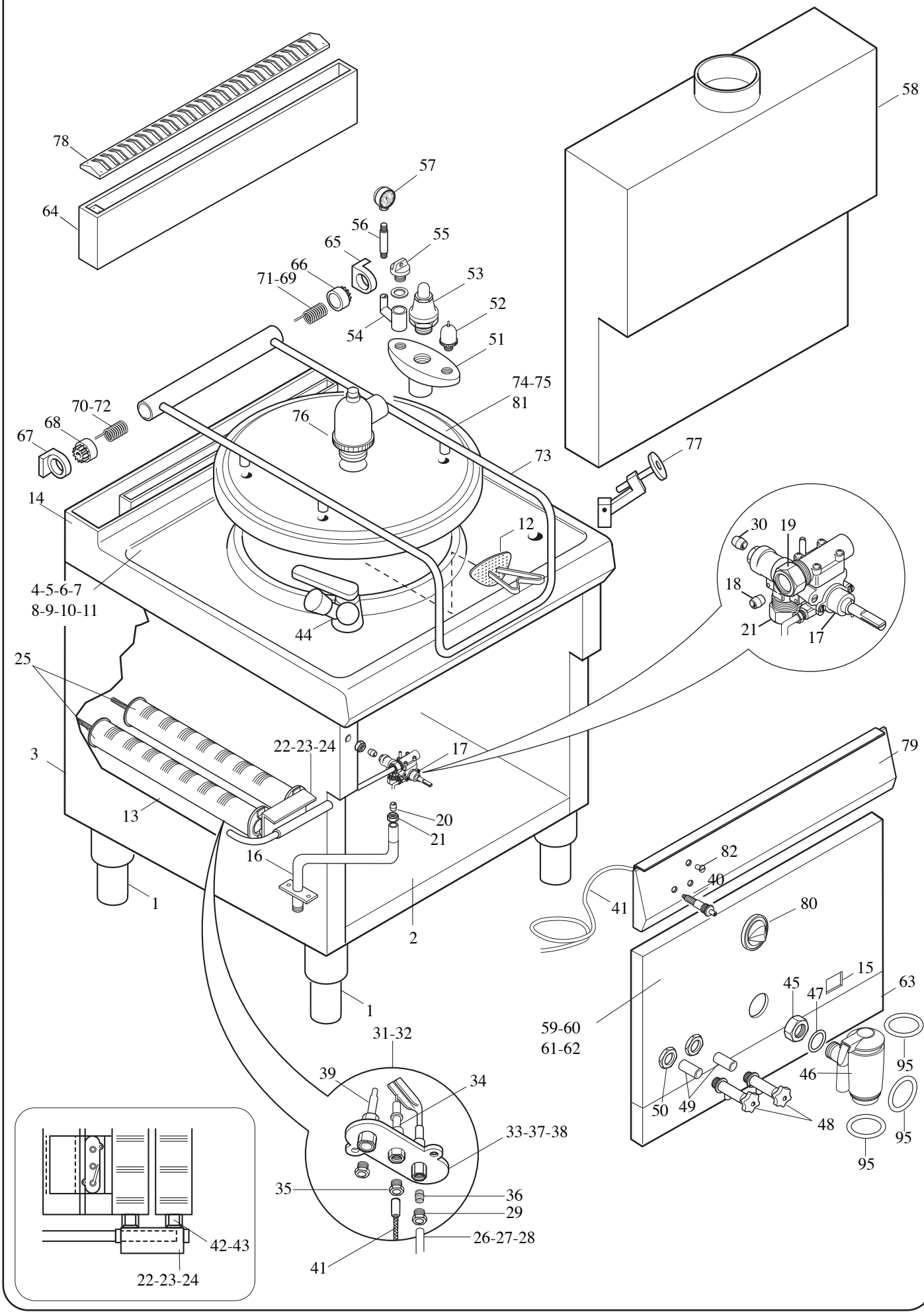

MODULAR

LISTA RICAMBI

cod. 253.764.01

PENTOLA A GAS

ED. 01-07

MOD. 90/80 PGD-100
MOD. 90/80 PGDA-100
MOD. 90/80 PGD-150
MOD. 90/80 PGDA-150
MOD. 90/80 PGI-100
MOD. 90/80 PGIA-100
MOD. 90/80 PGI-150
MOD. 90/80 PGIA-150

POS.	CODICE	RIF. MODIFICHE	DENOMINAZIONE	PREZZO
1	912.033.00		Piede 2"vite M10	
2	911.230.13	sost.911.230.00 dal 01/07/07	Ass. fondo pentola	
3	911.238.00		Ass. involucro pentola 90/80	
4	9111006.00	sost.911.208.00 dal 01/07/07	Ass. pentola 90/80 PGDA-100	
5	9111008.00	sost.911.210.00 dal 01/07/07	Ass. pentola 90/80 PGDA-150	
6	9111010.00	sost.911.212.00 dal 01/07/07	Ass. pentola 90/80 PGIA-100	
7	9111012.00	sost.911.214.00 dal 01/07/07	Ass. pentola 90/80 PGIA-150	
8	9111005.00	sost.911.207.00 dal 01/07/07	Ass. pentola 90/80 PGD-100	
9	9111007.00	sost.911.209.00 dal 01/07/07	Ass. pentola 90/80 PGD-150	
10	9111009.00	sost.911.211.00 dal 01/07/07	Ass. pentola 90/80 PGI-100	
11	9111011.00	sost.911.213.00 dal 01/07/07	Ass. pentola 90/80 PGI-150	
12	911.219.00		Ass. filtro scarico pentola 90/80	
13	911.231.14	sost.911.231.00 dal 01/07/07	Ass. camera di comb. pentola 90/80	
14	911.232.00		Ass. camino pentola gas 90/80	
15	951.011.00		Specola 28x28	
16	975.082.00		Ass. collettore gas PGD/PGI	
17	671.032.00		Rubinetto gas sic. SC PEL 23S	
18	673.027.00		Bicono DM16 PINTOSSI 0960	
19	673.028.00		Dado bicono DM16 PINTOSSI 0907,3	
20	673.029.00		Bicono DM20 PINTOSSI 0961	
21	673.030.00		Dado bicono DM20 0907,4	
22	975.106.00		Ass. rampa portaugelli PGD-100	
23	975.107.00		Ass. rampa portaugelli PGD-150	
24	975.084.00		Ass. rampa portaugelli PGI	
25	672.072.15	sost.672.072.00 dal 01/07/07	Bruciatore DM 51 L.430 13500Kcal/h	
26	975.110.00		Conduttura pilota PGD-100	
27	975.111.00		Conduttura pilota PGD-150	
28	975.112.00		Conduttura pilota PGI	
29	673.013.00		Raccordo bicono D.4xM10	
30	673.004.00		Bicono D4	
31	672.013.00		Ass. pilota TARGET SIT metano	
32	672.017.00		Ass. pilota TARGET SIT GPL	
33	672.014.00		Pilota TARGET 2 fiamme	
34	672.015.00		Candela M4 TARGET	
35	673.014.00		Raccordo fiss. candela	
36	673.003.00		Bicono D4 TARGET	
37	674.000.00		Ugello TARGET metano 36	
38	674.001.00		Ugello TARGET GPL 19	
39	672.083.00		Termocoppia TARGET M9xL.850	
40	672.006.00		Accenditore piezo	
41	666.002.00		Cavo accensione L.1200	

MODULAR

LISTA RICAMBI

cod. 253.764.01

PENTOLA A GAS

ED. 01-07

MOD. 90/80 PGD-100
MOD. 90/80 PGDA-100
MOD. 90/80 PGD-150
MOD. 90/80 PGDA-150
MOD. 90/80 PGI-100
MOD. 90/80 PGIA-100
MOD. 90/80 PGI-150
MOD. 90/80 PGIA-150

POS.	CODICE	RIF. MODIFICHE	DENOMINAZIONE	PREZZO
42	674.207.00		Ugello doppia camera L.175	
43	674.095.00		Ugello lungo L.260	
44	678.045.00		Ass. rub. miscelazione monoforo D.48	
45	0771.20075.0		Controdado 2" gas UNI 5209	
46	678.051.00		Rubinetto scarico 2" dado girevole	
47	0838.60462.0		Guarnizione 60x50x2	
48	678.031.00		Rubinetto livello 1/2" gas	
49	631.038.00		Manicotto FF 1/2" x L.25 AISI 304	
50	673.026.00		Controdado 1/2" G	
51	678.048.00		Polmone gruppo sicurezza 1" 1/4	
52	678.023.00		Valvola depressione 3/4" gas	
53	678.049.00		Valvola sicurezza 1" 1/4 gas 0,5 bar	
54	678.027.00		Polmoncino biforato 1/2" gas	
55	678.054.00		Tappo 3/4" carico H_2O+OR	
56	678.025.00		Sifone portamanometro 3/8"	
57	678.030.00		Manometro 0÷1 bar 1/4"	
58	900.630.40		Camino antivento PGD/I -100/150	
59	911.234.00		Ass. pannello anteriore sup. /PGD-100	
60	911.235.00		Ass. pannello anteriore sup. /PGD-150	
61	911.236.00		Ass. pannello anteriore sup. /PGI-100	
62	911.237.00		Ass. pannello anteriore sup. /PGI-150	
63	921.219.00		Pannello ant. inf. pentola 90/80	
64	911.240.00		Ass. alzatina post. pentola 90/80	
65	982.005.00		Staffa cerniera DM60 c/fermo	
66	941.016.00		Perno arresto rotazione maniglia	
67	982.006.00		Staffa cerniera DM 60	
68	941.030.00		Perno cerniera DM 60	
69	260.015.00		Molla Dx cerniera coperchio	
70	260.016.00		Molla Sx cerniera coperchio	
71	260.101.00		Molla Dx cern. coperchio autoclave	
72	260.102.00		Molla Sx cern. coperchio autoclave	
73	911.233.00		Ass. maniglione pentola 90/80	
74	921.213.00		Coperchio pent. 100-150 norm.	
75	911.220.15		Ass. coperchio pent. 100-150 autoclave	
76	678.052.00		Valvola sicurezza cop. autoclave	
77	678.053.00		Tirante 145 chiusura coperchio	
78	9211097.00	sost.911.107.00 dal 01/07/07	Griglia alzatina 90/80 FRG 13	
79	921.669.00	sost.921.215.00 dal 01/07/07	Cruscottto pentola gas 90/80	
80	912.044.00	sost.912.012.00 dal 01/07/07	Ass. manopola gas pilota De 82 Dp 10	
81	952.000.00		Guarnizione tenuta cop. 100/150 autoclave	
82	682.003.00		Placchetta per indice	

MODULAR

LISTA RICAMBI

cod. 253.764.01

PENTOLA A GAS

ED. 01-07

MOD. 90/80 PGD-100
MOD. 90/80 PGDA-100
MOD. 90/80 PGD-150
MOD. 90/80 PGDA-150

MOD. 90/80 PGI-100
MOD. 90/80 PGIA-100
MOD. 90/80 PGI-150
MOD. 90/80 PGIA-150

POS.	CODICE	RIF. MODIFICHE	DENOMINAZIONE	PREZZO
95	0835.53534.1		Anello di tenuta GB 6212	