SAGI - ARMADIO NEUTRO 72,5 CM E BAGNOMARIA 2 x 1/1 GN
QL7NVB - 20-04-2009 »

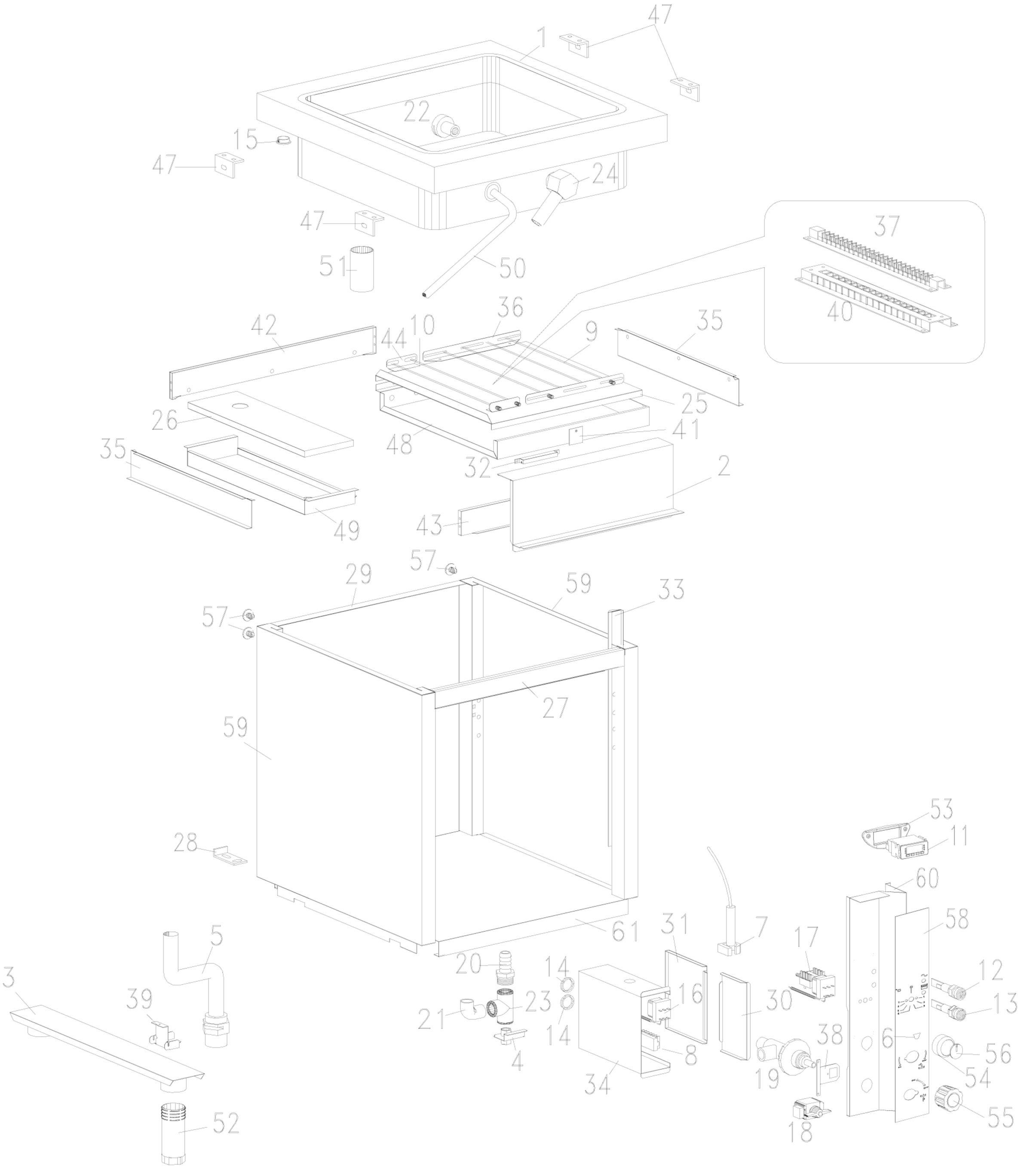

SAGI - ARMADIO NEUTRO 72,5 CM E BAGNOMARIA 2 x 1/1 GN
QL7NVB - A000510-GRUPPO ALZATE DI DISTRIBUZIONE - 20-04-2009 »

