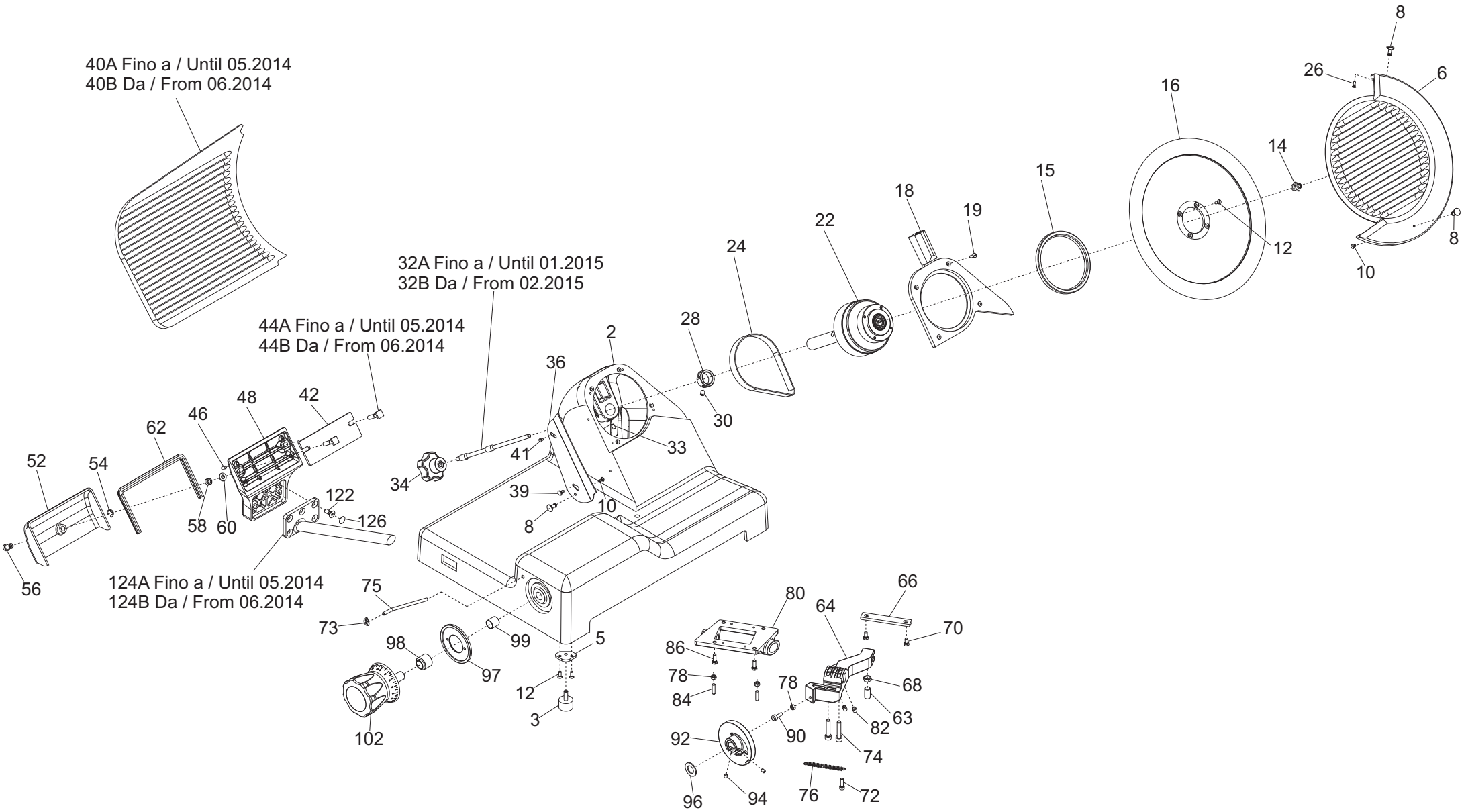
40A Fino a / Until 05.2014
40B Da / From 06.2014
32A Fino a / Until 01.2015
32B Da / From 02.2015
44A Fino a / Until 05.2014
44B Da / From 06.2014
124A Fino a / Until 05.2014
124B Da / From 06.2014
8
26
6
16
14
15
18
19
22
24
28
2
36
48
42
46
62
52
54
58
60
122
126
56
34
41
39
8
10
33
30
12
8
10
75
73
98
99
97
102
12
3
5
80
66
64
70
86
78
84
78
68
63
82
90
92
74
96
94
76
72

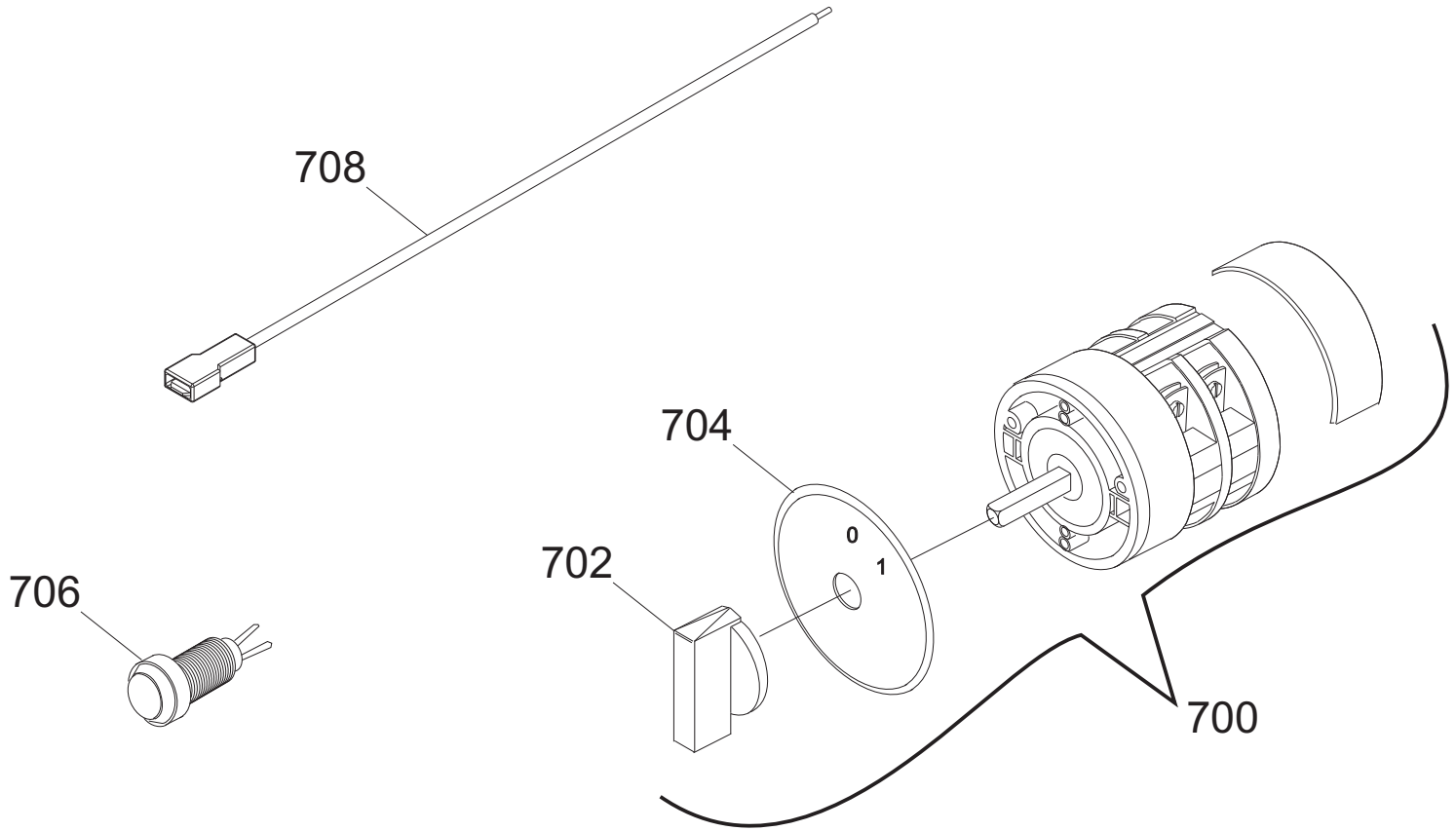
708
704
0
1
702
706
700

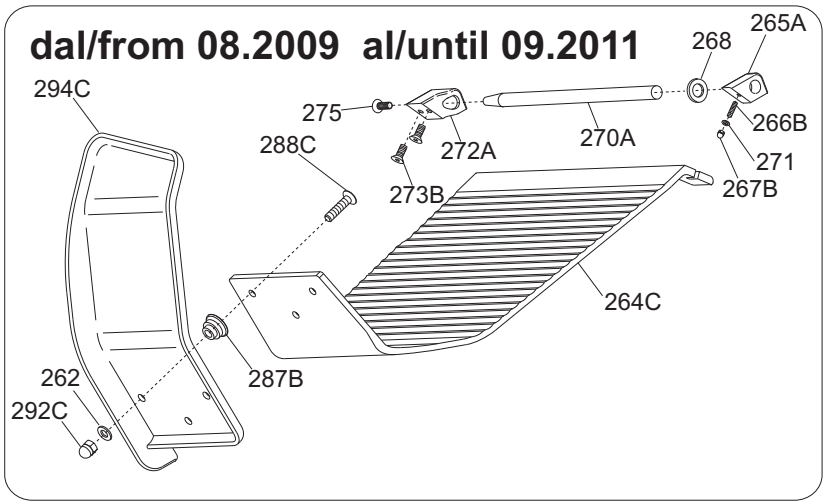
dal/from 08.2009 al/until 09.2011
294C
275
272A
270A
268
265A
266B
271
267B
288C
273B
264C
287B
262
292C

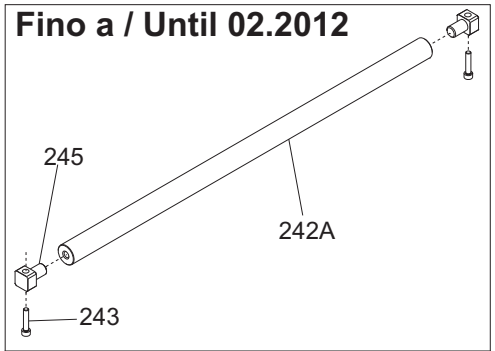
Fino a / Until 02.2012
245
242A
243

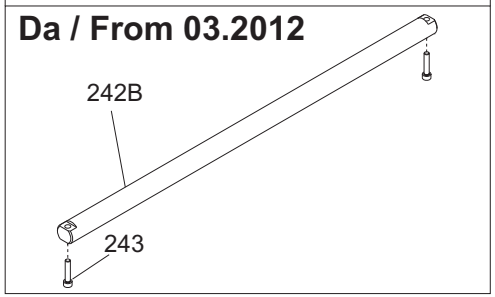
Da / From 03.2012
242B
243

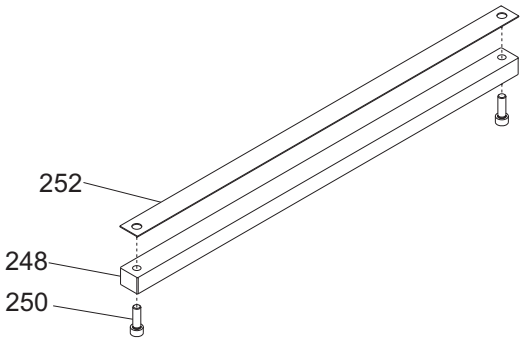
252
248
250

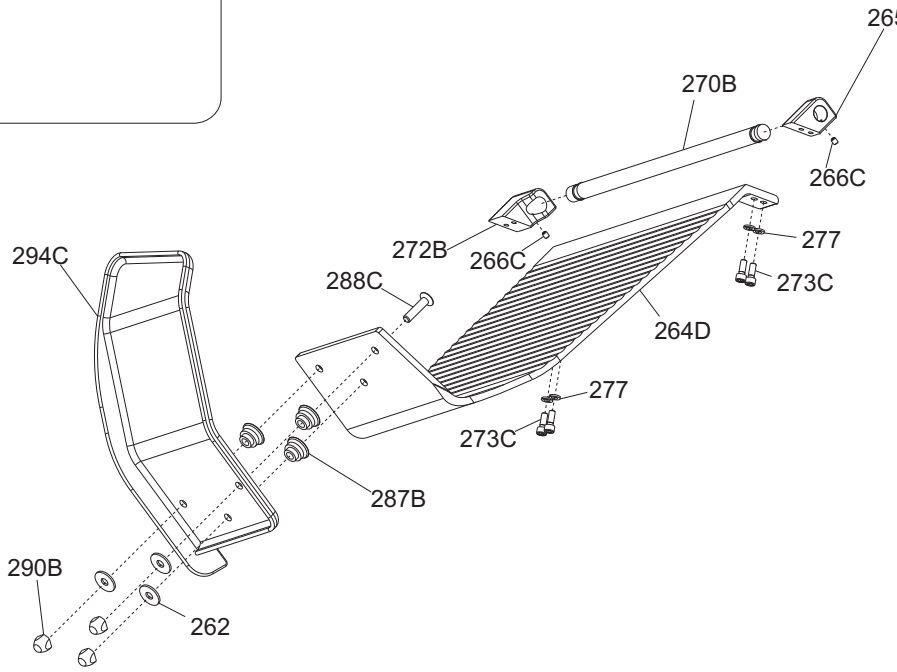
294C
288C
272B
266C
270B
265B
266C
277
273C
264D
277
273C
287B
290B
262

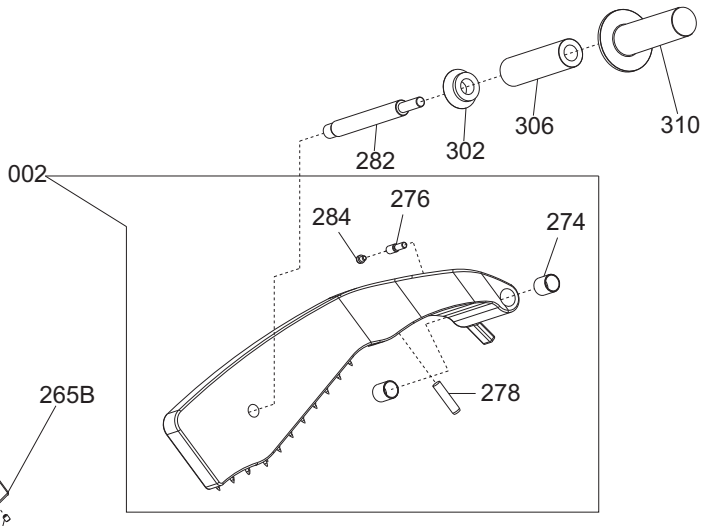
002
282
302
306
310
284
276
274
278

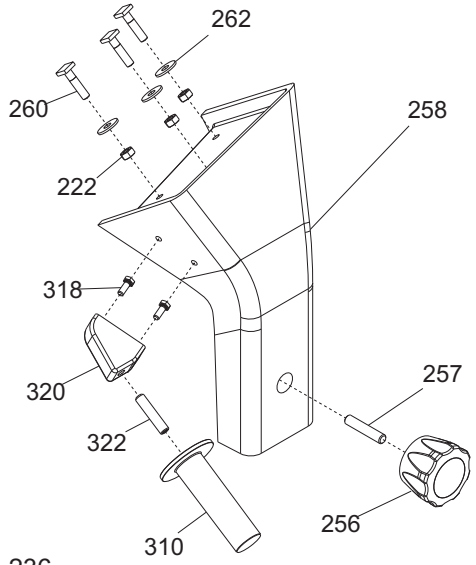
262
260
222
258
318
320
322
257
256
310

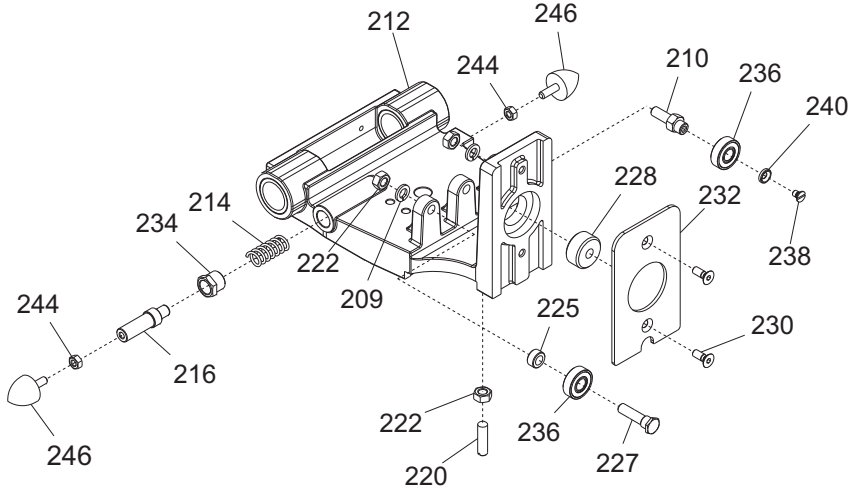
212
246
244
210
236
240
228
232
214
234
222
209
238
244
225
230
216
222
236
246
220
227

Ver. 1-PHASE
230/50/1

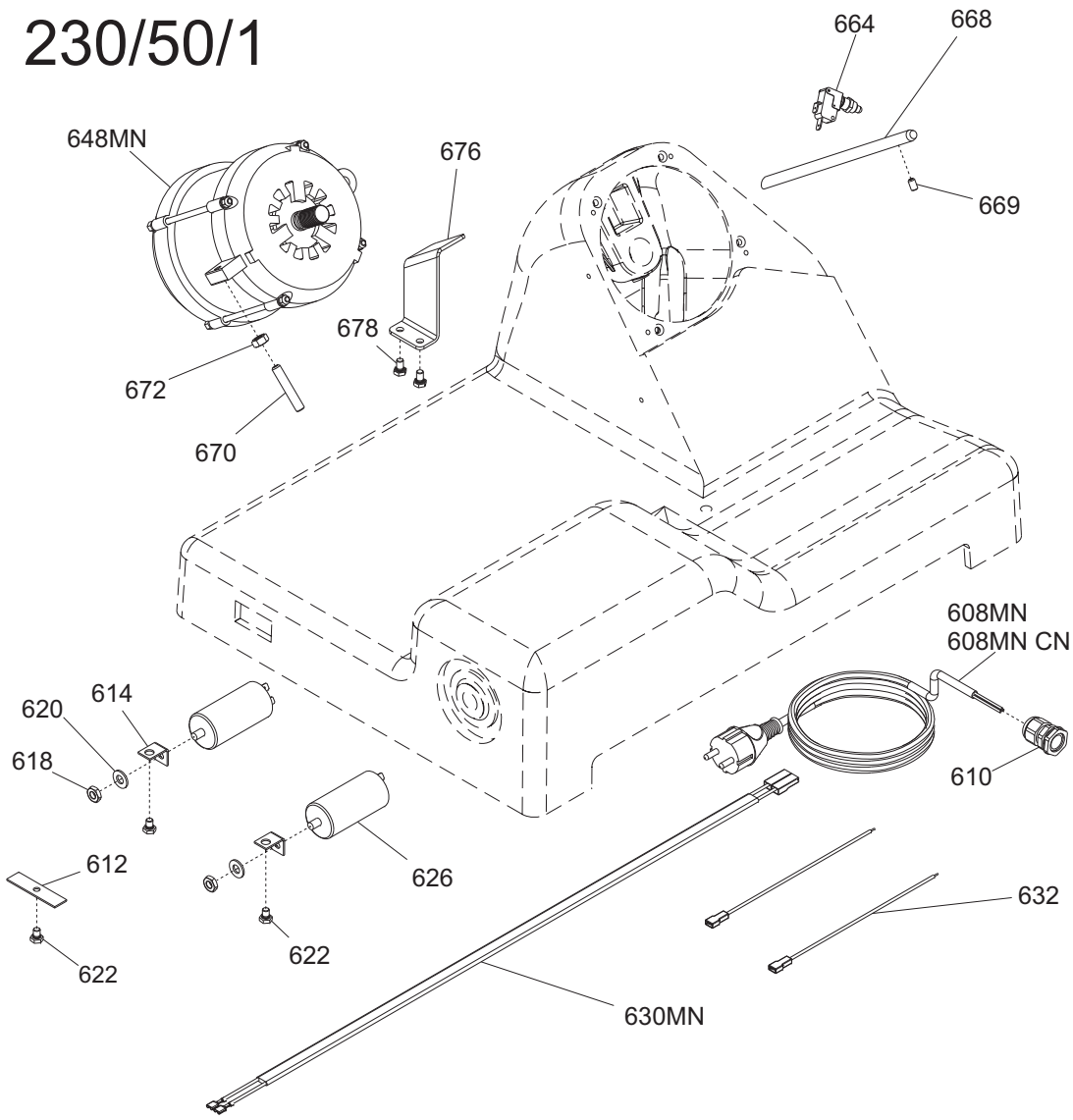

Ver. 220/60

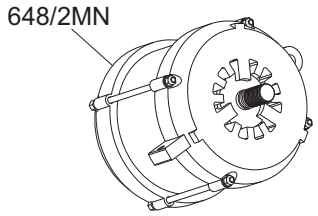

Ver. 3-PHASE
400/50/3

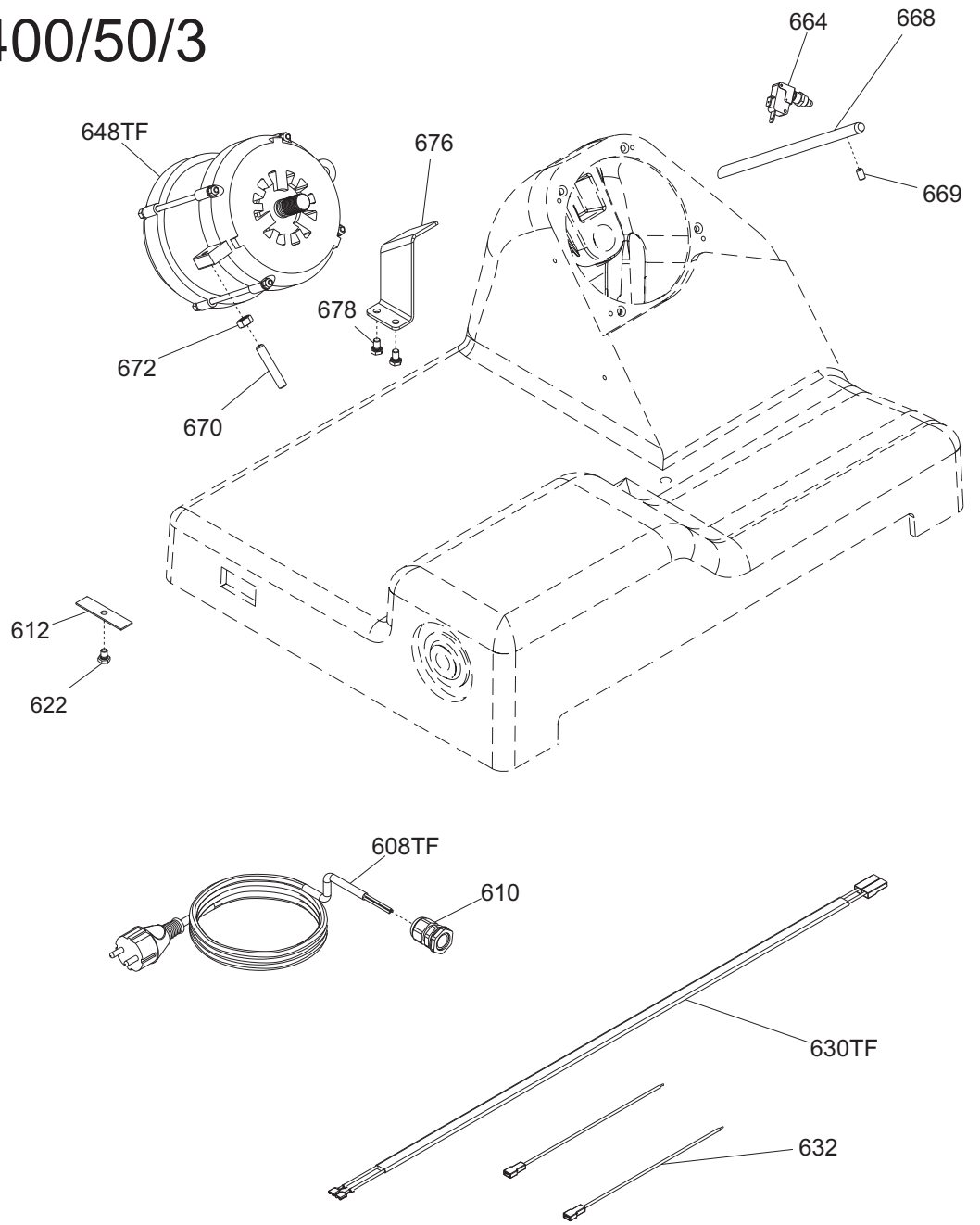

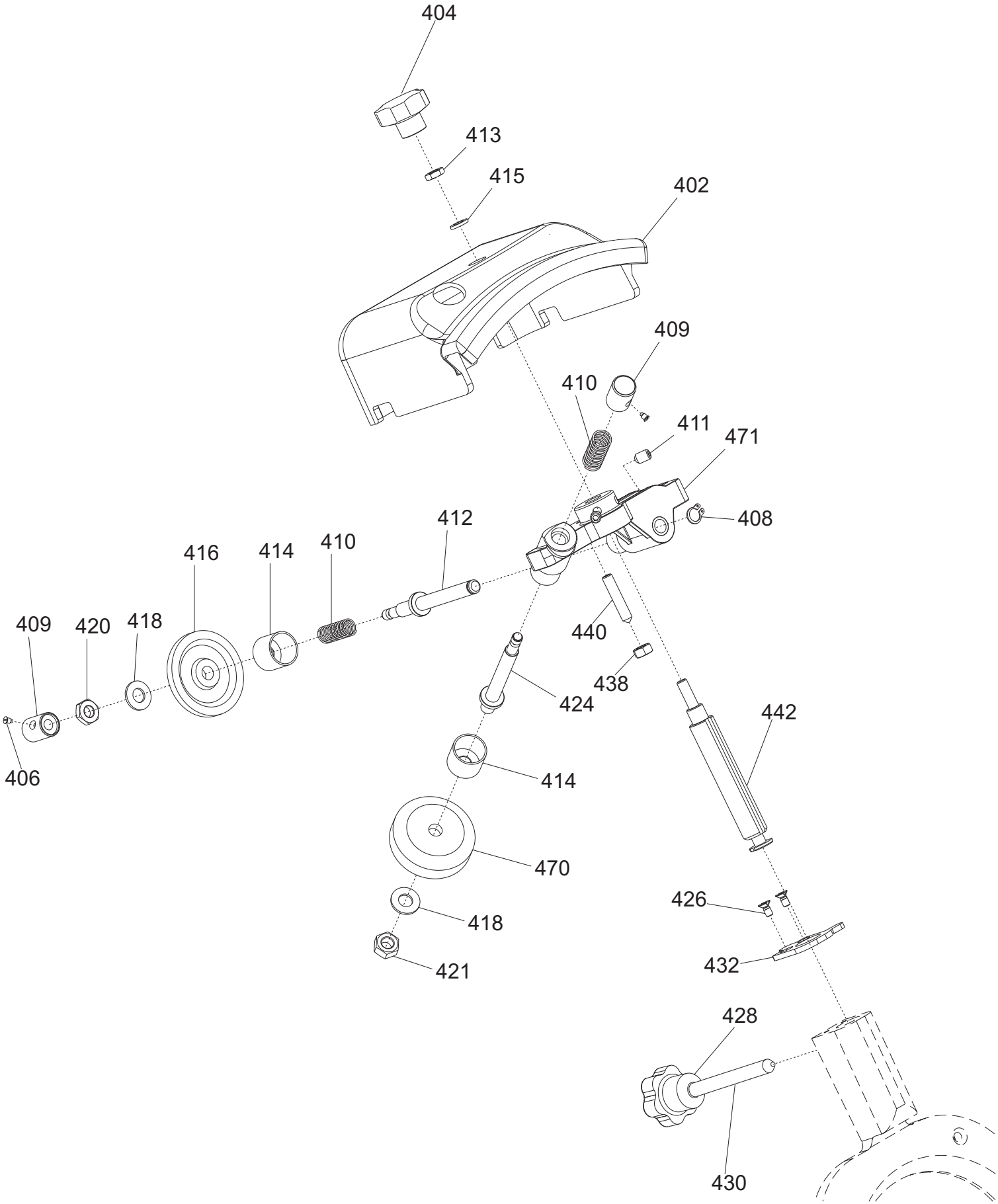
404
413
415
402
409
410
411
471
408
412
416
414
410
409
420
418
440
438
424
442
406
414
470
418
421
426
432
428
430

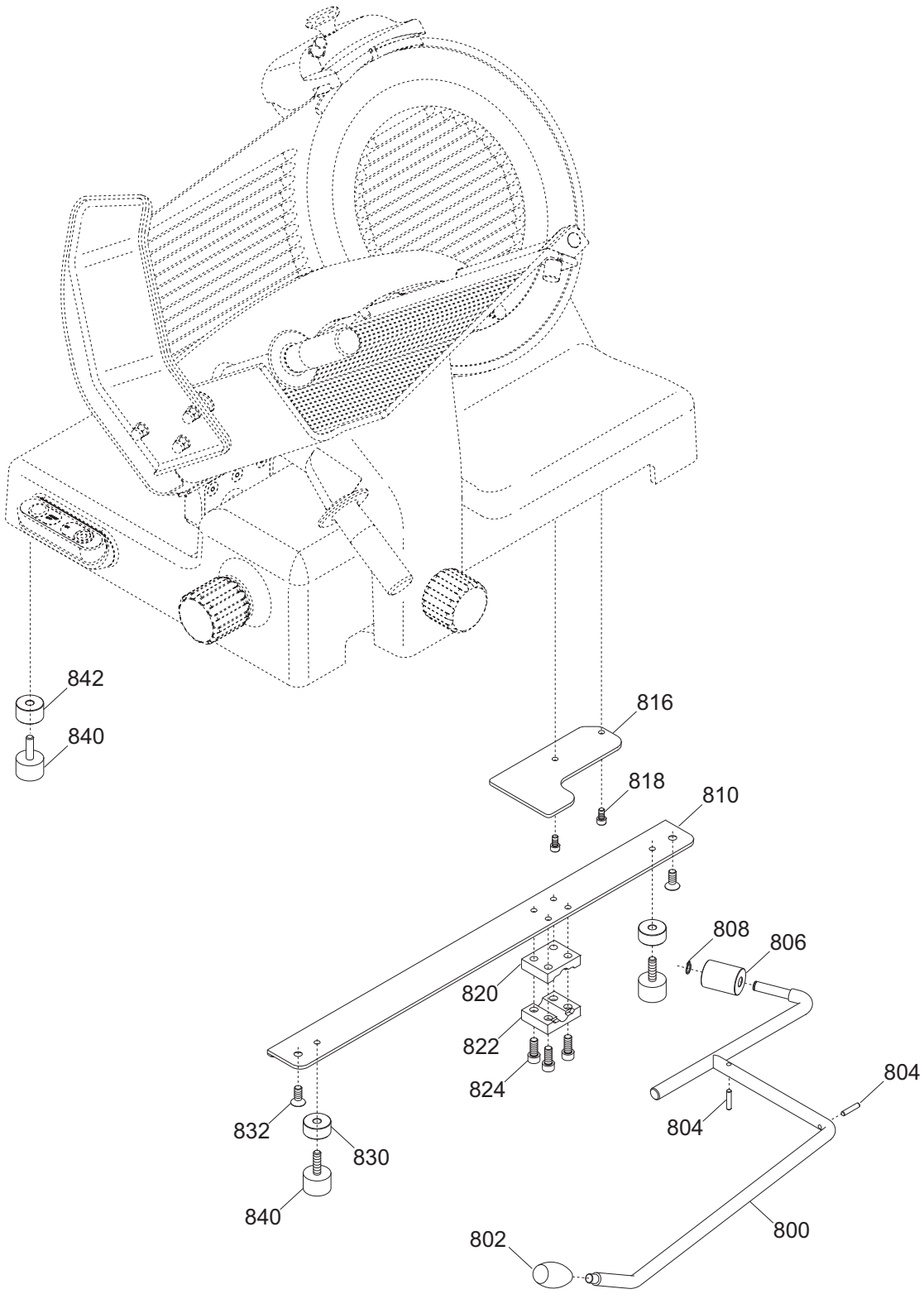
842
840
816
818
810
808
806
820
822
824
804
804
832
830
840
800
802

GALILEO 385 TAV. UNICA

Riferiment	Nome prodotto	Codice
700MN	INTERR. MN BREMAS. ROTATIVO	19410160
700TF	INTERR. TF BREMAS. ROTATIVO	19410161
702	MANOPOLA INTERRUTTORE BREMAS	19410163
704	GHIERA ON OF X INT. BREMAS	19410162
706	SPIA UNIFICATA 220-380 VOLT	19410406
708	CAVETTO PROLUNGA LAMPADA SPIA	19410750
2	CASSA 350-385 GLL OSS	19510164
3	PARAC.PIEDINO D.30X10-M8X23	19560156.05
4	PIEDINO 350-385 05 LNR OSS	19522620.05
5	PIASTRINA PIEDINI LNR 350 DAL 05	19540656.05
6	PARALAMA NO CE 385 GLL-LNR OSSIDATO	19510266
8	POMELLO PARALAMA _ LAV	19021110
10	VITE TSP- DIN 963 M 4X10	IX2963004010
12	VITE TSP- DIN 963 M 5X14	IX2963005014
14	QUADRETTO PARALAMA 350-370	19530909
15	ANELLO TENUTA 115X135X10 SC NBR	195621364
16	LAMA 385 - 57/4/315 NAZ.	18385574315
18	SUPP.CAPOTT. GLL 385 NO CE OSSIDATO	19513076
19	VITE TSP- DIN 963 M 5X16	IX2963005016
22	PULEG.PIAT.MONT.GLL 350-385	19700364
24	CINGH. PIATTA TB2 430 X 12	19310264
26	VITE TSP- DIN 963 M 4X12	IX2963004012
28	ANELLO PORTA MICRO 350-370	19540909
30	VITE SENZA TESTA DIN 913 M 8X10 CE	IX2913008010
32B	TIRANTE PARALAMA BIZ GRAV.	19530564BZ
32A	TIRANTE PARALAMA GLL 350-385	19530564
33	VITE SENZA TESTA DIN 916 M 6X10 NE	NE0916006010
34	MANOPOLA TIR.PAR. M8 5 LOB GRIGIA	19564023
36	PARAFETTA GLL LAMA SPEC.385	19531059A
39	VITE INOX PARAFETTA 300:385	19335011
40A	VELA 385 GLL NO CE OSSIDATA	19510376
41	PRIGIONIERO PARAF.LNR MNZ 250/385	19336052
44A	VITE BLOCC.VELA TQ 8 X 38 AF 350	19335007
44B	VITE BLOCC.VELA TQ 8 X 42 GLL BIZ	19335007BZ
46	VITE SENZA TESTA DIN 913 M 6X12 CE	IX2913006012
48	SUP.VELA GLL 350-385 OSS	19510764
52	COP.SUP.VELA 350-385 GLL. OSS	19512264
54	ANELLO RADIALE DIN 6799 M8	IX26799008
56	MANOP.IX.COPERC.SUPP.VELA LNR	19335021
58	DADO ES. DIN 934 M 8	IX2934008
60	RONDELLA PIANA DIN 125 D 8	IX2125008
62	GUARN. COPER.SUP.VELA GLL 350-385	19563064
63	PRIGI.MOV.OT.M12 LEO-GALL.350/385	19337064
64	MOVIMENTO VELA LNR PR.FUS. 350 LAV	19500160
66	PIASTRINA MOV. LNR-GLL DAL 07	19540654.07
68	DADO GRANO REG.MOV.LNR-GLL 350/385	19533664
70	VITE TE DIN 933 M 6X12 T.F.	IX2933006012

72	VITE TCEI DIN 912 M 6X20	IX2912006020
73	TARGHETTA OIL.S.	19420175
74	VITE TCEI DIN 912 M 8X40	IX2912008040
75	TUBETTO OLIATORE 350-370	19553009
76	MOLLA MOVIMENTO LNR 350-385	19390756
78	DADO ES. DIN 934 M 6	IX2934006
80	SUPP.BOCCOLE PR.FUSIONE LNR LAV.	19500164
82	VITE SENZA TESTA DIN 916 M 8X16 NE	NE0916008016
84	PRIGIONIERO 6 X 25 OTTONE	19337002
86	VITE TE DIN 933 M 6X18 T.F.	IX2933006018
90	RULLINO MOVIMENTO LNR 350-385	19336074
92	CAMMA LNR 350-385 CONICA LAVORATO	19563554LV
94	VITE SENZA TESTA DIN 916 M 6X8 NE	NE0916006008
96	RONDELLA ONDULATA 19	19342006
98	DISTANZIALE MAN.GRAD.ALLU. LNR	19561254
99	BOCCOLE AUTOLUBR.18.20.20	19324108
102	MANOP.NUMER.LEO-GLL GH.30 GD GRIG	19564036
122	VITE TSPEI DIN 7991 M 8X20	IX27991008020
124B	ASS.PERNO MOV.+SUPP.VELA GLL D.11	19530766.11
124A	ASS.PERNO MOV.+SUPP.VELA IX.GLL	19530766
126	TAPPO VITI PERNO SUP.VELA GLL	19560134
2	ASSIEME PRESSAMERCE GLL	19801264
209	RONDELLA GROWER UNI 1751 D 8	IX21751008
210	PERNO ECCEN CUSCINETTO LNR 350	19540808
212	CARRELLO GLL/LNR BOC.GHISA LAV.PFUS	19500556
214	MOLLA PARACOLPO LNR 350-385	19390754
216	PISTONCINO PARAC. LNR 350	19531356
220	PRIGIONIERO M8 OTTONE CARR.LNR 350	19337054
222	DADO ES. DIN 934 M 8	IX2934008
225	RONDELLA DIST CUSC LNR 350-385	19346056
227	PERNO CUSCINETTO LNR 350-385	19540807
228	BUSS.FILET.CARRELLO PLD-GLL NO CE	195340281
230	VITE TSPEI DIN 7991 M 6X16	IX27991006016
232	PIASTRINA CARRELLO 350-370 CE	19533009
234	BUSSOLA PARACOLPO 350-385 LNR	19538054
236	CUSCINETTO CARR. 6000 2RS R11	19320154
238	VITE TSP- DIN 963 M 5X08	IX2963005008
240	RONDELLA X PERNO CUSC. LNR 350	19346054
242A	BARRA TONDA CARR. LNR 350-385	19530654
242B	BARRA TONDA CARR. LNR 350-385 Y12	19530654.12
243	VITE TCEI DIN 912 M 6X30	IX2912006030
244	DADO ES. DIN 934 M 6	IX2934006
245	QUADRETTO BARRA TONDA LNR	19541745
246	PARAC.CARRELLO D.25X25-M6X17 PARAB.	19560154
248	BARRA QUADRA 350-385 LNR	19540154
250	VITE TCEI DIN 912 M 8X25	IX2912008025
252	PIASTRINA IX TEMPR.LNR 350-385	19530854X
256	MAN. BLOCCA GAMBO M10 GRIGIA	19564022
257	PRIGIONIERO M10 X GAMBO X CE	19336038
258	GAMBO GLL 350 OSSIDATO	19510664

260	VITE BLOCC.VELA TQ 8 X 38 AF 350	19335007
262	RONDELLA F.LARGA DIN 9021 D 8X24	IX29021008024
264A	PIATTO GLL 350-385 OSSIDATO	19510464
264C	PIATTO GLL CORT.09 350-385 OSSIDATO	19510465.09
264D	PIATTO GLL CORT.11 350-385 OSSIDATO	19510465.11
264B	PIATTO GLL CORTO 350-385 OSSIDATO	19510465
265A	BLOC.DRITTO AST. PIATTO GLL 350 OSS	19525066
265B	BLOC.DRITTO D.11 PIATTO GLL 350 OSS	19525066.11
266B	VITE SENZA TESTA DIN 913 M 5X30 CE	IX2913005030
266C	VITE SENZA TESTA DIN 916 M 5X6 NE	NE0916005006
267B	DADO CIECO DIN 1587 M 5	IX21587LC005
268	ANELLO PARACOLPO X PIATTO BS2	19563254
270A	ASTINA PIATTO GLL 350-385	19530464
270B	ASTINA PIATTO Y11 GLL 350-385	19530464.11
271	RONDELLA F.LARGA DIN 9021 D 5X15	IX29021005015
272A	BLOC.INCL.ASTINA PIATTO GLL 350 OSS	19525064
272B	BLOC.INCL.D.11 PIATTO GLL 350 OSS	19525064.11
273C	VITE TCEI DIN 912 M 6X16	IX2912006016
273B	VITE TSP- DIN 963 M 6X14	IX2963006014
274	BOCCOLE AUTOLUBR.16.18.20	19324107
275	VITE TSPEI DIN 7991 M 8X16	IX27991008016
276	PERNO PORTA PARAC.P.MERCE GLL 350	19533766
277	RONDELLA GROWER UNI 1751 D 6	IX21751006
278	PARAC. P.MERCE G. D8,5XH36	19563206
282	PERNO STAFFA PRESSAMERCE GLL 350	19531324
284	FUNGHETTO BRACCIO P.MERCE D8XHT6	19563200
287B	DISTANZIALE PARAMANO GLL DAL 09	19562345
288C	VITE BLOCCAG.PIATTO CARNI+BS2 NUOVO	19335045
290B	DADO ANTIMANOMISSIONE	19363560
290A	DADO FISSAGG. PARAMANO GLL	19533764
292C	DADO CIECO DIN 1587 M 8	IX21587LC008
294C	P.MANO POLIC. PIATTO GLL DAL 09	19562344.09
302	DIST.PRESS.RAGGIATO GLL 350-385	19522638
306	DIST.PRESSAMERCE GLL 350-385 OSS	19522634
310	MAN. A VOLANO PRESSAM GRIGIA	19564021
316	TAPPO X GAMBO LEVA D.14 LNR BS2	19560126
318	VITE TE DIN 933 M 6X16 T.F.	IX2933006016
320	BLOCCH.IMPUG.LNR+VAS DAL 04	19525052
322	VITE SENZA TESTA DIN 913 M 10X45 CE	IX2913010045
-	AFFILAT.INC. 300-385 NO CE	19800023
402	CAPPOTT. 300-350 NO CE OSS.	19511245
404	MANOPOLA TIR.PAR.M6 5L MRR GRIGIA	19564029
406	VITE BLOC.PULSANTE AFF.250-370	19335025
408	ANELLI ARRESTO DIN 471 D 08E	IX2471008
409	PULSANTE AFFILATOIO 330:370	19550208
410	MOLLA PERNO AFF.+SBAV. 300:385	19390309
411	VITE SENZA TESTA DIN 916 M 6X8 NE	NE0916006008
412	PERNO SBAVATURA 330:370	19540709
413	DADO ES. DIN 439 M 6 BASSO	IX2439006
414	BICCHIERINO AFF. LNR	19540718

415	RONDELLA PIANA DIN 125 D 6	IX2125006
416	MOLA SB.350 D.50 H.8 F.8	19300209
418	RONDELLA PIANA DIN 125 D 8	IX2125008
420	DADO ES. DIN 439 M 8 BASSO	IX2439008
421	DADO ES. DIN 934 M 8	IX2934008
424	PERNO AFFILATURA 330:370	19540708
426	VITE TSP- DIN 963 M 4X08	IX2963004008
428	MANOPOLA PRIG.AFF M8 6 LOB GRIGIA	19564024
430	PRIGIONIERO COLONNINA L=93	19336009
432	PIAST. COLONNINA AFFIL. NO CE	19533370
438	DADO ES. DIN 934 M 6	IX2934006
440	VITE SENZA TESTA DIN 914 M 6X30CE	IX2914006030
442	PERNO COL.AFFIL. PLD NO CE	19540453
470	MOLA AF.330-385 D.48 H.15 F.8 Y10	19300108C.10
471	CORPO AF.LNR PRESSOF. LAV	19021352.11
608MN CN	CAVO ALIM.COMP. CINA PA 205	19410532
608MN	CAVO ALIM.COMP. MN SUKO UNIFI	19410502
608TF	CAVO ALIM.COMP. TF ITALIA UNI	19410506
610	PRESSACAVO PG 11 FIL.LUNGO	19410806
612	PIASTRINA ALLUMINIO FERMACAVO	19521103
614	ANGOLARE ALLUM.SUPPORTO CONDENS	19521212
618	DADO ES. DIN 439 M 8 BASSO	IX2439008
620	RONDELLA PIANA DIN 125 D 8	IX2125008
622	VITE TE DIN 933 M 6X08 T.F.	IX2933006008
626	CONDENSATORE 10 UF OMOLOGAT.UL	19410306
630TF	CAVO MICRO 300-370 AFF.PULSANTIERA	19410703
630MN	CAVO MICRO LEO-GLL UL	19410703UL
632	CAVETTO PROLUNGA LAMPADA SPIA	19410750
648/2MN	MOT.350-370 MN C.PIATTA 220-60	194001096
648MN	MOT.350-370 MN C.PIATTA 230-50	19400109
648TF	MOTORE 350 TF C.PIATTA 380-50	19400409
664	MICRO INTERRUTT.MN X AFFETTATR	19410201
668	PERNO MOTORE GLL 350-385	19540564
669	VITE SENZA TESTA DIN 916 M 6X10 NE	NE0916006010
670	VITE SENZA TESTA DIN 913 M 8X45 CE	IX2913008045
672	DADO ES. DIN 934 M 8	IX2934008
676	STAFFA TIR. MOTORE GLL 350-385	19540364
678	VITE TE DIN 933 M 6X10 T.F.	IX2933006010
802	MAN.OVAL P.MERCE C/BUSS.M10 GRIGIA	19564032
804	SPINA CILINDRICA INOX DIN 7 D5X24	IX27005024
806	RULLINO LEVA SOLLEVAMENTO GLL	19569101
808	ANELLI D ARRESTO DIN 471 D 10E	IX2471010
818	VITE TE DIN 933 M 6X10 T.F.	IX2933006010
819	VITE TCEI DIN 912 M 5X45	IX2912005045
820	MEZZO BLOCCHETTO INFERIORE LEVA GLL	19029502
821	DADO ES. DIN 934 M 5	IX2934005
822	MEZZO BLOCCHETTO SUPERIORE LEVA GLL	19029501
824	VITE TCEI DIN 912 M 8X20	IX2912008020
830	DISTANZ.PIEDINO ANT. PA6 LEVA SOLL.	19560400
832	VITE TSPEI DIN 7991 M 8X20	IX27991008020

840	PARAC.PIEDINO D.30X20-M8X23	19560156
842	DISTANZ.PIEDINO POST.PA6 LEVA SOLL.	19560401