DESPIECE TECNICO

Marmitas
Marmites
Boiling Pans
Kochkessel
Pentole

GAMA 900

Modelos:

MPG9-10
MPG9-15
MPG9-20
MPG9-15 S
MPG9-10 S
MPG9-20 S

Mayo 2006 May

FAGOR

Fagor Industrial

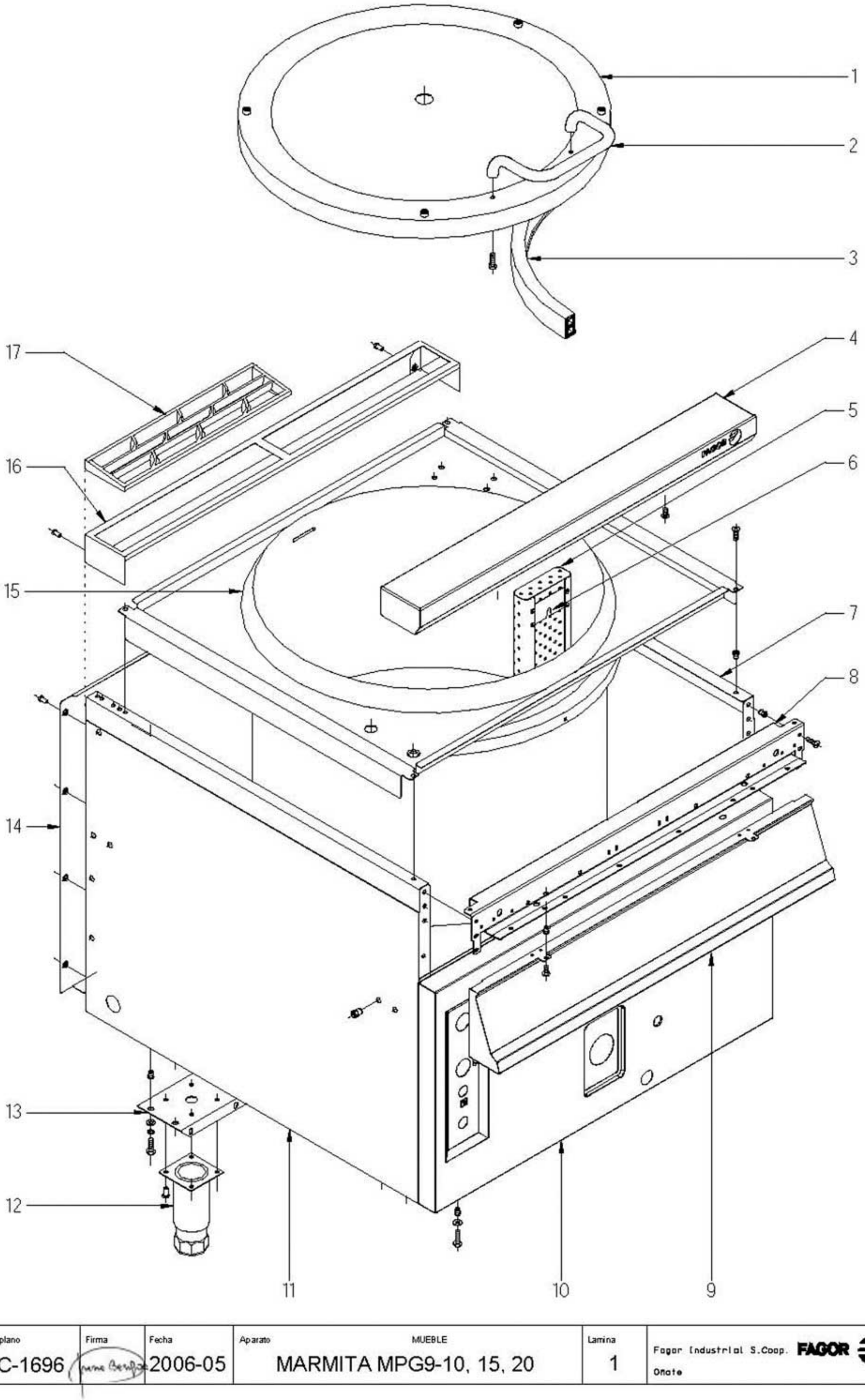

Nplano	Firma	Fecha	Aparato	Lamina	
C-1696		2006-05	MUEBLE MARMITA MPG9-10, 15, 20	1	Fagor Industrial S.Coop. Onate

MOD.	MARMITAS GAMA 900	ZONA	MUEBLE	PLANO	C-1696

ITEM	CODIGO	DENOMINACION	TEXTO	MPG9-10	MPG9-15	MPG9-20	MPG9-10 S	MPG9-15 S	MPG9-20 S			NOTAS
1	S056137000	TAPA COMPLETA		1	1	1	1	1	1			
	Q152004000	TORNILLO APLAST. M5x13 A304		4	4	4	4	4	4			
	Q221342000	REMACHE EXAGONAL M5		2	2	2	2	2	2			
2	S036123000	ASA DE TAPA		1	1	1	1	1	1			
	Q012053000	TORNILLO EXAGONAL M8x20 A304		2	2	2	2	2	2			
	Q302027000	ARANDELA 25x8,4x2		2	2	2	2	2	2			
3	S056109000	JUNTA TAPA		1	1	1	1	1	1			
4	S105401000	ANTERIOR DE MESA 1M		1	1	1	_	_	_			
	Q152004000	TORNILLO APLAST. M5x13 A304		2	2	2	_	_	_			
	Q302022000	ARANDELA 16x6x1,2 A304		2	2	2	_	_	_			
5	S016101000	FILTRO DE CUBA		1	1	1	1	1	1			
6	S036117000	SOPORTE FILTRO		2	2	2	2	2	2			
	Q412000000	REMACHE TUBULAR 4x8		8	8	8	8	8	8			
7	X162811000	PANEL LATERAL DERECHO G9-00		1	1	1	_	_	_			
7	X192805000	PANEL LATERAL DERECH.G9-00S		_	_	_	1	_	_			
7	S372812000	PANEL LATERAL DERECH.G9-00S		_	_	_	_	1	1			
	Q221343000	REMACHE EXAGONAL M6		4	4	4	_	_	_			
	Q221342000	REMACHE EXAGONAL M5		1	1	1	1	1	1			
	Q221342000	REMACHE EXAGONAL M5		3	3	3	3	3	3			
	Q221342000	REMACHE EXAGONAL M5		1	1	1	1	1	1			
	Q221343000	REMACHE EXAGONAL M6		7	7	7	_	_	_			
	Q221345000	REMACHE EXAGONAL M10		_	_	_	2	2	2			
	Q162030000	TUERCA EXAGONAL M5		_	_	_	2	2	2			
8	U022601000	ESCUADRA INTE.AMARRE ANT.1M		1	1	1	1	1	1			
	Q221342000	REMACHE EXAGONAL M5		3	3	3	3	3	3			
	Q152004000	TORNILLO APLAST. M5x13 A304		6	6	6	6	6	6			
	Q221342000	REMACHE EXAGONAL M5		2	2	2	2	2	2			
9	S222804000	PORTAMANDOS COMPLETO		1	1	1	1	1	1			
	Q152004000	TORNILLO APLAST. M5x13 A304		2	2	2	2	2	2			

MOD.	MARMITAS GAMA 900	ZONA	MUEBLE	PLANO	C-1696

ITEM	CODIGO	DENOMINACION	TEXTO	MPG9-10	MPG9-15	MPG9-20	MPG9-10 S	MPG9-15 S	MPG9-20 S			NOTAS
10	S102801000	PANEL FRONTAL MG9-10		1	_	_	_	_	_			
10	S202801000	PANEL FRONTAL MG9-15		_	1		_	1	_			
10	S252801000	PANEL FRONTAL MG9-20		_	_	1	_	_	1			
10	S102802000	PANEL FRONTAL MG9-10 S		_	_	_	1	_	_			
	Q012042000	TORNILLO EXAGONAL M6x15		2	2	2	2	2	2			
	Q302022000	ARANDELA 16x6x1,2 A304		2	2	2	2	2	2			
11	X162810000	PANEL LATERAL IZDO. G9-00		1	1	1	_	_	_			
11	X192803000	PANEL LATERAL IZDO. G9-00		_	_	_	1	_	_			
11	S372810000	PANEL LATERAL IZDO. G9-00		_	_	_	_	1	1			
	Q221343000	REMACHE EXAGONAL M6		4	4	4	_	_	_			
	Q221342000	REMACHE EXAGONAL M5		1	1	1	1	1	1			
	Q221342000	REMACHE EXAGONAL M5		3	3	3	3	3	3			
	Q221342000	REMACHE EXAGONAL M5		1	1	1	1	1	1			
	Q221343000	REMACHE EXAGONAL M6		7	7	7	_	_	_			
	Q221345000	REMACHE EXAGONAL M10		_	_	_	2	2	2			
	Q162030000	TUERCA EXAGONAL M5		_	_	_	2	2	2			
12	X260151000	PATA REGULABLE		4	4	4	_	_	_			
	Q411304000	REMACHE AVIBULB Ø4,8		16	16	16	_	_	_			
13	S032631000	LISTON SOPORTE PATAS 1M		2	2	2	_	_	_			
	Q012042000	TORNILLO EXAGONAL M6x15		8	8	8	_	_	_			
	Q302022000	ARANDELA 16x6x1,2 A304		8	8	8	_	_	_			
	Q232040000	ARANDELA A6		8	8	8	_	_	_			
14	U562853000	PANEL POSTERIOR 1M G9-00		1	1	1	_	_	_			
14	X242817000	PANEL POSTERIOR 1M G9-10S		_	_	_	1	_	_			
14	S372816000	PANEL POSTERIOR 1M G9-15 S		_	_	_	_	1	1			
	Q419005000	REMACHE 4x8 ALMG3 / ALUMINIO		8	8	8	8	8	8			
15	S106111000	CUBA COMPLETA MPG9-10		1	_	_	1	_	_			
15	S206126000	CUBA COMPLETA MPG9-15		_	1	_	_	1	_			
15	S256107000	CUBA COMPLETA MPG9-20		_	_	1	_	_	1			
16	R205428000	SOPORTE EMBELLECEDOR 1M		1	1	1	1	1	1			
17	R205425000	EMBELLECEDOR ESMALTE		2	2	2	2	2	2			

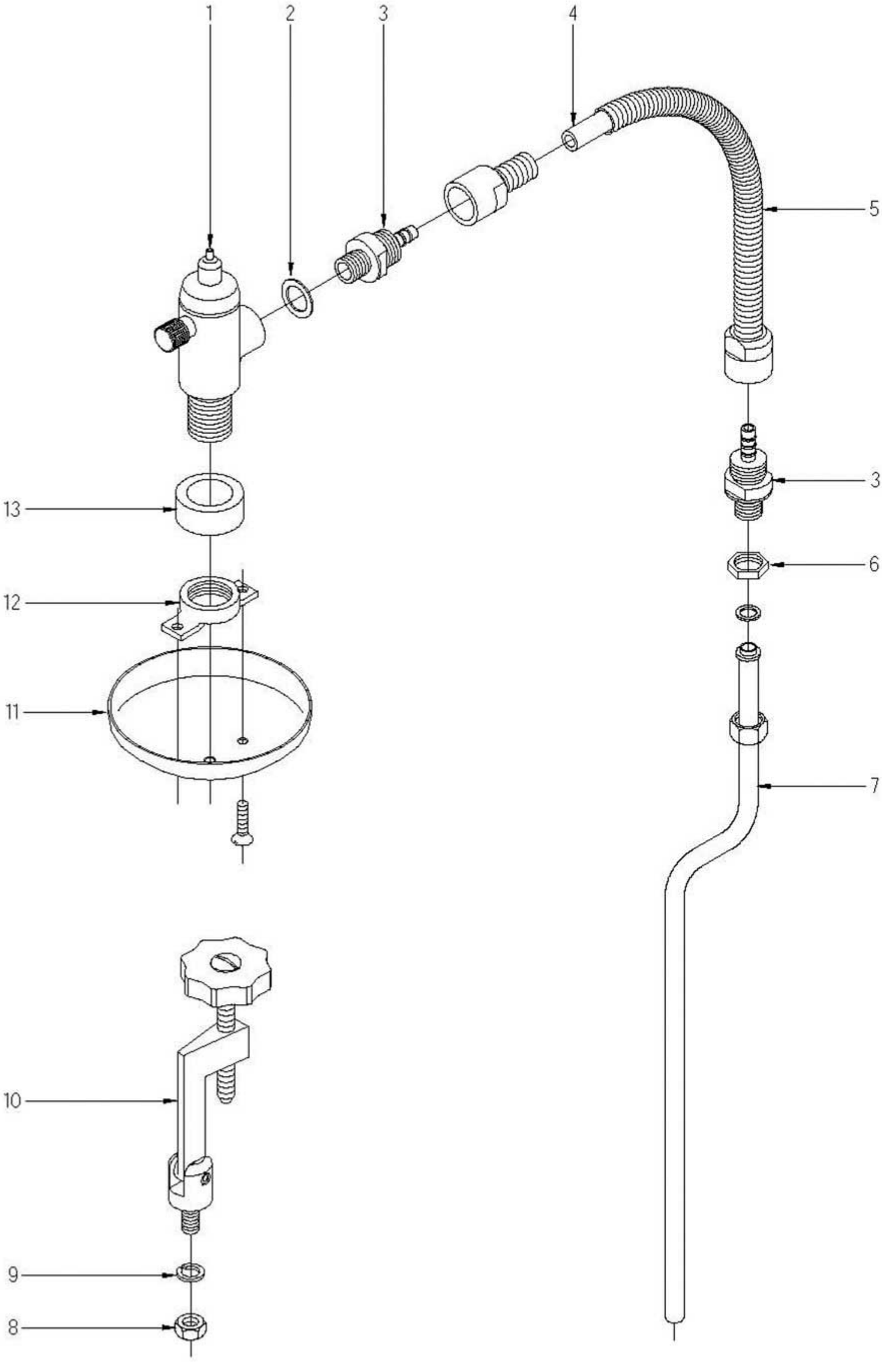

Nplano	Firma	Fecha	Aparato	Lamina	
C-1697		2006-05	TIRANTES TAPA Y VALVULA MARMITA MPG9-10, 15, 20	2	Fagor Industrial S.Coop. Onate

MOD.	MARMITAS GAMA 900	ZONA	TIRANTES TAPA Y VALVULA	PLANO	C-1697

ITEM	CODIGO	DENOMINACION	TEXTO	MPG9-10	MPG9-15	MPG9-20	MPG9-10 S	MPG9-15 S	MPG9-20 S			NOTAS
1	S102101000	VALVULA SEGURIDAD CUBA		1	1	1	1	1	1			
	S102105000	TENSOR DE MANETAS 09033		1	1	1	1	1	1			
	S102112000	REGULAD. SALIDA ESPUMA 09032		1	1	1	1	1	1			
2	Q306038000	ARANDELA JUNTA Ø31x21x1,5		1	1	1	1	1	1			
3	S102122000	MANGÜITO UNION VALVULA TUBO		2	2	2	2	2	2			
4	3676900000	TUBO GOMA NEGRA Ø17x10x500		1	1	1	1	1	1			
5	S052102000	TUBO FLEXIBLE COMPL. MPG9-		1	1	1	1	1	1			
6	Q221302000	TUERCA EXAGONAL 1/2G		1	1	1	1	1	1			
7	S135000000	SALIDA DE ESPUMA		1	1	1	1	1	1			
	Q306024000	JUNTA Ø18x12,5x1,5		1	1	1	1	1	1			
	Q223010000	TUERCA 1/2 GAS		1	1	1	1	1	1			
8	Q162070000	TUERCA EXGONAL M12		4	4	4	4	4	4			
9	Q261570000	ARANDELA MUELLE A12		4	4	4	4	4	4			
10	S052101000	TIRANTE 02101130		4	4	4	4	4	4			
11	S102116000	CUBIERTA VALVULA MPG9-		1	1	1	1	1	1			
	Q152024000	TORNILLO AVELLAN. M4x8 A304		2	2	2	2	2	2			
12	S102115000	TUERCA DE CUBIERTA		1	1	1	1	1	1			
13	S102114000	CASQUILLO SUPLEMENTO		1	1	1	1	1	1			

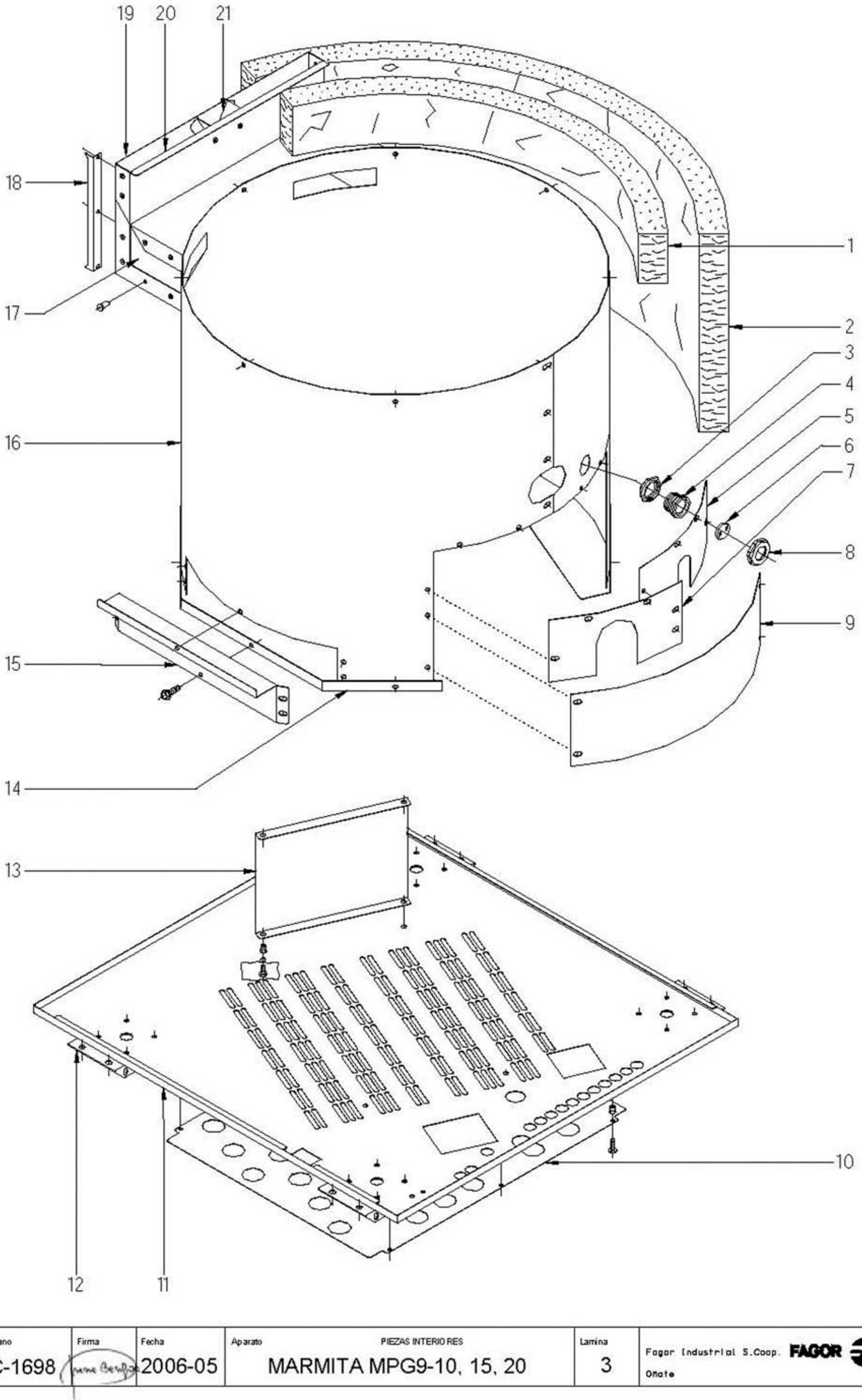

Nplano	Firma	Fecha	Aparato		Lamina	
C-1698		2006-05	PIEZAS INTERIORES MARMITA MPG9-10, 15, 20		3	Fagor Industrial S.Coop. Onate

MOD.	MARMITAS GAMA 900	ZONA	PIEZAS INTERIORES	PLANO	C-1698

ITEM	CODIGO	DENOMINACION	TEXTO	MPG9-10	MPG9-15	MPG9-20	MPG9-10 S	MPG9-15 S	MPG9-20 S			NOTAS
1	S116403000	AISLANTE 1300x100x25		2	2	2	2	2	2			
2	R092622000	AISLANTE 1370x650x20		2	2	2	2	2	2			
3	Q223014000	CONTRATUERCA 1 LATON		1	1	1	1	1	1			
4	9294500000	PORTAMIRILLA LATON		1	1	1	1	1	1			
5	S032648000	TAPA INFERIOR DERECHO		1	1	_	1	1	_			
5	S042656000	TAPA INFERIOR DERECHO		_	_	1	_	_	1			
	Q151323000	TORNILLO BROCA 4,8x16		4	4	4	4	4	4			
6	9294600000	MIRILLA CRISTAL		1	1	1	1	1	1			
7	S032647000	TAPA INFERIOR IZQUIERDO		1	1	_	1	1	_			
7	S042655000	TAPA INFERIOR IZQUIERDO		_	_	1	_	_	1			
	Q151323000	TORNILLO BROCA 4,8x16		4	4	4	4	4	4			
	Q151323000	TORNILLO BROCA 4,8x16		2	2	2	2	2	2			
8	9294400000	TUERCA CIERRE		1	1	1	1	1	1			
9	S012632000	TAPA INFERIOR MG9-10		1	_	_	_	_	_			
9	S062609000	TAPA INFERIOR MG9-10S		_	_	_	1	_	_			
	Q151323000	TORNILLO BROCA 4,8x16		4	_	_	4	_	_			
10	S272610000	PROTECCION SUELO		_	_	1	_	_	_			
	Q221342000	REMACHE EXAGONAL M5		_	_	6	_	_	_			
	Q152004000	TORNILLO APLAST. M5x13 A304		_	_	6	_	_	_			
11	S272606000	BASE INFERIOR		1	1	1	_	_	_			
11	S062811000	BASE INFERIOR MG9-10S		_	_	_	1	_	_			
11	S372818000	BASE INFERIOR MG9-15S		_	_	_	_	1	1			
	Q221343000	REMACHE EXAGONAL M6		2	2	2	2	2	2			
	Q162030000	TUERCA EXAGONAL M5		_	_	_	4	4	4			
	Q221345000	REMACHE EXAGONAL M10		_	_	_	2	2	2			
	Q151356000	TORNILLO EXAGONAL M10x110		_	_	_	2	2	2			
	Q232060000	ARANDELA A10		_	_	_	2	2	2			

MOD.	MARMITAS GAMA 900	ZONA	PIEZAS INTERIORES	PLANO	C-1698

ITEM	CODIGO	DENOMINACION	TEXTO	MPG9-10	MPG9-15	MPG9-20	MPG9-10 S	MPG9-15 S	MPG9-20 S			NOTAS
12	S032631000	LISTON SOPORTE PATAS 1M		2	2	2	_	_	_			
	Q012042000	TORNILLO EXAGONAL M6x15		8	8	8	_	_	_			
	Q302022000	ARANDELA 16x6x1,2 A304		8	8	8	_	_	_			
	Q232040000	ARANDELA A6		8	8	8	_	_	_			
13	S012616000	SOPORTE QUEMADOR		2	_	_	_	_	_			
13	S032639000	SOPORTE QUEMADOR		_	2	_	_	2	_			
13	S062606000	SOPORTE QUEMADOR		_	_	_	2	_	_			
	Q012031000	TORNILLO EXAGONAL M5x10 A304		4	4	_	4	4	_			
	Q221342000	REMACHE EXAGONAL M5		4	4	_	4	4	_			
	Q221342000	REMACHE EXAGONAL M5		4	4	_	4	4	_			
14	S032649000	CIERRE ENVOLVENTE		1	1	_	1	1	_			
14	S042651000	CIERRE ENVOLVENTE		_	_	1	_	_	1			
15	S272609000	CIERRE LATERAL ENVOLVENTE		_	_	2	_	_	2			
	Q151323000	TORNILLO BROCA 4,8x16		_	_	12	_	_	12			
16	S012631000	ENVOLVENTE MG9-10		1	_	_	_	_	_			
16	S032646000	ENVOLVENTE MG9-15		_	1	_	_	1	_			
16	S272611000	ENVOLVENTE MG9-20		_	_	1	_	_	1			
16	S062608000	ENVOLVENTE MG9-10 S		_	_	_	1	_	_			
	Q151323000	TORNILLO BROCA 4,8x16		8	8	8	8	8	8			
	Q151323000	TORNILLO BROCA 4,8x16		7	7	7	7	7	7			
	Q151323000	TORNILLO BROCA 4,8x16		4	4	4	4	4	4			
17	S032641000	AMARRE CHIMENEA LATERAL		2	2	_	2	2	_			
17	S042631000	AMARRE CHIMENEA LATERAL		_	_	2	_	_	2			
	Q419005000	REMACHE 4x8 ALMG3 / ALUMINIO		12	12	12	12	12	12			
	Q151323000	TORNILLO BROCA 4,8x16		4	4	4	4	4	4			
18	X162657000	DISTANCIADOR DE CHIMENEA		2	2	2	2	2	2			
	Q419005000	REMACHE 4x8 ALMG3 / ALUMINIO		4	4	4	4	4	4			
S/N	S032645000	AISLANTE CALOR		1	1	1	1	1	1			
	Q221342000	REMACHE EXAGONAL M5		2	2	2	2	2	2			
	Q012031000	TORNILLO EXAGONAL M5x10 A304		2	2	2	2	2	2			

MOD.	MARMITAS GAMA 900	ZONA	PIEZAS INTERIORES	PLANO	C-1698

ITEM	CODIGO	DENOMINACION	TEXTO	MPG9-10	MPG9-15	MPG9-20	MPG9-10 S	MPG9-15 S	MPG9-20 S			NOTAS
19	S032644000	POSTERIOR DE CHIMENEA		1	1	_	1	1	_			
19	S042628000	POSTERIOR DE CHIMENEA		_	_	1	_	_	1			
20	S032643000	ANTERIOR DE CHIMENEA		1	1	_	1	1	_			
20	S042629000	ANTERIOR DE CHIMENEA		_	_	1	_	_	1			
	Q419005000	REMACHE 4x8 ALMG3 / ALUMINIO		4	4	4	4	4	4			
21	S035400000	PROTECTOR DE CHIMENEA		1	1	1	1	1	1			
	Q419005000	REMACHE 4x8 ALMG3 / ALUMINIO		4	4	4	4	4	4			

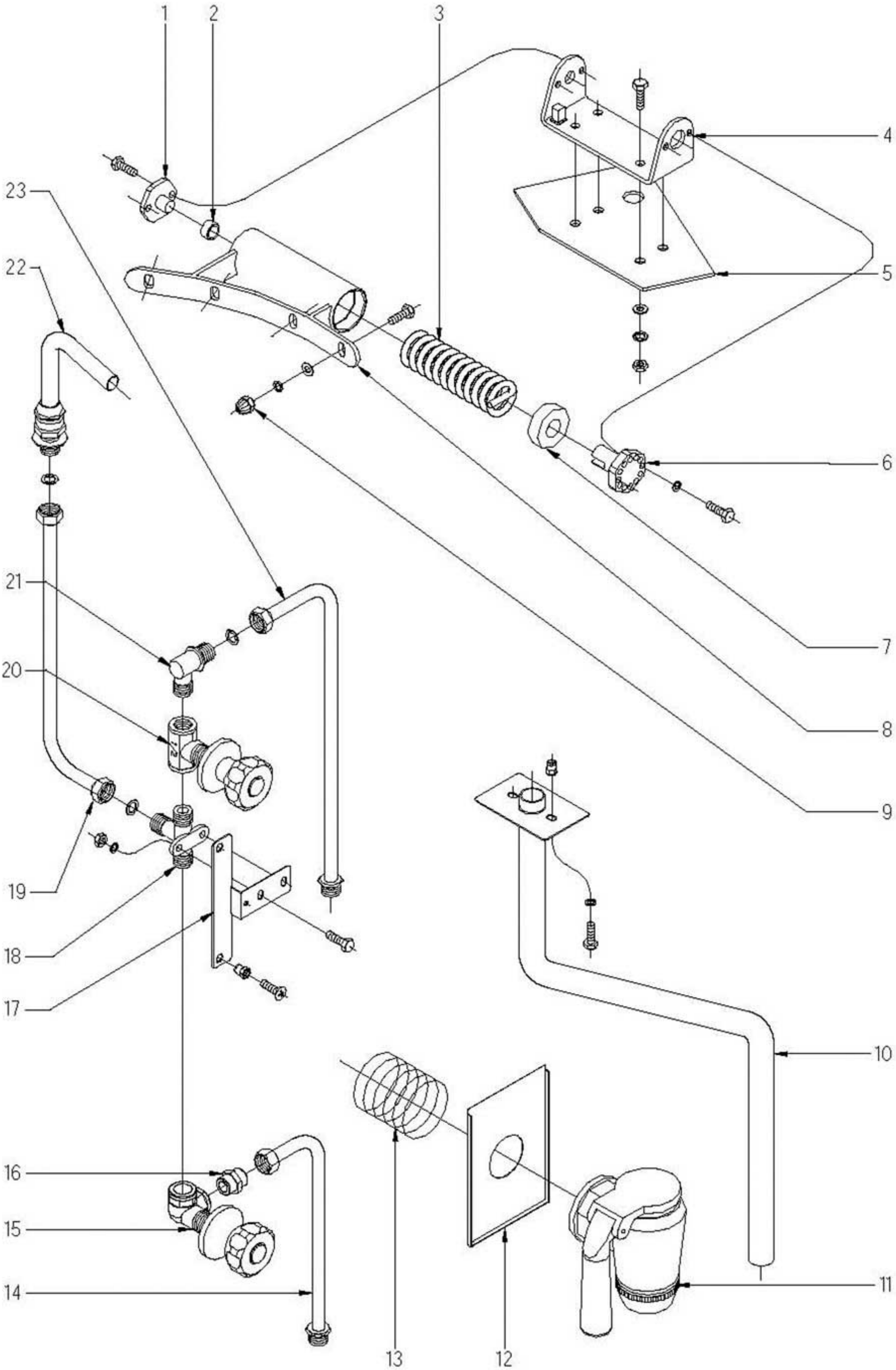

Nplano	Firma	Fecha	Aparato	Lamina	
C-1699		2006-05	BISAGRATAPA, DESAGÜES Y TOMAS DE AGUA MARMITA MPG9-10, 15, 20	4	Fagor Industrial S.Coop. Onate

MOD.	MARMITAS GAMA 900	ZONA	BISAGRA TAPA, DESAGÜES Y TOMAS DE AGUA	PLANO	C-1699

ITEM	CODIGO	DENOMINACION	TEXTO	MPG9-10	MPG9-15	MPG9-20	MPG9-10 S	MPG9-15 S	MPG9-20 S			NOTAS
1	S116119000	GIRO DE ASA		1	1	1	1	1	1			
	Q012041000	TORNILLO EXAGONAL M6x10 A304		2	2	2	2	2	2			
2	S116126000	COJINETE CILINDRICO		1	1	1	1	1	1			
3	S136108000	RESORTE TAPA 07004		1	1	1	1	1	1			
4	S036131000	SOPORTE BISAGRA COMPLETA		1	1	1	1	1	1			
5	S026102000	REFUERZO BISAGRA MARMITAS		1	1	1	1	1	1			
	Q012055000	TORNILLO EXAGONAL M8x30 A304		4	4	4	4	4	4			
	Q162050000	TUERCA EXAGONAL M8x1 INOX		4	4	4	4	4	4			
	Q232050000	ARANDELA A8		4	4	4	4	4	4			
	Q262050000	ARANDELA GROW. A8 A304		4	4	4	4	4	4			
	Q300060000	ARANDELA 18x10x2		4	4	4	4	4	4			
6	S116120000	TENSOR MUELLE		1	1	1	1	1	1			
	Q012042000	TORNILLO EXAGONAL M6x15		2	2	2	2	2	2			
	Q262040000	ARANDELA GROW. A6 A304		2	2	2	2	2	2			
7	S116118000	CASQUILLO		1	1	1	1	1	1			
8	S036143000	BISAGRA COMPLETA		1	1	1	1	1	1			
	Q012053000	TORNILLO EXAGONAL M8x20 A304		4	4	4	4	4	4			
	Q232050000	ARANDELA A8		4	4	4	4	4	4			
	Q262050000	ARANDELA GROW. A8 A304		4	4	4	4	4	4			
9	Q212051000	TUERCA SOMBRERO M8		4	4	4	4	4	4			
10	S036119000	TUBO DE VACIADO COMPLETO		1	1	1	_	1	1			
10	S065004000	TUBO DE VACIADO COMPLETO S		_	_	_	1	_	_			
	Q012032000	TORNILLO EXAGONAL M5x15 A304		2	2	2	2	2	2			
	Q262030000	ARANDELA GROW. A5 A304		2	2	2	2	2	2			
	Q012063000	TORNILLO EXAGONAL M10x20 A304		_	_	_	1	1	1			
	Q304003000	ARANDELA PLANA 10,5x16x2		_	_	_	1	1	1			
11	S042107000	GRIFO VACIADO 2"		1	1	1	1	1	1			
12	S112803000	CUBIERTA DE GRIFO		1	1	1	1	1	1			
13	S112105000	MUELLE SOPORTE CUBIERTA		1	1	1	1	1	1			

MOD.	MARMITAS GAMA 900		ZONA	BISAGRA TAPA, DESAGÜES Y TOMAS DE AGUA								PLANO	C-1699
ITEM	CODIGO	DENOMINACION	TEXTO	MPG9-10	MPG9-15	MPG9-20	MPG9-10 S	MPG9-15 S	MPG9-20 S				NOTAS
14	S105020000	CONDUCCION ENTRADA INFERIOR		1	1	1	_	_	_				
14	S145015000	CONDUCCION ENTRADA INFERIOR		_	_	_	1	_	_				
14	S225017000	CONDUCCION INFERIOR COMPL.		_	_	_	_	1	1				
	Q221343000	REMACHE EXAGONAL M6		1	1	1	1	1	1				
	Q012042000	TORNILLO EXAGON. M6x15		1	1	1	1	1	1				
	Q302022000	ARANDELA 16x6x1,2 A304		1	1	1	1	1	1				
	Q306057000	ARANDELA 18x12,5x1,5		3	3	3	3	3	3				
15	S102113000	CUER.LLAVE PASO 90ºAT.CUADR.		1	1	1	1	1	1				
	S012102000	EMBELLECEDOR		1	1	1	1	1	1				
	S102109000	MANILLA PLASTICO AGUA FRIA		1	1	1	1	1	1				
16	S205023000	MANGUITO DOBLE 1/2		1	1	1	1	1	1				
17	S162614000	SOPORTE GRIFOS DE AGUA		1	1	1	1	1	1				
	Q221342000	REMACHE EXAGONAL M5		2	2	2	2	2	2				
	Q152004000	TORNILLO APLAST. M5x13 A304		2	2	2	2	2	2				
18	S205022000	RACORD UNION GRIFOS		1	1	1	1	1	1				
	Q012042000	TORNILLO EXAGON. M6x15		2	2	2	2	2	2				
	Q162040000	TUERCA EXAGONAL M6		2	2	2	2	2	2				
19	S185004000	CONDUCTO TUBO DE LLENADO		1	1	1	1	1	1				
	Q306057000	ARANDELA Ø18x12,5x1,5		2	2	2	2	2	2				
20	S102111000	CUER.LLAVE PASO AT.CUADRADO		1	1	1	1	1	1				
	S012102000	EMBELLECEDOR		1	1	1	1	1	1				
	S102110000	MANILLA PLASTICO AGUA CALIENT		1	1	1	1	1	1				
21	S115013000	CODO LATON		1	1	1	1	1	1				
22	S052100000	TUBO DE LLENADO 01102113		1	1	1	1	1	1				
23	S105022000	CONDUC. ENTRADA SUPERIOR		1	1	1	_	_	_				
23	S065018000	CONDUC. ENTRADA SUPERIOR		_	_	_	1	_	_				
23	S345012000	CONDUC. ENTRADA SUPERIOR		_	_	_	_	1	1				
	Q221343000	REMACHE EXAGONAL M6		1	1	1	1	1	1				
	Q012042000	TORNILLO EXAGONAL M6x15		1	1	1	1	1	1				
	Q302022000	ARANDELA 16x6x1,2 A304		1	1	1	1	1	1				

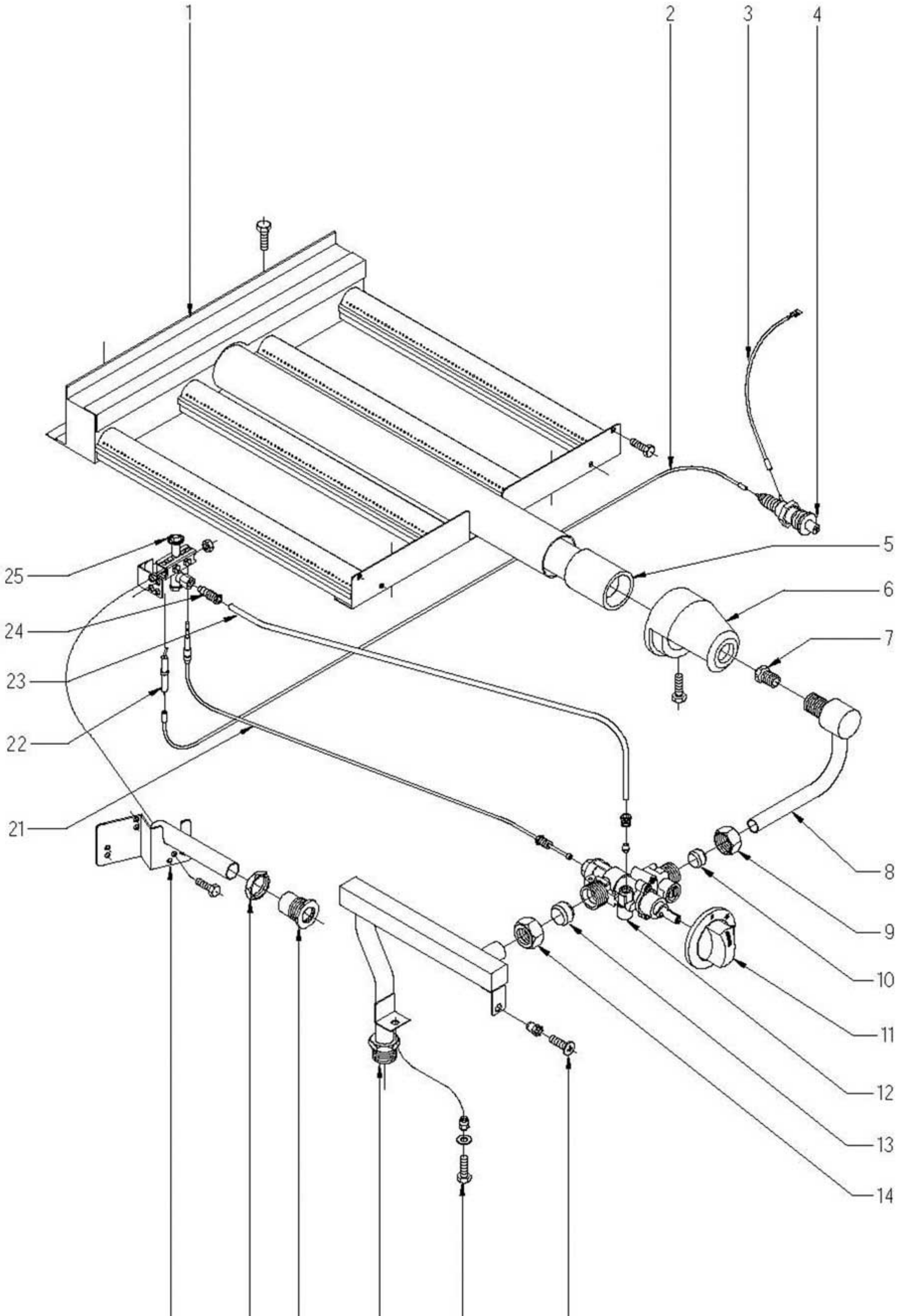

Nplano	Firma	Fecha	Aparato	Lamina	
C-1700		2006-05	PARTE FUNCIONAL GAS MARMITA MPG9-10, 15, 20	5	Fagor Industrial S.Coop. Onate

MOD.	MARMITAS GAMA 900	ZONA	PARTE FUNCIONAL GAS	PLANO	C-1700

ITEM	CODIGO	DENOMINACION	TEXTO	MPG9-10	MPG9-15	MPG9-20	MPG9-10 S	MPG9-15 S	MPG9-20 S			NOTAS
1	S275705000	QUEMADOR COMP. MARMITAS		1	1	1	1	1	1			
	Q012031000	TORNILLO EXAGONAL M5x10 A304		4	4	4	4	4	4			
2	U323030000	CABLE BUJIA		1	1	1	1	1	1			
3	U333003000	CABLE MASA ENCENDEDOR		1	1	1	1	1	1			
	Q523000000	TERMINAL LENGÜETA 6,35 (SIMP.)		1	1	1	1	1	1			
	Q151301000	PHILIPS 8x5/8		1	1	1	1	1	1			
4	S113034000	PIEZO ELECTRICO		1	1	1	1	1	1			
5	S135733000	VENTURI MECANIZADO		1	1	1	1	1	1			
6	O628100000	CAMARA DE MEZCLA		1	1	1	1	1	1			
	Q012043000	TORNILLO EXAGON. M6x20 A304		1	1	1	1	1	1			
7	S012400000	TOBERA Ø 2,20 BUT-PROPANO		1	_	_	1	_	_			
7	S032400000	TOBERA Ø 2,45 BUT-PROPANO		_	1	_	_	1	_			
7	S172400000	TOBERA Ø 2,55 BUT-PROPANO		_	_	1	_	_	1			
7	S012401000	TOBERA Ø 3,10 GAS NATURAL		1	_	_	1	_	_			
7	S114401000	TOBERA Ø 3,65 GAS NATURAL		_	1	_	_	1	_			
7	S114400000	TOBERA Ø 3,80 GAS NATURAL		_	_	1	_	_	1			
7	S012402000	TOBERA Ø 5,90 GAS VILLA		1	_	_	1	_	_			
7	S032401000	TOBERA Ø 6,90 GAS VILLA		_	1	_	_	1	_			
7	S172402000	TOBERA Ø 7,75 GAS VILLA		_	_	1	_	_	1			
8	S015010000	CONDUCCION A QUEMADOR COM.		1	_	_	1	_	_			
8	S035025000	CONDUCCION A QUEMADOR COM.		_	1	_	_	1	_			
8	S045025000	CONDUCCION A QUEMADOR COM.		_	_	1	_	_	1			
	Q221302000	TUERCA EXAGONAL 1/2G		1	1	1	1	1	1			
9	S312105000	TUERCA FIJAC.COND.QUEMADOR		1	1	1	1	1	1			
10	S312106000	BICONO Ø16		1	1	1	1	1	1			
11	S102103000	BOTON DE MANDO COM.MARMITA		1	1	1	1	1	1			
12	S312101000	GRIFO SC. PEL-23S.V D.1,4		1	1	1	1	1	1			
13	S312104000	BICONO Ø20		1	1	1	1	1	1			
14	S312103000	TUERCA FIJACC. COND. GENERAL		1	1	1	1	1	1			
15	Q152004000	TORNILLO APLAST. M5x13 A304		1	1	1	1	1	1			
	Q221342000	REMACHE EXAGONAL M5		1	1	1	1	1	1			

MOD.	MARMITAS GAMA 900	ZONA	PARTE FUNCIONAL GAS	PLANO	C-1700

ITEM	CODIGO	DENOMINACION	TEXTO	MPG9-10	MPG9-15	MPG9-20	MPG9-10 S	MPG9-15 S	MPG9-20 S			NOTAS
16	Q012042000	TORNILLO EXAGONAL M6x15		1	1	1	1	1	1			
	Q302022000	ARANDELA 16x6x1,2 A304		1	1	1	1	1	1			
	Q221343000	REMACHE EXAGONAL M6		1	1	1	1	1	1			
17	S105018000	CONDUCCION GRAL.COMPLETA		1	1	1	_	_	_			
17	S105024000	CONDUCCION GR.COMP.MG9-10S		_	_	_	1	_	_			
17	S225002000	CONDUCCION GR.COMP.MG9-15S		_	_	_	_	1	1			
18	S105002000	EMBELLECEDOR TUBO ENCENDI.		1	1	1	1	1	1			
19	Q221324000	TUERCA 3/4 GAS		1	1	1	1	1	1			
20	S042658000	TUBO ENCENDIDO COMPLETO		1	1	1	1	1	1			
	Q012031000	TORNILLO EXAGONAL M5x10 A304		2	2	2	2	2	2			
21	U562130000	TERMOPAR L=850		1	1	1	1	1	1			
22	X012101000	BUJIA 915.037		1	1	1	1	1	1			
23	S015012000	TUBO PILOTO MARMITA 100L		1	_	_	1	_	_			
23	S035027000	TUBO PILOTO MARMITA 150L		_	1	_	_	1	_			
23	S045031000	TUBO PILOTO MARMITA 200L		_	_	1	_	_	1			
	X205028000	BICONO Ø 6		1	1	1	1	1	1			
	S312107000	MANGUITO TUBO PILOTO		1	1	1	1	1	1			
24	U134323000	RACORD BICONO Ø 6 958.031		1	1	1	1	1	1			
25	R202100000	CONJUNTO SOPORTE PILOTO		1	1	1	1	1	1			
	U442138000	INYECTOR Ø 0,25 (BUTANO-PROP)		1	1	1	1	1	1			
	U442137000	INYECTOR Ø 0,4 (GAS NATURAL)		1	1	1	1	1	1			
	U442138000	INYECTOR Ø 0,25 (GAS VILLA)		1	1	1	1	1	1			REGULAR
	Q012041000	TORNILLO EXAGON. M6x10 A304		2	2	2	2	2	2			
	Q162040000	TUERCA EXAGONAL M6		2	2	2	2	2	2			

MOD.	MARMITAS GAMA 900	ZONA	VARIOS	PLANO	

ITEM	CODIGO	DENOMINACION	TEXTO	MPG9-10	MPG9-15	MPG9-20	MPG9-10 S	MPG9-15 S	MPG9-20 S			NOTAS
	S206501000	FOLLETO DE INSTRUCCIONES		1	1	1	1	1	1			

MOD.	MARMITAS GAMA 900		ZONA	PIEZAS ESPECIFICAS PARA LOS DISTINTOS GASES							PLANO	
ITEM	CODIGO	DENOMINACION	TEXTO	MPG9-10	MPG9-15	MPG9-20	MPG9-10 S	MPG9-15 S	MPG9-20 S			NOTAS
		BUTANO - PROPANO										
7	S012400000	TOBERA Ø 2,20		1	_	_	1	_	_			
7	S032400000	TOBERA Ø 2,45		_	1	_	_	1	_			
7	S172400000	TOBERA Ø 2,55		_	_	1	_	_	1			
25	U442138000	INYECTOR PILOTO Ø 0,25		1	1	1	1	1	1			
S/N	U136501000	INDICADOR BUTANO - PROPANO		1	1	1	1	1	1			
		GAS NATURAL										
7	S012401000	TOBERA Ø 3,10		1	_	_	1	_	_			
7	S114401000	TOBERA Ø 3,65		_	1	_	_	1	_			
7	S114400000	TOBERA Ø 3,80		_	_	1	_	_	1			
25	U442137000	INYECTOR PILOTO Ø 0,4		1	1	1	1	1	1			
S/N	U134402000	INDICADOR GAS NATURAL		1	1	1	1	1	1			
		GAS VILLA										
7	S012402000	TOBERA Ø 5,90		1	_	_	1	_	_			
7	S032401000	TOBERA Ø 6,90		_	1	_	_	1	_			
7	S172402000	TOBERA Ø 7,75		_	_	1	_	_	1			
25	U442138000	INYECTOR PILOTO Ø 0,25		1	1	1	1	1	1			REGULAR
S/N	U134310000	INDICADOR GAS VILLA		1	1	1	1	1	1			