SAGI - ARMADIO 218 CM CON VASCA REFRIGERATA
QE21VR - 25-09-2006 » 20-04-2009

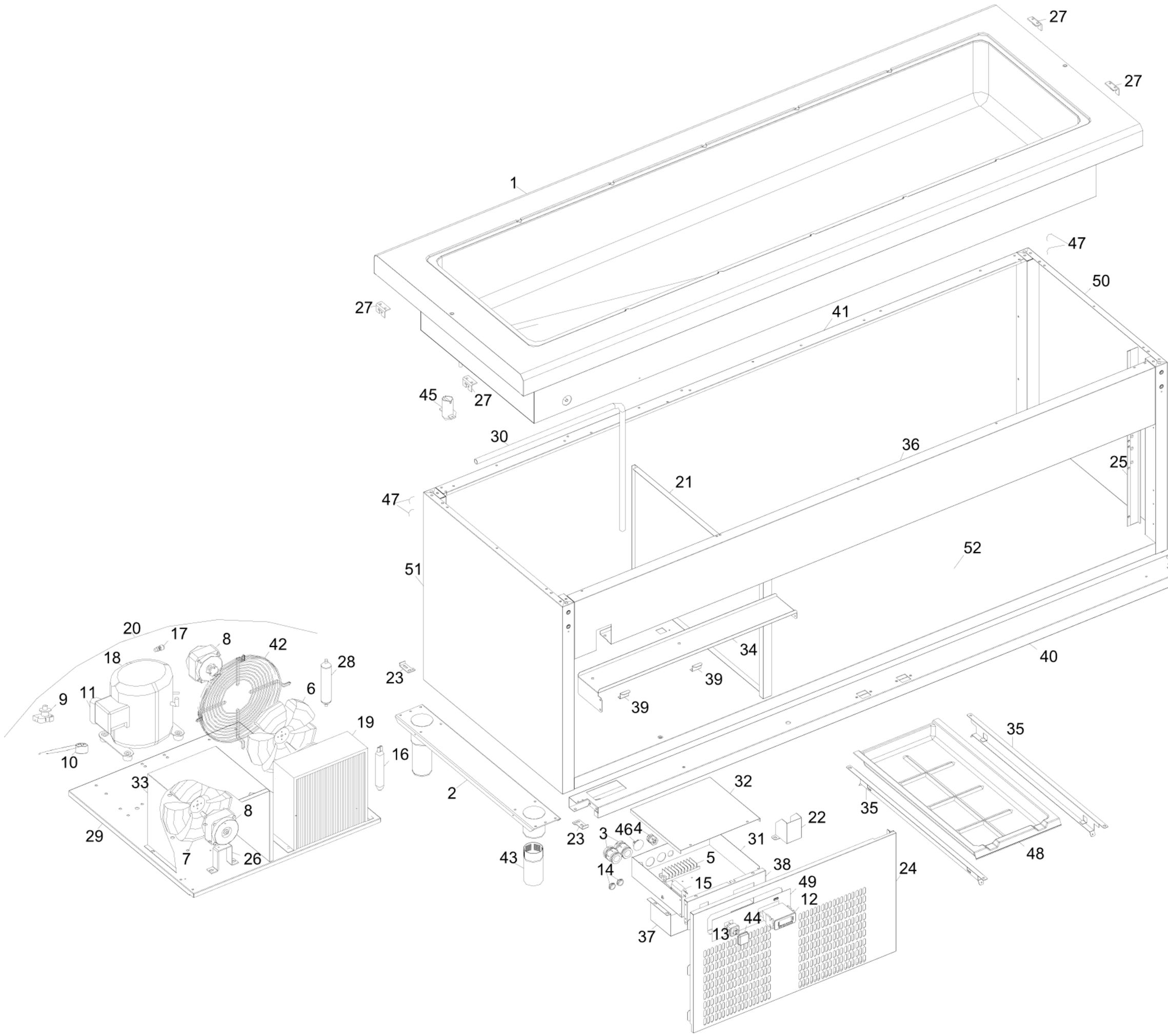

SAGI - ARMADIO 218 CM CON VASCA REFRIGERATA
QE21VR - A000530-GRUPPO ALZATE DI DISTRIBUZIONE - 25-09-2006 » 20-04-2009

