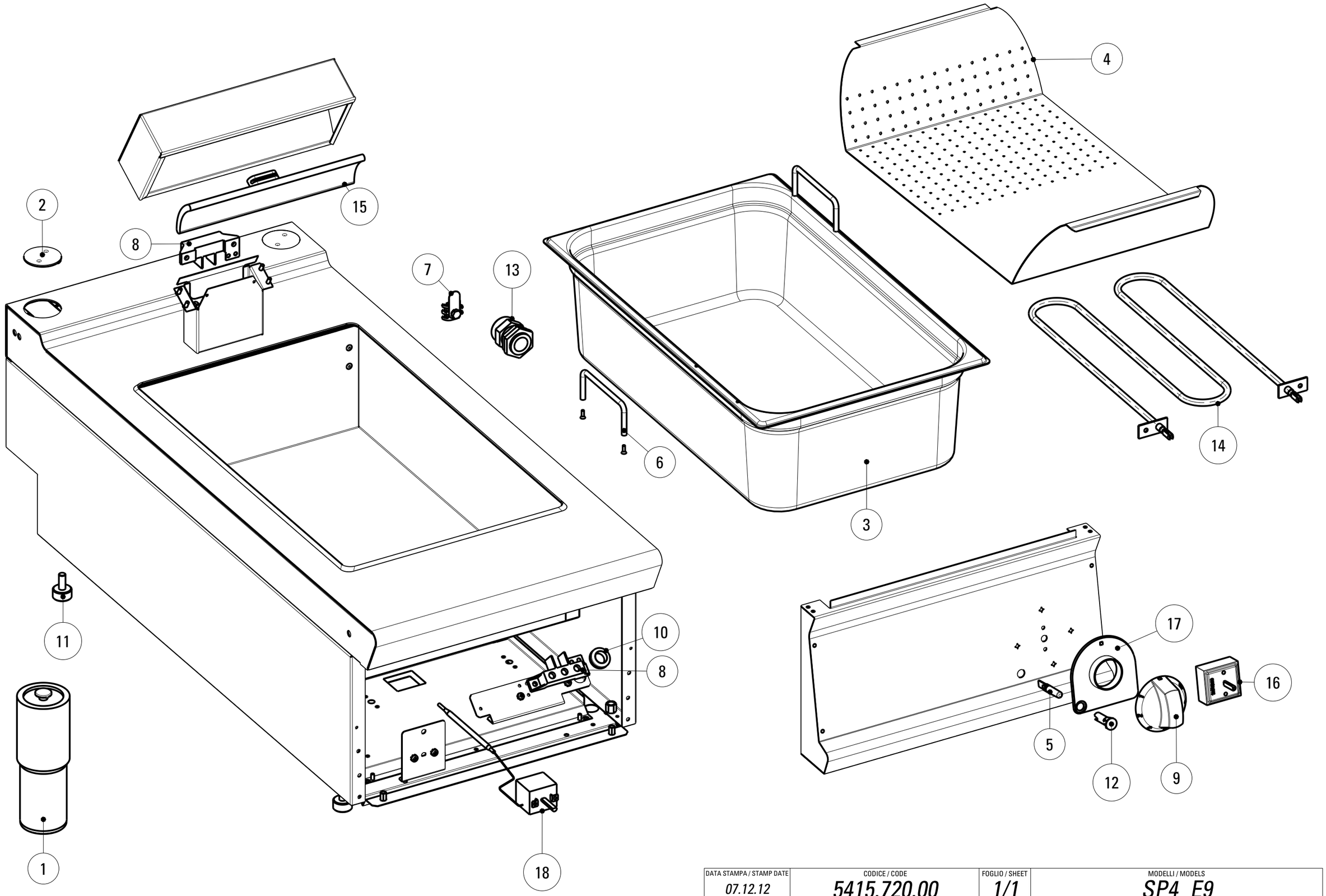

DATA STAMPA / STAMP DATE	CODICE / CODE	FOGLIO / SHEET	MODELLI / MODELS
07.12.12	*5415.720.00*	*1/1*	*SP4_E9*

CODICI RICAMBIO PER FINITO / SPARE PARTS FOR THE FINISHED PRODUCT

Aggiornato al/Updated to 27/11/17

Artic./Item	Descrizione/Description	Modello/Model
316133	**SCALDAPATATE ELETTRICO GN1/1** **GN1/1 ELECTRIC CHIP-SCUTTLE**	**SP4E9**

Cons./Recom.	Pos./Posit.	Ricambio/Replacement			Prezzo/Price List
	02	RC01380000	TAPPO ACCESSO FISSAGGIO	COVER FOR FASTENING SCREWS	13,57
	03	RC01100000	ASSIEME BACINELLA SP_E7/9	BASIN	140,78
	04	RC01099000	FALSOFONDO SP_E7/9	PERFORATED BASE	83,63
	05	RC01782000	LAMPADA SEGN.NEON FASTON VERDE 230V	GREEN NEON LAMP 230V	6,09
	06	RC01793000	MANIGLIA PER BACINELLA ESTRAIBILE	HANDLE FOR EXTRACTABLE CONTAINER	20,52
	07	RC00304000	MORSETTO EQUIPOTENZIALE COMPLETO	EQUIPOTENTIAL CONNECTING BLOCK	6,62
	08	RC00296000	MORSETTIERA MONOFASE	CONNECTING BLOCK	6,62
	10	RC00297000	PASSACAVO	FAIRLEAD	3,97
	11	RC00311000	PIEDINO H=25 MM	FOOT	4,74
	12	RC01783000	PORTALAMPADA TRASPARENTE D10	TRANSPARENT LAMP HOLDER D10	5,30
	13	RC01055000	PRESSACAVO PG21 CON DADO	CABLE GLAND WITH NUT	9,16
	14	RC00269000	RESISTENZA 1,3KW 230V	HEATING ELEMENT	50,32
	15	RC01098000	RESISTENZA ELETTRICA SP_E7/9 1KW 230V	HEATING ELEMENT SPE7	85,39
	16	RC00937000	REGOLATORE DI ENERGIA	ENERGY REGULATOR	23,94
	17a	RC01905000	SOTTOMANOPOLA EL 1L NERO	BLACK UNDERKNOB	7,70
	17b	RC02024000	SOTTOMANOPOLA EL 1L GRIGIO	GREY UNDERKNOB	7,18
	18	RC00274000	TERMOSTATO DI LAVORO	WORKING THERMOSTAT	33,32
	9a	RC01877000	MANOPOLA ELETTRICA 0-6+INF NERA	BLACK KNOB	8,44
	9b	RC02075000	MANOPOLA ELETTRICA 0-6+INF GRIGIA	GREY KNOB	9,05

L'azienda si riserva il diritto di apportare ulteriori aggiornamenti senza preavviso. / The data may be updated without prior warning