ENTERPRISE

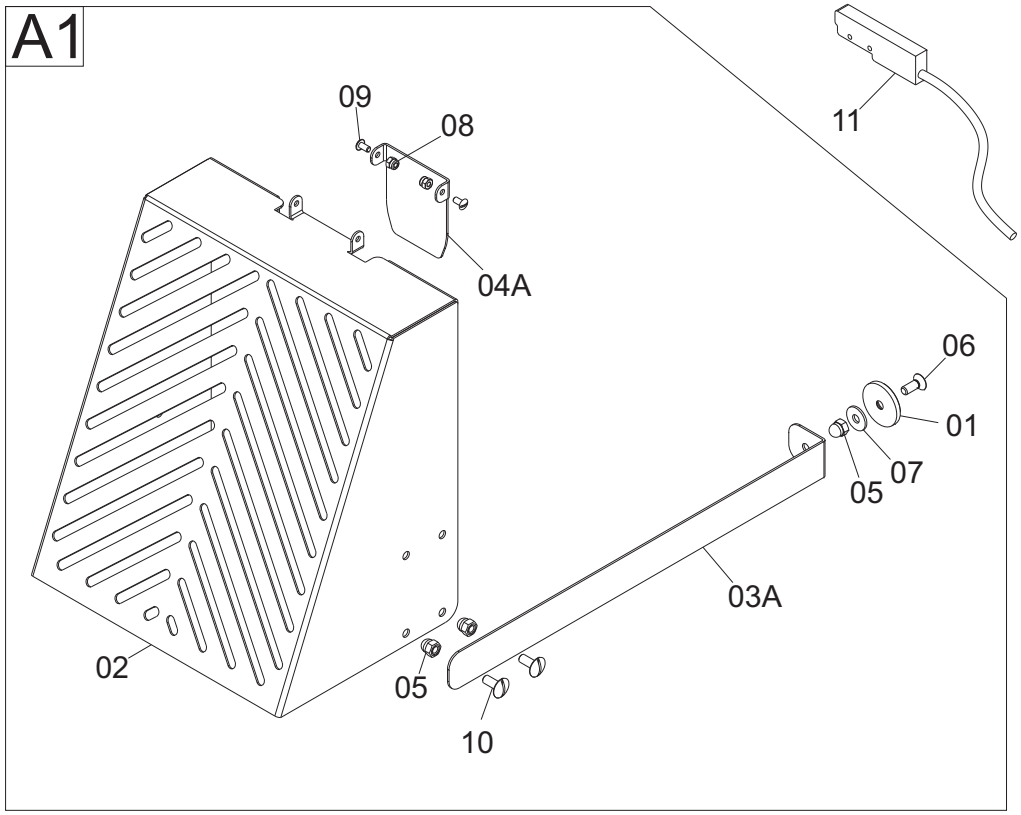

ENTERPRISE LONG
UNGER
UNGER LONG (Da / From 2011)

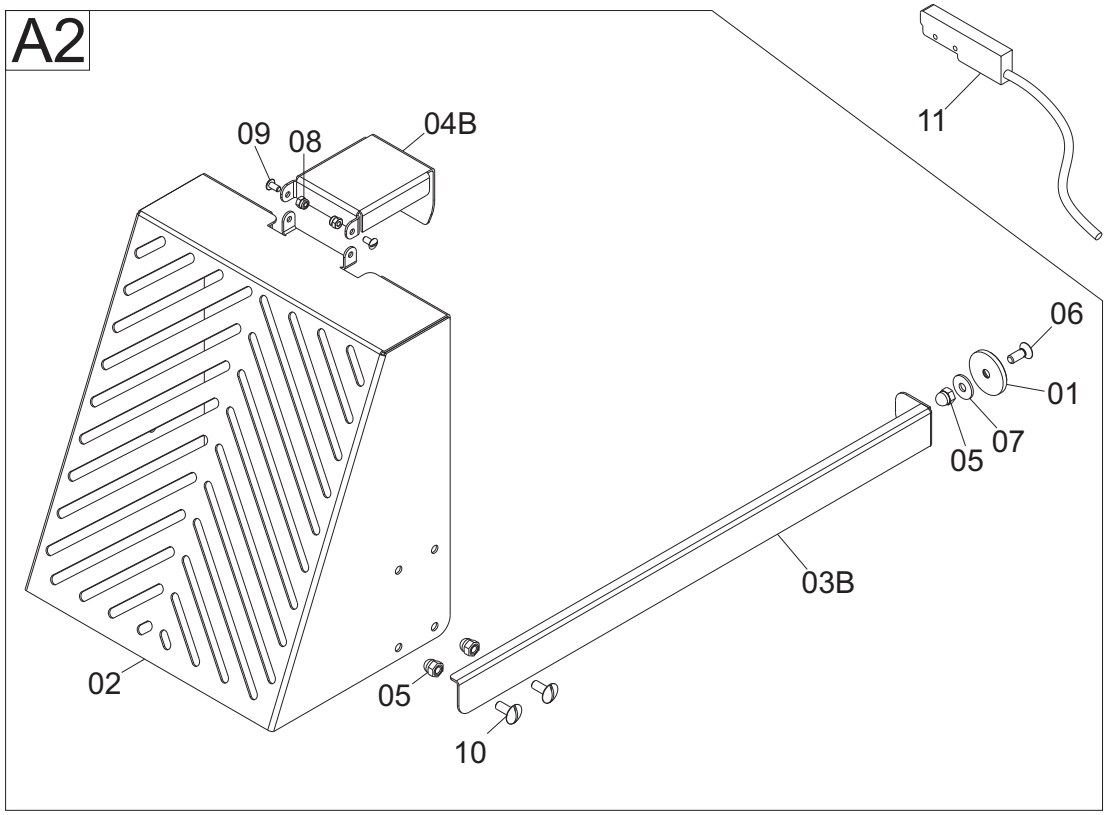

Unger

until 2014.12.31

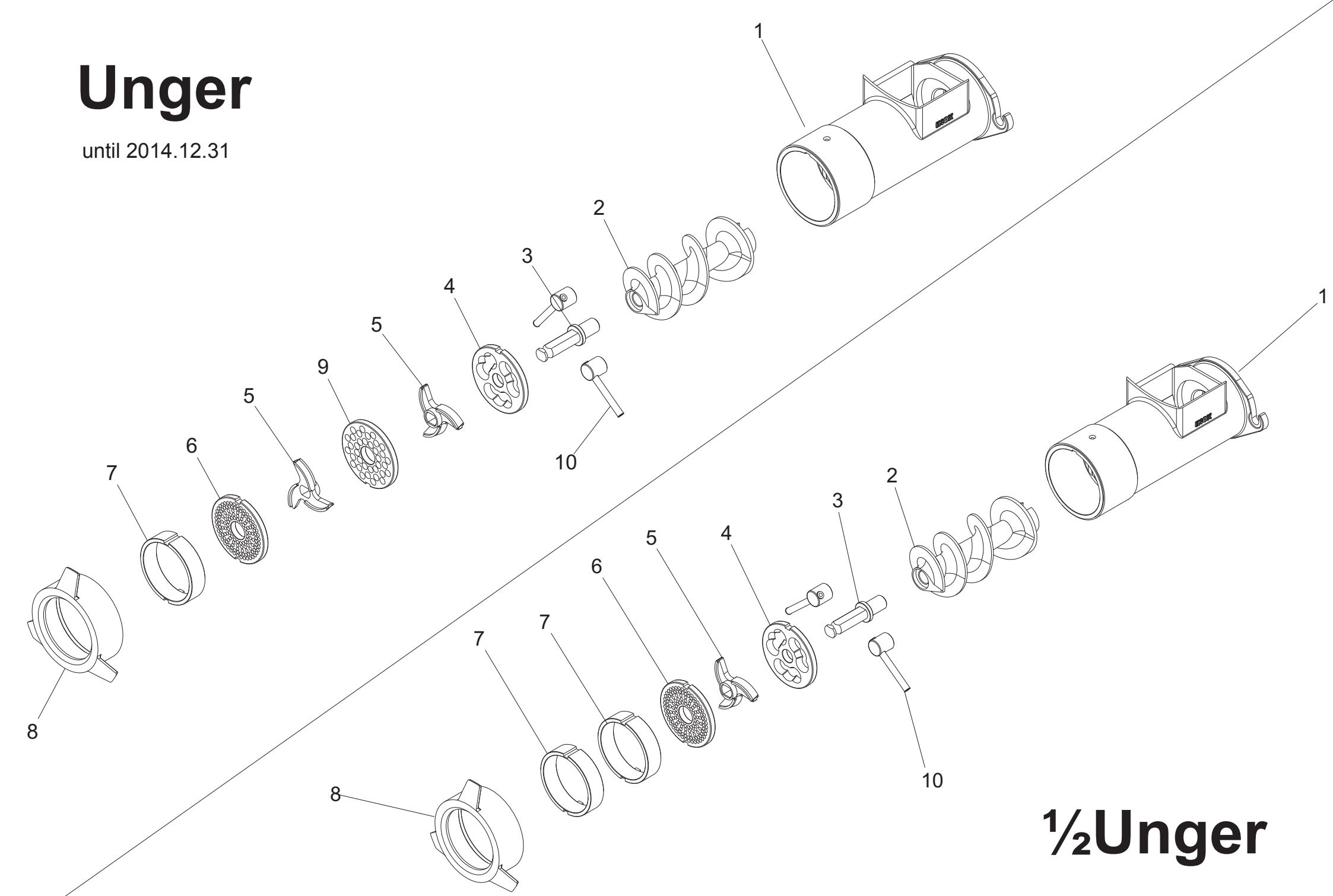

½Unger

until 2014.12.31

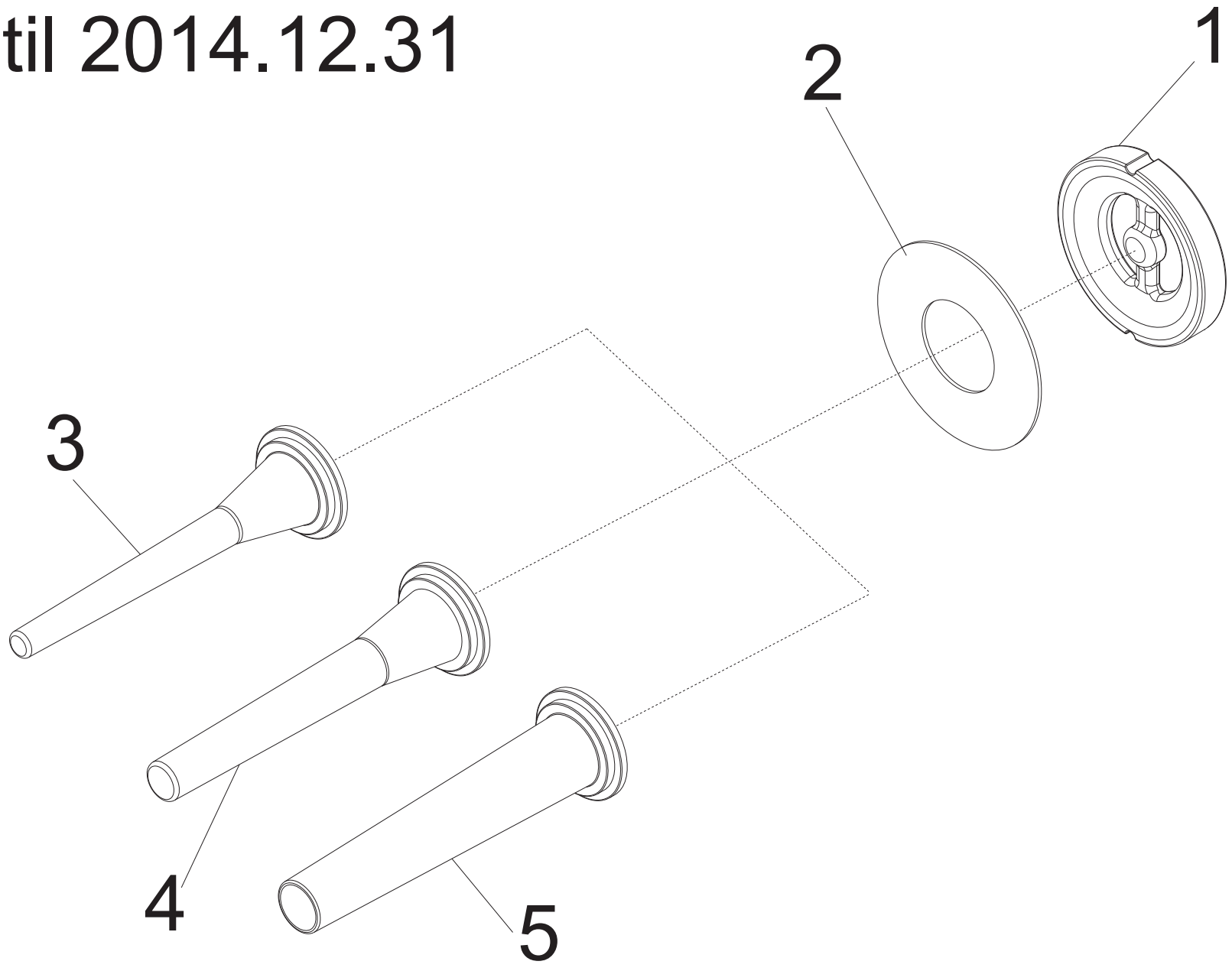

until 2014.12.31

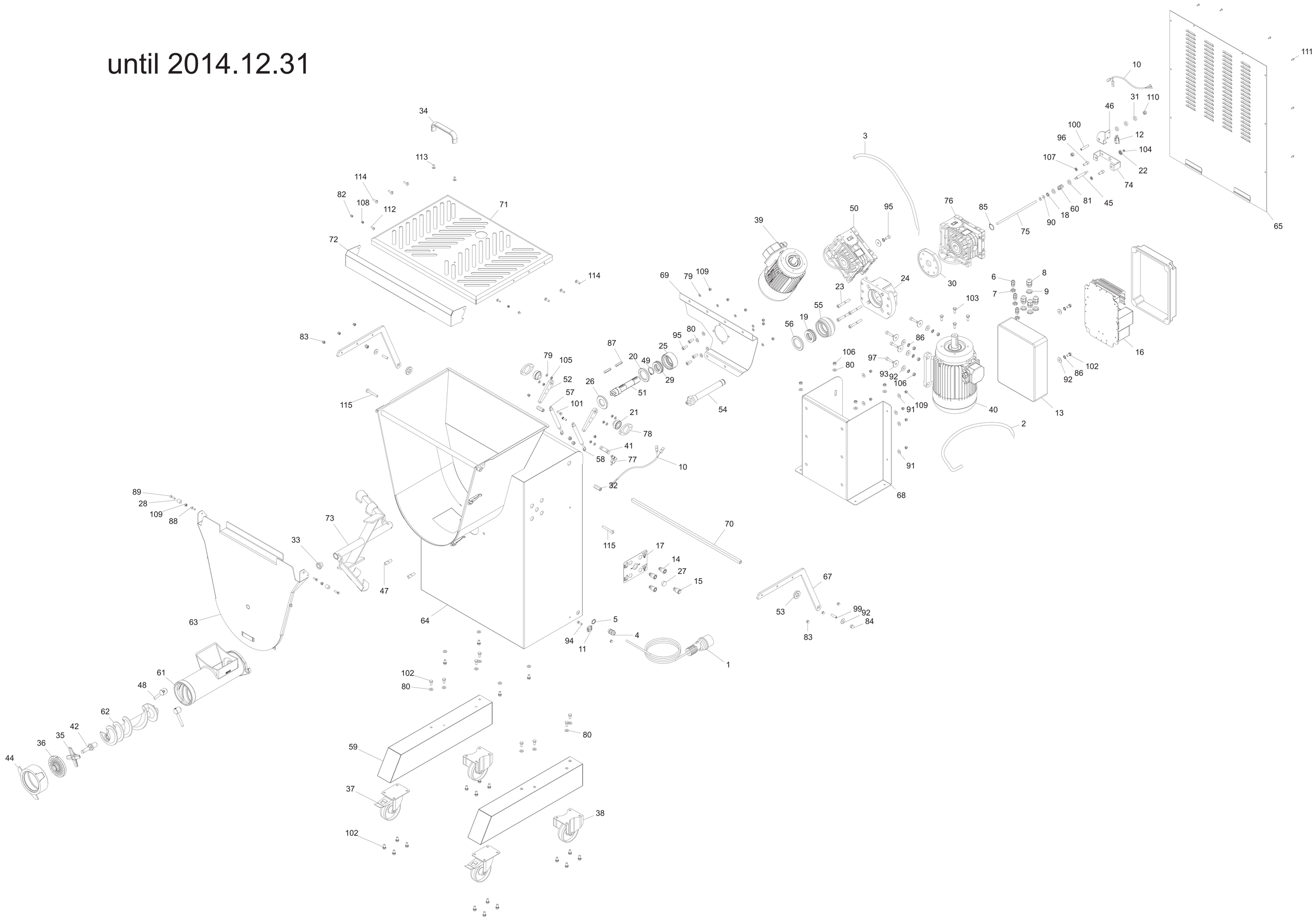

until 2014.12.31

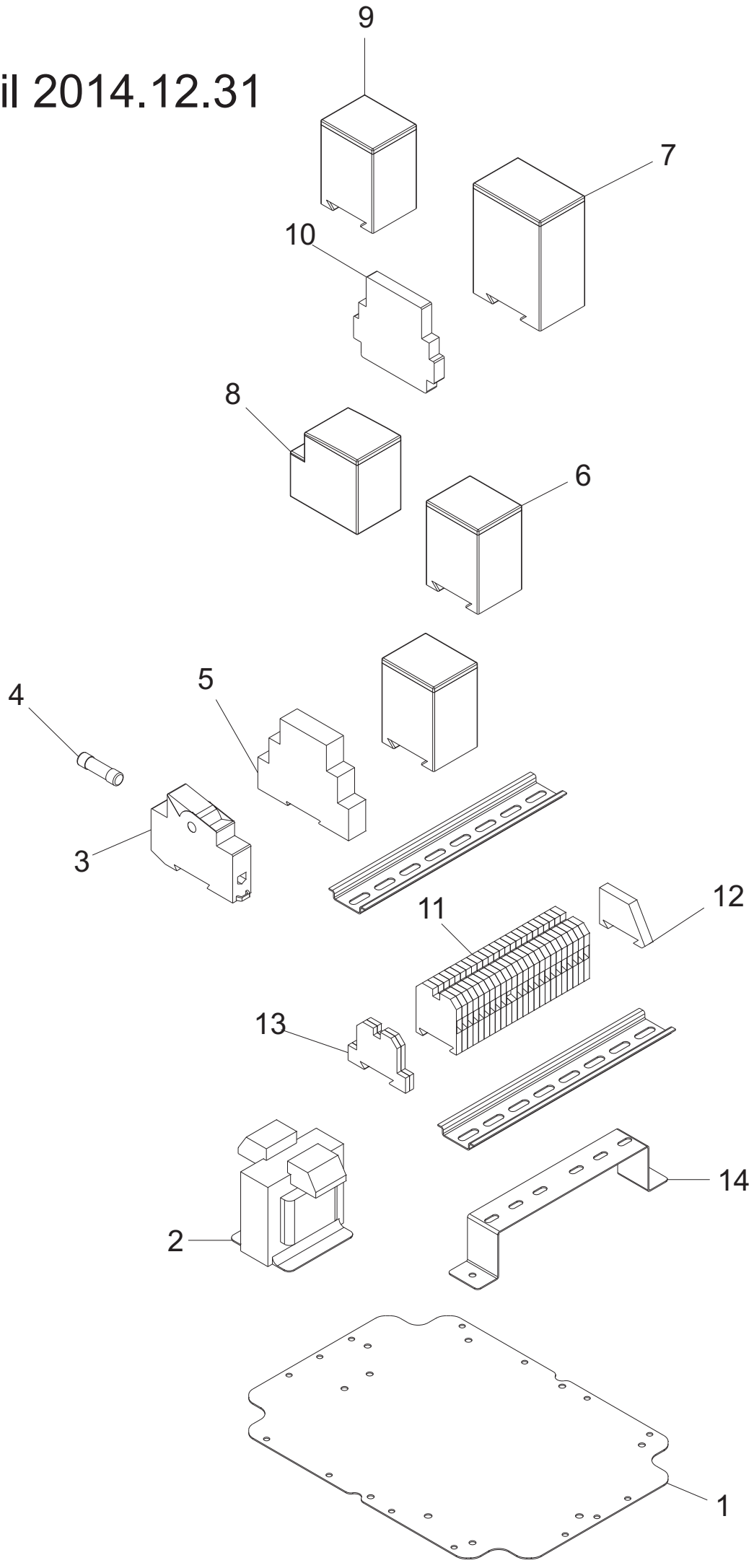

MASTER 60 Y12 PS CE - until 2014.12.31

Rifer	Nome prodotto	Codice
1	CAVO + SPINA CEE 3P + T.	lf1010047
2	CAVETTO TF/1,5 ALIMENTAZIONE MOTORE	LF1010055
3	CAVETTO TF/1,5 ALIMENTAZIONE MOTORE	LF1010055
4	PRESSACAVO OTT.NICH.PG 11	LF1010063
5	DADO OTT.NICH.PG 11	LF1010063A
6	PRESSACAVO PLASTICA PG7	LF1010068
7	DADO PLASTICA PG 7	LF1010068A
8	PRESSACAVO PLASTICA PG 11	LF1010072
9	DADO PLASTICA PG 11	LF1010072A
10	CAVETTO MICRO-PRESSOSTATO IS NEW	LF1013007
11	MORSETTO A PETTINE X EQUIPOTENZ. BZ	LF1030522050
12	MICRO CON LEVA NO-NC X ULTIMA PIAST	LF1033306
13	CASSETTA GW 44209	LF1034018
14	PULSANTE IX START SPIA 24 V FASTON	LF1041023
15	PULSANTE IX STOP RIALZ FASTON	LF1041025
16	IMPIANTO ELET-MECC-LOG TCM 30-90 BZ	LF1091290060
17	MOSTRINA PULSANTI MASTER 30-90	LF1095000
18	CUSCINETTO 10X16X4,3 HAMB. AUT	LF1131032010
19	CUSCINETTO REGGISPINTA 51206	LF1134001
20	ANELLO TENUTA 30-62-7 MESCOLAT. ME	LF1243001
21	CUSCINETTO CSB 203 SP	LF1171201
22	CUSCINETTO 626-2RS1 ASTINA TCM 30L	LF1193401
23	VITE TCEI DIN 912 M 8X60	IX2912008060
24	FLANGIA SUPP. BOCCA TC TCM 90L	LF2093442
25	SPESSORE PERNO TRASCINATORE IP	LF2043021
26	ANELLO TENUTA 30-62-7 MESCOLAT. ME	LF1243001
27	TAPPI COPRIFORO X PULS. TCQ NO CE	LF1438705
28	DISTANZIALE FRONT. VASCA 15X19X15	LF1493406
29	CUSCINETTO REGGISPINTA 51106 IP30	LF1143001
30	DISTANZIALE RIDUTTORE TC TCM 30L	LF1493701
31	DISTANZ LAMA INTENERITRICE MANUALE	LF2029990
32	DIST. ESAG.ACC.ZINC. M8X35 TCM LONG	LF1493710
33	BOCCOLA BZ SINT.15x22x28 L=19 SP=7	LF1495002
34	MANIGLIA PIENA 236-148 M6	LF1510010
35	COLTELLO 32 INOX SALDOBRASATO	LF1533000S
36	PIASTRA 32 IX FORO 4,5 X SALDOB 2CH	LF1533045I2S
37	RUOTA MOB.C/FRENO D.100 TC 130	LF1534401
38	RUOTA FIS.D.100 INOX IP 50-100	LF1541005
39	MOT. PAM 80 B 14 4 POLI TRIF ME EVO	LF1844601
40	MOTORE TC B14 M100/90 4P 4HP 400/50	LF1891030201
41	SUPP.MICRO PIEG. SO 1650 INOX	LF2001019
42	PERNO ELICA TC 32	LF2033013
44	GHIERA INOX LONG PS 3 TC 32 TIT	LF2035965
45	ASTA SUP.CUSC.ASTA MC L.71 TCQ-R 32	LF2039475
46	PIASTRINA SUPPORT MICRO TCQ-R 32	LF2039480
47	PRIGIONIE.SBLOC.BOCCA TC 32 SM	LF2039722
48	DADO BLOCCAGGIO BOCCA TC 32 SM	LF2039743

49	SEEGER E 30 UNI 7435 IX DRI 25	LF1513006
50	RIDUTTORE MRV 063 B14 R=49 ME	LF2043040
51	PERNO TRASCINATORE PALA TCM 42	LF2095010
52	LEVA BARRA CERNIERA CAMPANA SP 40	LF2071240056
53	BOCCOLA EST.SUPP.COP TCM 32 SM	LF2093028
54	PERNO TRASC. ELICA IX TCM 32 MICR0	LF2093075
56	ANELLO TENUTA 40-62-7 TC32 RIX/RFR	LF1239401
57	MOLLA A GAS 200N PER COP TCM 42 SM	LF2093346
58	MOLLA A GAS 150N X COPERC.TCM 30-90	LF2093347
59	PIEDE DRITTO CARENA TCM 90L	LF2093410
60	MOLLA ASTINA PERNO TRASC TCM 90L	LF2093465
61	BOCCA LONG INOX TCM 60L	LF2093601
62	ELICA INOX TCM 60L	LF2093603
63	FRONTALE CARENA IX MICR TCM 60L	LF2093608
64	CARCASSA IX MICR TCM 60L	LF2093610
65	CHIUS.CARTER POST. MICR TCM 60L	LF2093613
67	LEVA COPERCHIO MICR TCM 60L	LF2093622
68	SUPPORTO MOTORID. TC TCM 60L	LF2093626
69	SUPPORTO MOTORID. ME TCM 60L	LF2093630
70	BARRA QUADRA RIBALT. COP. TCM 60L	LF2093637
71	COPERCHIO VASCA MICR TCM 60L	LF2093640
72	MANIGL.CHIUS.COP MICR TCM 60L	LF2093644
73	PALA MESCOLATORE MICR TCM 60L	LF2093648
74	FLANGIA SUPP. MICRO RIDUT. TCM 30L	LF2093731
75	ASTINA PERNO TRASC.ELICA TC TCM 30L	LF2093748
76	RIDUTTORE MRV 63 I=7,5 TCM 30L	LF2093760
77	MICROINTERRUTTORE CAMPANA SP	IW1071240055
78	SUPP. CUSCIN. CARENA OEM SP	IW2071250021
79	RONDELLA PIANA DIN 125 D 6	IX2125006
80	RONDELLA PIANA DIN 125 D 8	IX2125008
81	RONDELLA PIANA DIN 125 D 10	IX2125010
82	DADO CIECO DIN 1587 M 5	IX21587LC005
83	DADO CIECO DIN 1587 M 6	IX21587LC006
84	DADO CIECO DIN 1587 M 8	IX21587LC008
85	ANELLI D ARRESTO DIN 471 D 25E	IX2471025
86	RONDELLA DENTEL. DIN 6798-A D 8E	IX26798A008
88	VITE TSPEI DIN 7991 M 6X20	IX27991006020
89	VITE TSPEI DIN 7991 M 6X25	IX27991006025
90	RONDELLA F.LARGA DIN 9021 D 5X15	IX29021005015
91	RONDELLA F.LARGA DIN 9021 D 6X18	IX29021006018
92	RONDELLA F.LARGA DIN 9021 D 8X24	IX29021008024
93	RONDELLA F.LARGA DIN 9021 D 8X32	IX29021008032
94	VITE TCEI DIN 912 M 6X20	IX2912006020
95	VITE TCEI DIN 912 M 8X18	IX2912008018
96	VITE TCEI DIN 912 M 8X20	IX2912008020
97	VITE TCEI DIN 912 M 8X35	IX2912008035
99	VITE SENZA TESTA DIN 913 M 8X10 CE	IX2913008010
100	VITE SENZA TESTA DIN 913 M 8X45 CE	IX2913008045
101	VITE TE DIN 933 M 6X20 T.F.	IX2933006020
102	VITE TE DIN 933 M 8X16 T.F.	IX2933008016

103	VITE TE DIN 933 M 8X20 T.F.	IX2933008020
104	DADO ES. DIN 934 M 5	IX2934005
105	DADO ES. DIN 934 M 6	IX2934006
106	DADO ES. DIN 934 M 8	IX2934008
107	DADO ES. DIN 936 M 8 H5	IX2936008
108	DADO AUTOBLOCC. ES DIN 982 M 5 ALTO	IX2982005
109	DADO AUTOBLOCC. ES DIN 982 M 6 ALTO	IX2982006
110	DADO AUTOBLOCC. ES DIN 982 M8 ALTO	IX2982008
111	VITE POELIERS M 4X10	IX2POEL004010
112	VITE POELIERS M 5X16	IX2POEL005016
113	VITE POELIERS M 6X10	IX2POEL006010
115	VITE POELIERS M 8X60	IX2POEL008060
1	BOCCA UNGER LONG LUCIDA TCM 32 SM	LF2093007
2	ELICA LUCIDA INOX TC 32 BUF.	LF2039703
3	PERNO ELICA TC 32 UNGER	LF2033202
4	PIASTRA 32 UNG ZIG ZAG B/98	LF15332ZZ
5	COLTELLO DOPPIO 32 UNG B/98	LF1533200
6	PIASTRA 32 UNG FORO 5 2 CHIA B/98	LF1533250/2
7	DISTANZIALE INOX X 2 CHIAV TC 32	LF15332DD2X
8	GHIERA SATIN LONG TC 32 POL	LF2035966
9	PIASTRA 32 UNG FORO 10 B/98	LF1533210
10	DADO BLOCCAGGIO BOCCA TC 32 SM	LF2039743
1	DISTANZIALE APPLIC. CONTINUA TC 32	LF2038615
2	ANELLA BLOC. IMB.APPL.INS.CON.TC 32	LF2038618
3	IMBUTO PICCOLO IS	LF2011015A
4	IMBUTO MEDIO IS	LF2011015B
5	IMBUTO GRANDE IS	LF2011015C
1	PIASTRA DI FONDO 44219 300X220	LF1034014
2	TRASF. MONOF 30 VA 400/12-12 CE	LF1034507
3	PORTAFUS. BCH1X38 32A 690V	LF1034509
4	FUSIB.RIT. 10,3X38 CH10GL 4A	LF1034510
5	RELE TEMPORIZZATO 0-10 MIN 24 VAC	LF1034532
6	TELERUTTORE 16A SIEM 3RT2016-1AB01	LF1034561
7	TELERUTTORE 25A SIEM 3RT1025-1AC20	LF1034562
8	PROT.TERM. 2,8-4,0 A 3RU1116-1EB0	LF1034564
9	PROT.TERM. 9-12,5 A 3RU1126-1KB0	LF1034568
10	CONT.AUS. 1NO+1NC 3RH1921-1EA11	LF1034570
11	MORSETTO KOMBI GUIDA DIN BZ	LF1091290010
12	MORSETTO TERMIN.KOMBI GUIDA DIN BZ	LF1091290015
13	MORSETTO MASSA T.KOMBI GUIDA DIN BZ	LF1091290020
14	SUPPORTO MORSETT.Q.EL TCM 30-90 BZ	LF2091030090
A1	ASS.PROTEZ.BOCCA IX TCM 30-60-90	LF0950002
A2	ASS.PROTEZ.BOCCA IX/UNG L TCM 60-90	LF0950001
1	MAGNETE RICOPERTO M634 NA BA PS00	LF1039710
2	PROTEZIONE BOCCA TC TCM 32	LF2093062
03A	ASTA SUPP MAG PROT BOCCA TC TCM 32	LF2093064
04A	SUPP CORTO PROTEZ. BOCCA TCM 32	LF2093066
04B	SUPP LUNGO PROTEZ. BOCCA TC 32	LF2093068
5	DADO CIECO DIN 1587 M 6	IX21587LC006
6	VITE TSP TORX DIN 7991 M 6X16 TX30	IX27991PINTX616

7	RONDELLA F.LARGA DIN 9021 D 6X18	IX29021006018
8	DADO AUTOBLOCC. ES DIN 982 M 4 ALTO	IX2982004
9	VITE POELIERS M 4X8	IX2POEL004008
10	VITE POELIERS M 6X10	IX2POEL006010
11	MICROINTERRUTTORE E531 TA 24 VAC 3A	LF1050010