Sarten basculante
Sauteuse basculante
Tilting bratt pan
Kippbratpfannen
Brasiera

SERIE 900

Modelos:

SBG 9-10
SBG 9-10S
SBG 9-10I
SBG 9-10 I S
SBG 9-10 M
SBG 9-10 M S
SBG 9-10 I M
SBG 9-10 I M S
SBG 9-15 I M
SBG 9-15 I M S

SBE 9-10
SBE 9-10S
SBE 9-10I
SBE 9-10 I S
SBE 9-10 M
SBE 9-10 M S
SBE 9-10 I M
SBE 9-10 I M S
SBE 9-15 I M
SBE 9-15 I M S

Junio 2002 June

FAGOR

Fagor Industrial

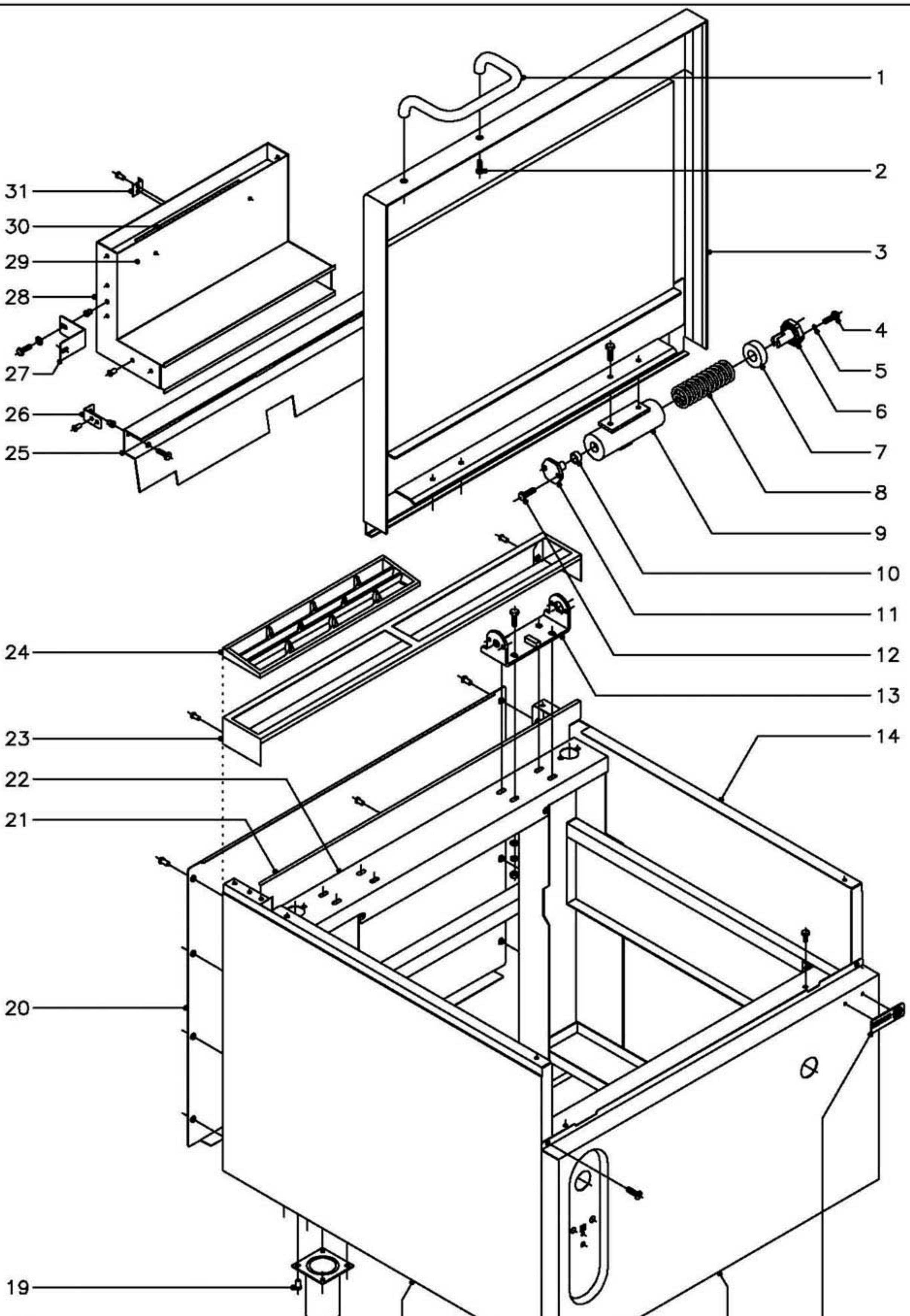

N plano	Firma	Fecha	Aparato	Lamina	
C–1197		6–2002	MUEBLE SARTEN BASCULANTE 900	1	Fagor Industrial S.Coop. FAGOR Oñate

MOD.	SARTENES BASCULANTES GAMA 900	ZONA	MUEBLE	PLANO	C-1197

ITEM	CODIGO	DENOMINACION	TEXTO	SBG9-10 SBG9-10 M	SBG9-10 S SBG9-10 M S	SBE9-10 SBE9-10 M	SBE9-10 S SBE9-10 M S	SBG9-15 M	SBG9-15 M S	SBE9-15 M	SBE9-15 M S		NOTAS
1	S036123	Asa de tapa		1	1	1	1	1	1	1	1		
2	X152809	Tornillo sujecion asa tapa M-8x15		2	2	2	2	2	2	2	2		
3	X152843	Tapa completa 1 M.		1	1	1	1	-	-	-	-		
3	X282820	Tapa completa 1,5 M.		-	-	-	-	1	1	1	1		
4	Q012042	Tornillo exagonal M-6x15		4	4	4	4	4	4	4	4		
5	Q262040	Arandela muelle A-6		4	4	4	4	4	4	4	4		
6	S116120	Tensor resorte		2	2	2	2	2	2	2	2		
7	S116118	Casquillo		2	2	2	2	2	2	2	2		
8	S116121	Resorte tapa		2	2	2	2	2	2	2	2		
9	X156101	Bisagra		2	2	2	2	2	2	2	2		
	Q012051	Tornillo exagonal M-8x10		4	4	4	4	4	4	4	4		
10	S116126	Cojinete cilindrico		2	2	2	2	2	2	2	2		
11	S116119	Giro de asa		2	2	2	2	2	2	2	2		
12	Q012041	Tornillo exagonal M-6x10		4	4	4	4	4	4	4	4		
13	X286102	Soporte de bisagra		2	2	2	2	2	2	2	2		
	Q012053	Tornillo exagonal M-8x20		8	8	8	8	8	8	8	8		
	Q232050	Arandela plana A-8		8	8	8	8	8	8	8	8		
	Q262050	Arandela muelle A-8		8	8	8	8	8	8	8	8		
	Q162050	Tuerca exagonal M-8		8	8	8	8	8	8	8	8		
14	X152836	Panel lateral derecho		1	-	1	-	1	-	1	-		
14	X242820	Panel lateral derecho suspendido		-	1	-	1	-	1	-	1		
	Q012042	Tornillo exagonal M-6x15		4	4	4	4	4	4	4	4		
	Q262040	Arandela muelle A-6		4	4	4	4	4	4	4	4		
	Q302022	Arandela plana Ø16xØ6x1,2		4	4	4	4	4	4	4	4		
15	U262806	Escudo FAGOR		1	1	1	1	1	1	1	1		
	Q221023	Clip sujecion escudo		2	2	2	2	2	2	2	2		
16	X152839	Panel frontal SBG9-10		1	1	-	-	-	-	-	-		
16	X342805	Panel frontal SBG9-10 Motorizada		1	1	-	-	-	-	-	-		
16	X142802	Panel frontal SBE9-10		-	-	1	1	-	-	-	-		

MOD.	SARTENES BASCULANTES GAMA 900	ZONA	MUEBLE	PLANO	C-1197

ITEM	CODIGO	DENOMINACION	TEXTO	SBG9-10 / SBG9-10 M	SBG9-10 S / SBG9-10 M S	SBE9-10 / SBE9-10 M	SBE9-10 S / SBE9-10 M S	SBG9-15 M	SBG9-15 M S	SBE9-15 M	SBE9-15 M S		NOTAS
16	X142802	Panel frontal SBE9-10 Motorizada		-	-	1	1	-	-	-	-		
16	X282816	Panel frontal SBG-15		-	-	-	-	1	1	-	-		
16	X422801	Panel frontal SBE-15		-	-	-	-	-	-	1	1		
	Q012042	Tornillo exagonal M-6x15		2	2	2	2	2	2	2	2		
	Q262040	Arandela muelle A-6		2	2	2	2	2	2	2	2		
	Q152004	Tornillo aplastado M-5x13		2	2	2	2	2	2	2	2		
17	X152835	Panel lateral izquierdo		1	-	1	-	1	-	1	-		
17	X242821	Panel lateral izquierdo suspendido		-	1	-	1	-	1	-	1		
	Q012042	Tornillo exagonal M-6x15		4	4	4	4	4	4	4	4		
	Q262040	Arandela muelle A-6		4	4	4	4	4	4	4	4		
	Q302022	Arandela plana Ø16xØ6x1,2		4	4	4	4	4	4	4	4		
18	X260151	Pata regulable		4	-	4	-	4	-	4	-		
19	Q411304	Remache avibulb Ø4,8		16	-	16	-	16	-	16	-		
20	U562853	Panel posterior SB-10		1	-	1	-	-	-	-	-		
20	S372816	Panel posterior SB-10 suspendido		-	1	-	1	-	-	-	-		
20	U582852	Panel posterior SB-15		-	-	-	-	1	-	1	-		
20	X412802	Panel posterior SB-15 suspendido		-	-	-	-	-	1	-	1		
	Q419005	Remache tubular Ø4x8		8	8	8	8	8	8	8	8		
21	X152638	Liston posterior SB-10		1	1	1	1	-	-	-	-		
21	X282613	Liston posterior SB-15		-	-	-	-	1	1	1	1		
	Q419005	Remache tubular Ø4x8		5	5	5	5	5	5	5	5		
22	X150100	Armazon completo SB-10		1	-	1	-	-	-	-	-		
22	X240100	Armazon completo SB-10 S		-	1	-	1	-	-	-	-		
22	X420100	Armazon completo SB-15		-	-	-	-	1	-	1	-		
22	X440100	Armazon completo SB-15 S		-	-	-	-	-	1	-	1		
23	R205428	Soporte embellecedor 1 M.		1	1	1	1	-	-	-	-		
23	R205430	Soporte embellecedor 1,5 M.		-	-	-	-	1	1	1	1		
	Q419005	Remache tubular Ø4x8		2	2	2	2	2	2	2	2		
24	R205425	Embellecedor chimenea		2	2	2	2	3	3	3	3		

MOD.	SARTENES BASCULANTES GAMA 900	ZONA	MUEBLE	PLANO	C-1197

ITEM	CODIGO	DENOMINACION	TEXTO	SBG9-10 / SBG9-10 M	SBG9-10 S / SBG9-10 M S	SBE9-10 / SBE9-10 M	SBE9-10 S / SBE9-10 M S	SBG9-15 M	SBG9-15 M S	SBE9-15 M	SBE9-15 M S		NOTAS
25	X152677	Salida de humos SBG-10		1	1	-	-	-	-	-	-		
25	X282630	Salida de humos SBG-15		-	-	-	-	1	1	-	-		
	Q012031	Tornillo exagonal M-5x10		2	2	-	-	2	2	-	-		
	Q232030	Arandela muelle A-5		2	2	-	-	2	2	-	-		
	Q221342	Remache exagonal M-5		2	2	-	-	2	2	-	-		
26	X152679	Soporte salida de humos		2	2	-	-	2	2	-	-		
	Q419005	Remache tubular Ø4x8		4	4	-	-	4	4	-	-		
27	X152655	Amarre chimenea		2	2	-	-	2	2	-	-		
	Q012031	Tornillo exagonal M-5x10		4	4	-	-	4	4	-	-		
	Q302022	Arandela plana Ø16xØ6x1,2		4	4	-	-	4	4	-	-		
	Q221342	Remache exagonal M-5		4	4	-	-	4	4	-	-		
28	X152674	Posterior de chimenea SBG-10		1	1	-	-	-	-	-	-		
28	X282627	Posterior de chimenea SBG-15		-	-	-	-	1	1	-	-		
29	X152673	Anterior de chimenea SBG-10		1	1	-	-	-	-	-	-		
29	X282626	Anterior de chimenea SBG-15		-	-	-	-	1	1	-	-		
30	X152654	Freno de humos SBG-10		1	1	-	-	-	-	-	-		
30	X282628	Freno de humos SBG-15		-	-	-	-	1	1	-	-		
31	R202607	Escuadra		1	1	-	-	1	1	-	-		
	Q419005	Remache tubular Ø4x8		16	16	-	-	16	16	-	-		

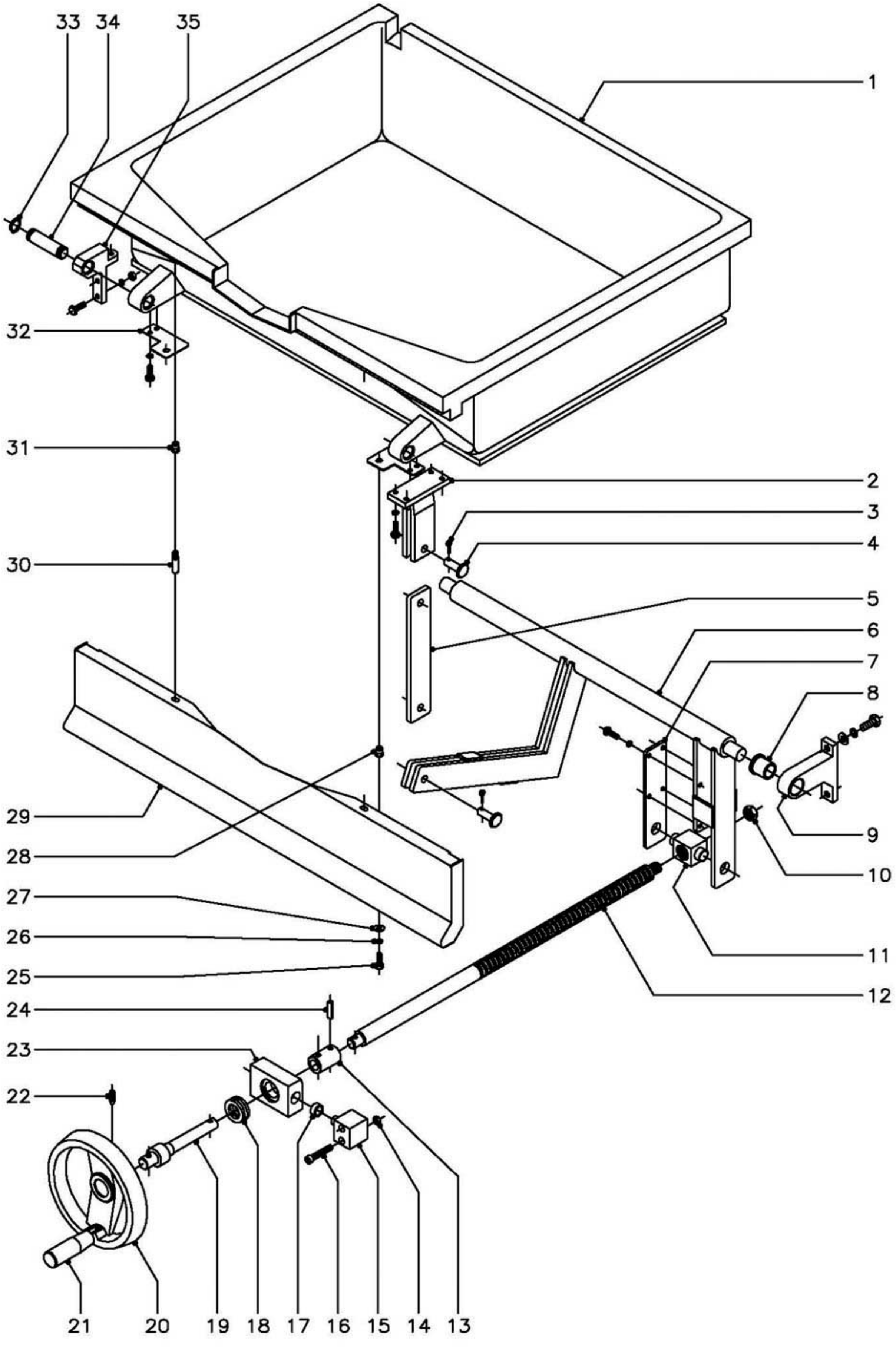

N plano	Firma	Fecha	Aparato		Lamina	
C–1198		6–2002	SARTEN BASCULANTE 900 (Elev.Manual)	CUBA	2	Fagor Industrial S.Coop. FAGOR Onate

MOD.	SARTENES BASCULANTES GAMA 900	ZONA	CUBA (Elevacion Manual)	PLANO	C-1198

ITEM	CODIGO	DENOMINACION	TEXTO	SBG9-10	SBG9-10 I	SBE9-10	SBE9-10 I						NOTAS
1	X156155	Cuba SBG9-10		1	-	-	-						
1	X156150	Cuba SBG9-10 I		-	1	-	-						
1	X146125	Cuba SBE9-10		-	-	1	-						
1	X146126	Cuba SBE9-10 I		-	-	-	1						
2	X156157	Horquilla de giro		1	-	1	-						
	Q262040	Arandela muelle A-6		4	-	4	-						
	Q012042	Tornillo exagonal M-6x15		4	-	4	-						
2	-	Horquilla de giro (soldado a cuba)		-	1	-	1						
3	Q352024	Pasador de aletas Ø4x25		2	2	2	2						
4	X156123	Bulon Ø12		2	2	2	2						
5	X156151	Brazo		1	1	1	1						
6	X156148	Brazo elevador		1	1	1	1						
7	X156149	Brazo lateral		1	1	1	1						
	Q012042	Tornillo exagonal M-6x15		4	4	4	4						
	Q262040	Arandela muelle A-6		4	4	4	4						
8	X109550	Cojinete		2	2	2	2						
9	X150108	Soporte giro		2	2	2	2						
	Q232060	Arandela plana A-10		4	4	4	4						
	Q261060	Arandela muelle A-10		4	4	4	4						
	Q012063	Tornillo exagonal M-10x20		4	4	4	4						
10	Q222015	Tuerca exagonal 3/8"		1	1	1	1						
11	X156154	Tuerca de husillo		1	1	1	1						
12	X156152	Husillo		1	1	1	1						
13	X156115	Casquillo		1	1	1	1						
14	Q162040	Tuerca exagonal M-6		4	4	4	4						
15	X156113	Pivote de giro		2	2	2	2						
16	Q052046	Tornillo allem M-6x40		4	4	4	4						
17	S116126	Cojinete cilindrico		2	2	2	2						
18	X156125	Rodamiento		1	1	1	1						

MOD.	SARTENES BASCULANTES GAMA 900	ZONA	CUBA (Elevacion Manual)	PLANO	C-1198

ITEM	CODIGO	DENOMINACION	TEXTO	SBG9-10	SBG9-10 I	SBE9-10	SBE9-10 I						NOTAS
19	X156153	Eje volante		1	1	1	1						
20	X156139	Volante con mango inoxidable		1	1	1	1						
21	X156135	Mango abatible inoxidable		1	1	1	1						
22	Q131552	Varilla roscada M-8x15		2	2	2	2						
23	X156114	Soporte rodamiento		1	1	1	1						
24	Q371027	Manguito Ø8x30		2	2	2	2						
25	Q012042	Tornillo exagonal M-6x15		2	2	2	2						
26	Q262040	Arandela muelle A-6		2	2	2	2						
27	Q302022	Arandela plana Ø16xØ6x1,2		2	2	2	2						
28	Q221343	Remache exagonal M-6		2	2	2	2						
29	X152830	Panel portamandos (Cuba fundid.)		1	-	1	-						
29	X152833	Panel portamandos (Cuba inox.)		-	1	-	1						
30	Q151336	Tornillo soporte guia portamandos		2	2	2	2						
31	Q221343	Remache exagonal M-6		2	2	2	2						
32	X156156	Amarre panel portamandos		2	2	2	2						
	Q262040	Arandela muelle A-6		4	-	4	-						
	Q012042	Tornillo exagonal M-6x15		4	-	4	-						
33	Q301020	Anillo seguridad Ø20x1,2		4	4	4	4						
34	X109511	Bulon		2	2	2	2						
35	X156145	Soporte giro cuba		2	2	2	2						
	Q012043	Tornillo exagonal M-6x20		6	6	6	6						
	Q262040	Arandela muelle A-6		6	6	6	6						
	Q162040	Tuerca exagonal M-6		6	6	6	6						

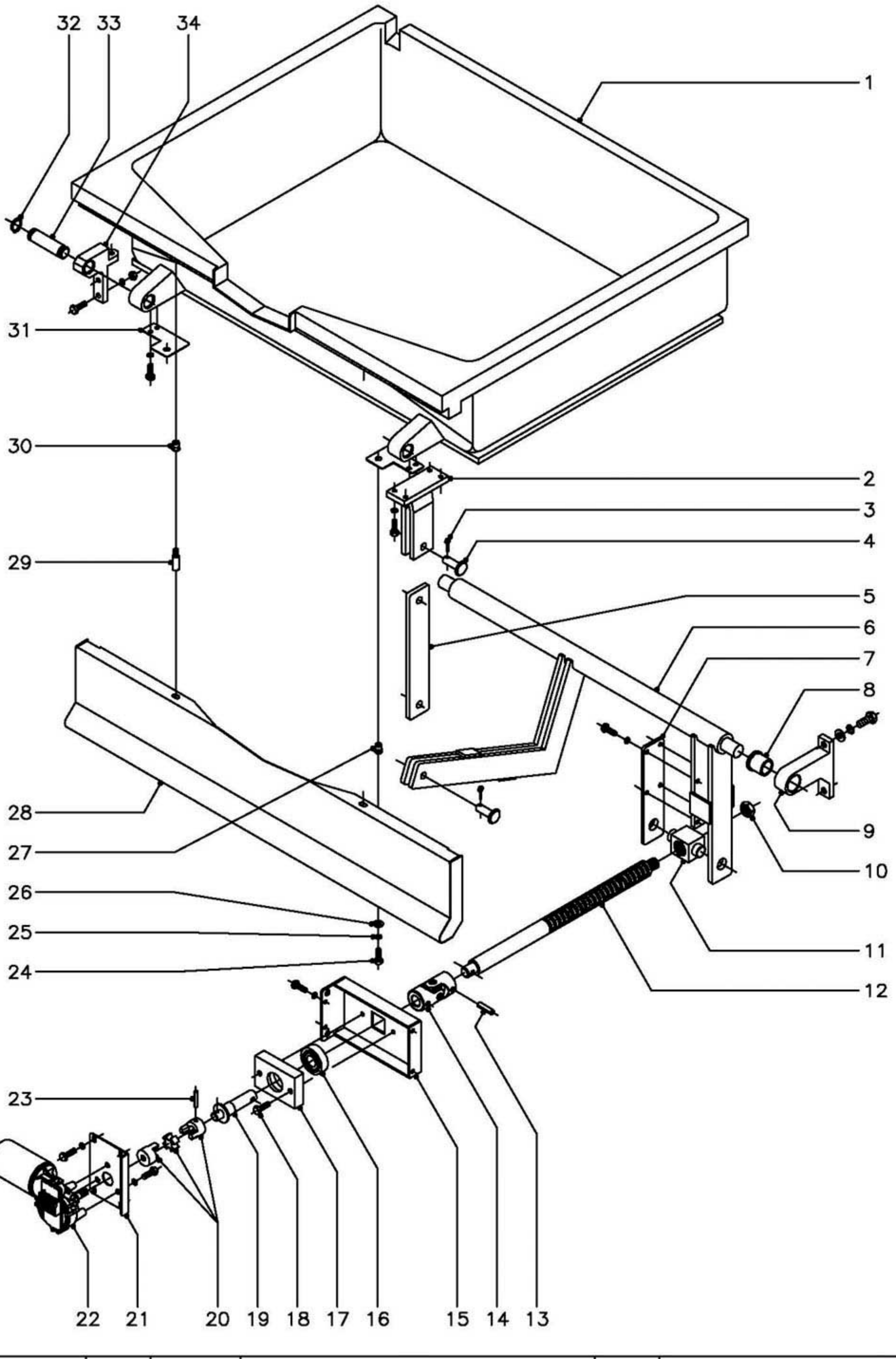

N plano	Firma	Fecha	Aparato		Lamina	
C–1199		6–2002	CUBA SARTEN BASCULANTE 900 (Elev.Motor)		3	Fagor Industrial S.Coop. Oñate

MOD.	SARTENES BASCULANTES GAMA 900	ZONA	CUBA (Elevacion Motor)	PLANO	C-1199

ITEM	CODIGO	DENOMINACION	TEXTO	SBG9-10 M	SBG9-10 I M	SBE9-10 M	SBE9-10 I M	SBG9-15 I M	SBE9-15 I M				NOTAS
1	X156155	Cuba SBG9-10		1	-	-	-						
1	X156150	Cuba SBG9-10 I		-	1	-	-						
1	X146125	Cuba SBE9-10		-	-	1	-						
1	X146126	Cuba SBE9-10 I		-	-	-	1						
1	X286105	Cuba SBG9-15 I		-	-	-	-	1	-				
1	X426102	Cuba SBE9-15 I		-	-	-	-	-	1				
2	X156157	Horquilla de giro		1	-	1	-	-	-				
	Q262040	Arandela muelle A-6		4	-	4	-	-	-				
	Q012042	Tornillo exagonal M-6x15		4	-	4	-	-	-				
2	-	Horquilla de giro (soldada a cuba)		-	1	-	1	1	1				
3	Q352024	Pasador de aletas Ø4x25		2	2	2	2	2	2				
4	X156123	Bulon Ø12		2	2	2	2	2	2				
5	X156151	Brazo		1	1	1	1	1	1				
6	X156148	Brazo elevador		1	1	1	1	-	-				
6	X286106	Brazo elevador		-	-	-	-	1	-				
6	X426103	Brazo elevador		-	-	-	-	-	1				
7	X156149	Brazo lateral		1	1	1	1	1	1				
	Q012042	Tornillo exagonal M-6x15		4	4	4	4	4	4				
	Q262040	Arandela muelle A-6		4	4	4	4	4	4				
8	X109550	Cojinete		2	2	2	2	2	2				
9	X150108	Soporte giro		2	2	2	2	2	2				
	Q232060	Arandela plana A-10		4	4	4	4	4	4				
	Q261060	Arandela muelle A-10		4	4	4	4	4	4				
	Q012063	Tornillo exagonal M-10x20		4	4	4	4	4	4				
10	Q222015	Tuerca exagonal 3/8"		1	1	1	1	1	1				
11	X156154	Tuerca de husillo		1	1	1	1	1	1				
12	X156152	Husillo		1	1	1	1	1	1				
13	Q371027	Manguito Ø8x30		2	2	2	2	2	2				
14	X126114	Junta universal		1	1	1	1	1	1				

MOD.	SARTENES BASCULANTES GAMA 900	ZONA	CUBA (Elevacion Motor)	PLANO	C-1199

ITEM	CODIGO	DENOMINACION	TEXTO	SBG9-10 M	SBG9-10 I M	SBE9-10 M	SBE9-10 I M	SBG9-15 I M	SBE9-15 I M				NOTAS
15	X342607	Soporte eje motor		1	1	1	1	1	1				
	Q012032	Tornillo exagonal M-5x15		4	4	4	4	4	4				
	Q262030	Arandela muelle A-5		4	4	4	4	4	4				
16	X346109	Rodamiento SKF		1	1	1	1	1	1				
17	X346105	Soporte rodamiento		1	1	1	1	1	1				
18	Q012044	Tornillo exagonal M-6x25		2	2	2	2	2	2				
19	X346106	Eje motor		1	1	1	1	1	1				
20	X346107	Acoplamiento elastico		1	1	1	1	1	1				
21	X342603	Soporte motor		1	1	1	1	1	1				
	Q012042	Tornillo exagonal M-6x15		4	4	4	4	4	4				
	Q262040	Arandela muelle A-6		4	4	4	4	4	4				
22	X343020	Motorreductor elevacion cuba		1	1	1	1	1	1				
	Q012042	Tornillo exagonal M-6x15		3	3	3	3	3	3				
	Q262040	Arandela muelle A-6		3	3	3	3	3	3				
23	Q371032	Manguito Ø5x30		1	1	1	1	1	1				
24	Q012042	Tornillo exagonal M-6x15		2	2	2	2	2	2				
25	Q262040	Arandela muelle A-6		2	2	2	2	2	2				
26	Q302022	Arandela plana Ø16xØ6x1,2		2	2	2	2	2	2				
27	Q221343	Remache exagonal M-6		2	2	2	2	2	2				
28	X152830	Panel portamandos (Cuba fundid.)		1	-	1	-	-	-				
28	X152833	Panel portamandos (Cuba inox.)		-	1	-	1	-	-				
28	X282815	Panel portamandos SB-15		-	-	-	-	1	1				
29	Q151336	Tornillo soporte guia portamandos		2	2	2	2	2	2				
30	Q221343	Remache exagonal M-6		-	2	-	2	2	2				
31	X156156	Amarre panel portamandos		2	-	2	-	-	-				
	Q262040	Arandela muelle A-6		4	-	4	-	-	-				
	Q012042	Tornillo exagonal M-6x15		4	-	4	-	-	-				
32	Q301020	Anillo seguridad Ø20x1,2		4	4	4	4	4	4				
33	X109511	Bulon		2	2	2	2	2	2				

MOD.	SARTENES BASCULANTES GAMA 900	ZONA	CUBA (Elevacion Motor)	PLANO	C-1199

ITEM	CODIGO	DENOMINACION	TEXTO	SBG9-10 M	SBG9-10 I M	SBE9-10 M	SBE9-10 I M	SBG9-15 I M	SBE9-15 I M				NOTAS
34	X156145	Soporte giro cuba		2	2	2	2	2	2				
	Q012043	Tornillo exagonal M-6x20		6	6	6	6	6	6				
	Q262040	Arandela muelle A-6		6	6	6	6	6	6				
	Q162040	Tuerca exagonal M-6		6	6	6	6	6	6				

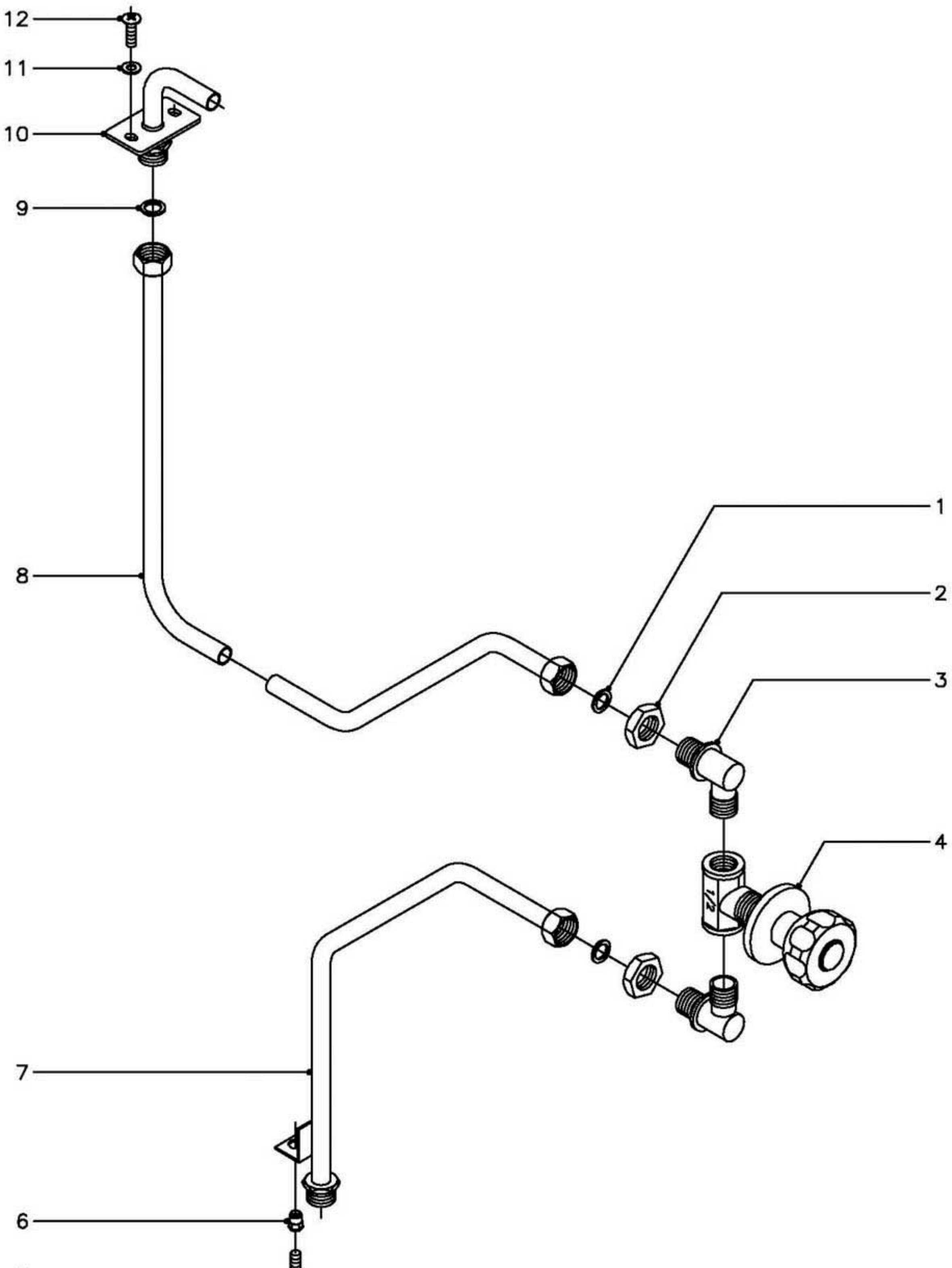

N plano	Firma	Fecha	Aparato	Lamina	
C-1200		6-2002	TOMA DE AGUA SARTEN BASCULANTE 900	4	Fagor Industrial S.Coop. FAGOR Onate

MOD.	SARTENES BASCULANTES GAMA 900	ZONA	TOMA DE AGUA	PLANO	C-1200

ITEM	CODIGO	DENOMINACION	TEXTO	SG9-10 SB9-15	SB9-10 S SB9-15 S								NOTAS
1	Q306024	Arandela junta Ø18xØ12,5x1,5		2	2								
2	Q221302	Tuerca exagonal 1/2" Gas		2	2								
3	S115013	Codo		2	2								
4	S112151	Llave de paso 1/2" con mando		1	1								
5	Q012042	Tornillo exagonal M-6x15		1	1								
6	Q221343	Remache exagonal M-6		1	1								
7	X155038	Conduccion entrada de agua		1	-								
7	X245017	Conduccion entrada de agua susp.		-	1								
8	X155040	Conduccion agua a tubo llenado		1	1								
9	Q306024	Arandela junta Ø18xØ12,5x1,5		1	1								
10	X156140	Conjunto tubo de llenado		1	1								
11	Q232030	Arandela plana A-5		2	2								
12	Q152004	Tornillo aplastado M-5x13		2	2								

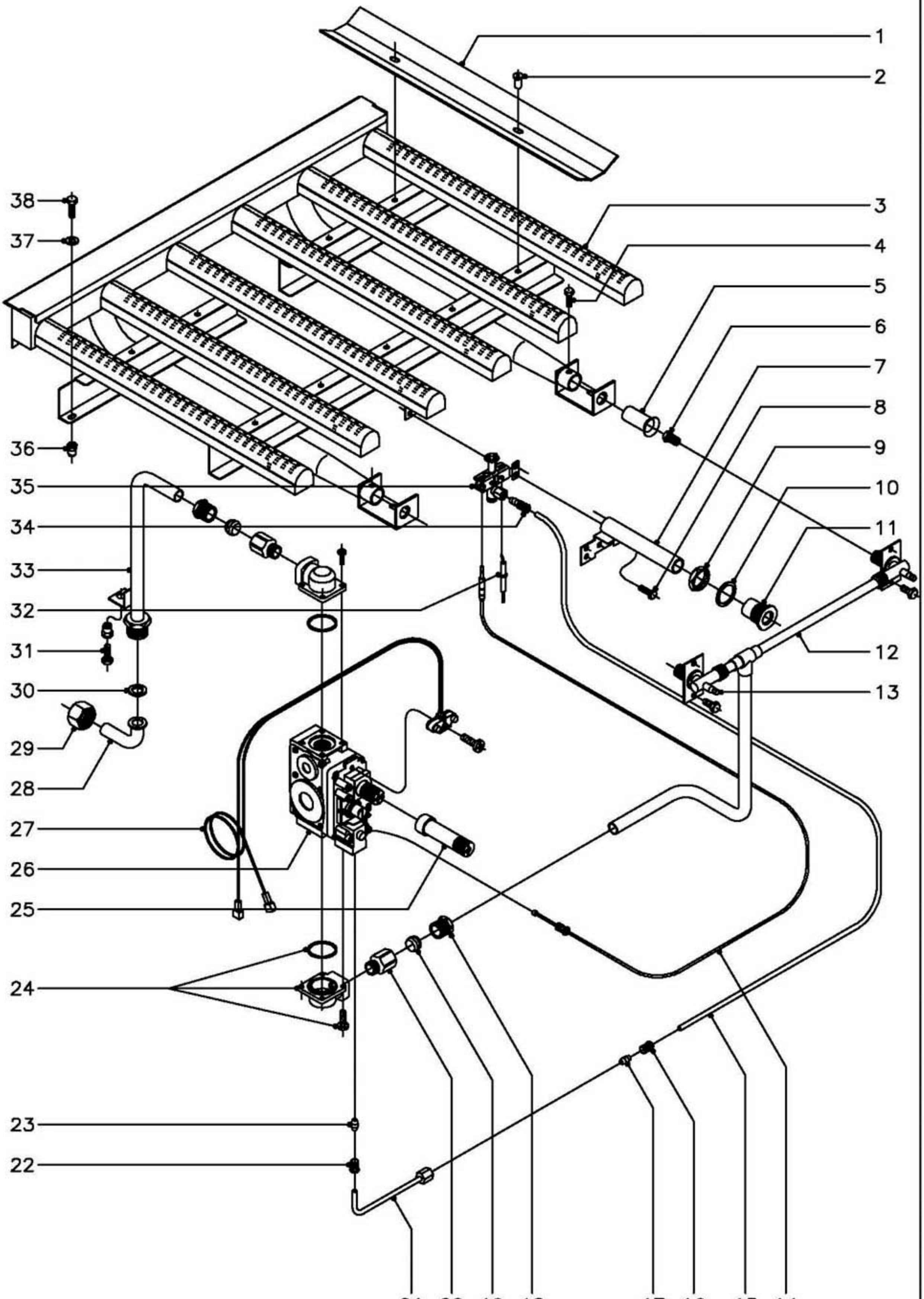

N plano	Firma	Fecha	Aparato	Lamina	
C–1201		6–2002	PARTE FUNCIONAL GAS SARTEN BASCULANTE 900	5	Fagor Industrial S.Coop. FAGOR Oñate

MOD.	SARTENES BASCULANTES GAMA 900	ZONA	PARTE FUNCIONAL GAS	PLANO	C-1201

ITEM	CODIGO	DENOMINACION	TEXTO	SBG9-10	SBG9-15								NOTAS
1	X155720	Deflector largo		3	6								
1	X155721	Deflector corto		1	1								
2	Q419005	Remache tubular Ø4x8		8	14								
3	X155710	Quemador		1	-								
3	X285710	Quemador		-	1								
4	Q012031	Tornillo exagonal M-5x10		2	2								
5	U325707	Regulador de aire		2	2								
6	U052401	Tobera Ø1,45 (Butano Propano)		2	3								
6	U262400	Tobera Ø2,15 (Gas Natural)		2	3								
6	X102403	Tobera Ø4,58 (Gas Villa)		2	3								
7	X155035	Tubo de encendido		1	1								
8	Q012031	Tornillo exagonal M-5x10		2	2								
9	Q221324	Tuerca exagonal 3/4"		1	1								
10	Q306027	Arandela plana Ø33,8x27x1,5		1	1								
11	S112804	Embellecedor tubo de encendido		1	1								
12	X155030	Conduccion a quemador		1	-								
12	X285015	Conduccion a quemador		-	1								
	Q012031	Tornillo exagonal M-5x10		4	4								
13	Q153002	Tornillo tapon		2	3								
14	U562130	Termopar L=850		1	1								
15	X155032	Tubo piloto		1	-								
15	X285017	Tubo piloto		-	1								
16	U195009	Manguito empalme		1	1								
17	X205028	Bicono Ø6		1	1								
18	X012104	Manguito para racord 1/2"		2	2								
19	X012105	Bicono Ø16		2	2								
20	X162101	Racord 1/2"		2	2								
21	X155043	Tubo piloto a valvula		1	1								
22	U195009	Manguito empalme		1	1								

MOD.	SARTENES BASCULANTES GAMA 900	ZONA	PARTE FUNCIONAL GAS	PLANO	C-1201

ITEM	CODIGO	DENOMINACION	TEXTO	SBG9-10	SBG9-15								NOTAS
23	X205028	Bicono Ø6		1	1								
24	X153004	Codo 1/2" SIT		2	2								
		Junta torica		2	2								
		Tornillo amarre codo		8	8								
25	X262100	Alargadera pulsador		1	1								
26	X163000	Electrovalvula 820 nova (50 Hz.)		1	1								
	X163020	Bobina para electrovalvula (60 Hz.)		1	1								
27	R275027	Cableado electrosit		1	1								
28	U565007	Codo entrada gas		1	1								
29	U725006	Tuerca 3/4"		1	1								
30	Q306052	Arandela junta Ø23,5x15,5x3		1	1								
31	Q012042	Tornillo exagonal M-6x15		1	1								
	Q221343	Remache exagonal M-6		1	1								
32	X012101	Bujia de encendido		1	1								
33	X155033	Conduccion entrada gas		1	1								
34	U134323	Racord c/bicono Ø6		1	1								
35	U322118	Piloto completo		1	1								
36	Q221342	Remache exagonal M-5		2	2								
37	Q302022	Arandela plana Ø16xØ6x1,2		2	2								
38	Q012031	Tornillo exagonal M-5x10		2	2								

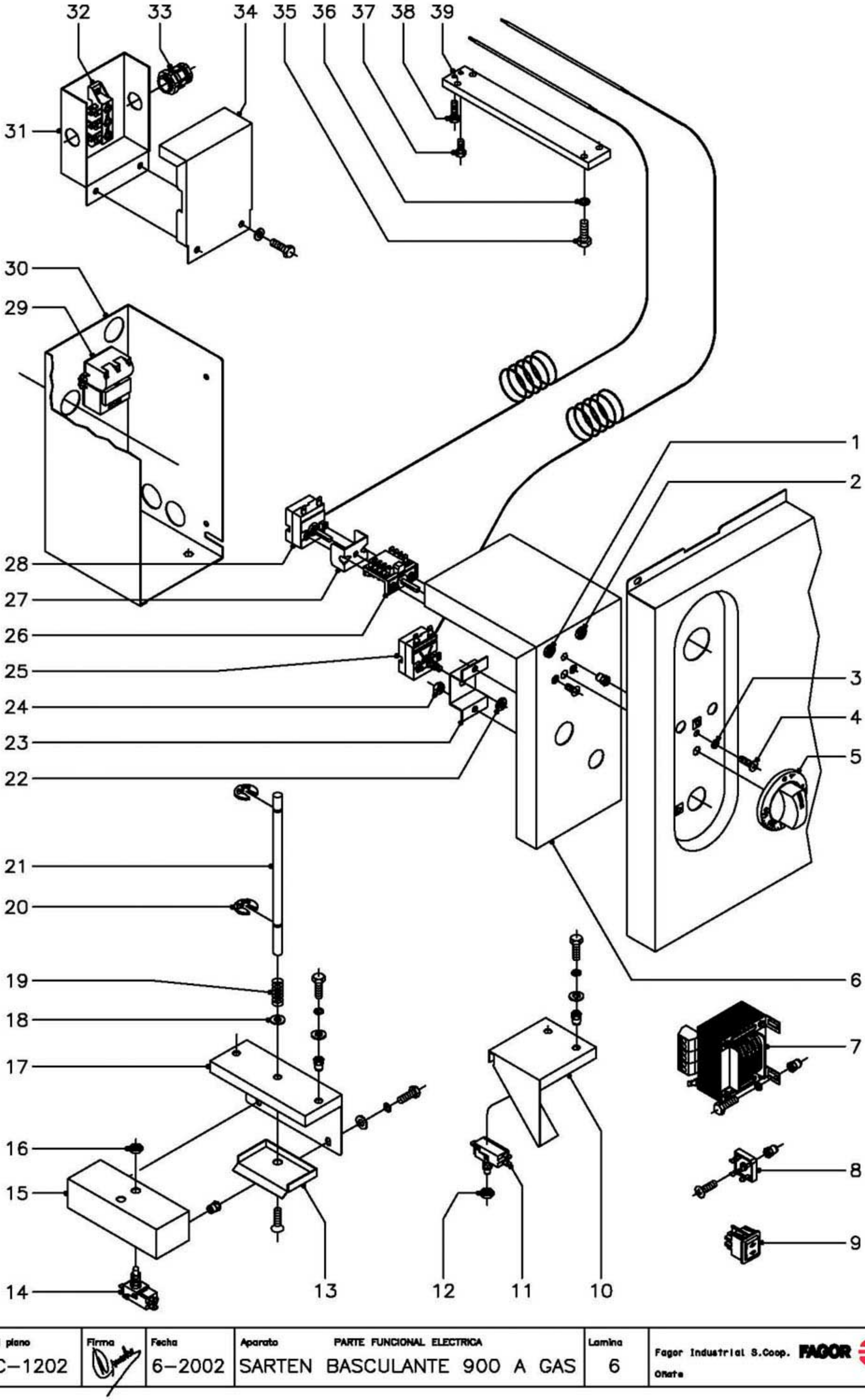

N plano	Firma	Fecha	Aparato	Lamina	
C–1202		6–2002	PARTE FUNCIONAL ELECTRICA SARTEN BASCULANTE 900 A GAS	6	Fagor Industrial S.Coop. Oñate

MOD.	SARTENES BASCULANTES GAMA 900	ZONA	PARTE FUNCIONAL ELECTRICA (GAS)	PLANO	C-1202

ITEM	CODIGO	DENOMINACION	TEXTO	SBG9-10	SBG9-10 I	SBG9-10 M	SBG9-10 I M	SBG9-15 I M					NOTAS
1	X143017	Piloto verde		1	1	1	1						
2	X143018	Piloto ambar		1	1	1	1						
3	Q262030	Arandela muelle A-5		1	1	1	1						
4	Q152004	Tornillo aplastado M-5x13		1	1	1	1						
	Q221342	Remache exagonal M-5		1	1	1	1						
5	X152111	Boton de mando Ø6		1	1	1	1						
	Q281000	Anillo de compresion mando		1	1	1	1						
6	X152667	Tapa caja		1	1	1	1						
7	X343021	Transformador		-	-	1	1						
	Q012031	Tornillo exagonal M-5x10		-	-	4	4						
	Q302022	Arandela plana Ø16xØ6x1,2		-	-	4	4						
	Q221342	Remache exagonal M-5		-	-	4	4						
	X342605	Tapa transformador		-	-	1	1						
	X342606	Caja transformador		-	-	1	1						
	Q012031	Tornillo exagonal M-5x10		-	-	4	4						
	Q302022	Arandela plana Ø16xØ6x1,2		-	-	4	4						
	X342609	Escuadra amarre tapa transforma.		-	-	1	1						
	Q419005	Remache tubular Ø4x8		-	-	4	4						
8	X343022	Puente rectificador		-	-	1	1						
	Q152004	Tornillo aplastado M-5x13		-	-	1	1						
	Q221342	Remache exagonal M-5		-	-	1	1						
9	X343009	Pulsador doble con protector		-	-	1	1						
	X342608	Soporte pulsador		-	-	1	1						
	Q012042	Tornillo exagonal M-6x15		-	-	4	4						
	Q162040	Tuerca exagonal M-6		-	-	4	4						
	Q302022	Arandela plana Ø16xØ6x1,2		-	-	4	4						
10	X342602	Soporte micro		-	-	1	1						
	Q012031	Tornillo exagonal M-5x10		-	-	2	2						
	Q262030	Arandela muelle A-5		-	-	2	2						

MOD.	SARTENES BASCULANTES GAMA 900	ZONA	PARTE FUNCIONAL ELECTRICA (GAS)	PLANO	C-1202

ITEM	CODIGO	DENOMINACION	TEXTO	SBG9-10	SBG9-10 I	SBG9-10 M	SBG9-10 I M SBG9-15 I M						NOTAS
	Q302022	Arandela plana Ø16xØ6x1,2		-	-	2	2						
	Q221342	Remache exagonal M-5		-	-	2	2						
11	X343015	Microrruptor		-	-	1	1						
12	Q222005	Tuerca exagonal M-10x0,75		-	-	1	1						
13	X152646	Proteccion superior		1	1	1	1						
	Q152024	Tornillo avellanado M-4x8		1	1	1	1						
14	X343015	Microrruptor		1	1	2	2						
15	X152681	Caja portamicro		1	1	1	1						
	Q221342	Remache exagonal M-5		2	2	2	2						
	Q302022	Arandela plana Ø16xØ6x1,2		2	2	2	2						
	Q262030	Arandela muelle A-5		2	2	2	2						
	Q012031	Tornillo exagonal M-5x10		2	2	2	2						
16	Q222005	Tuerca exagonal M-10x0,75		1	1	2	2						
17	X152680	Soporte caja portamicro		1	1	1	1						
	Q221342	Remache exagonal M-5		2	2	2	2						
	Q302022	Arandela plana Ø16xØ6x1,2		2	2	2	2						
	Q262030	Arandela muelle A-5		2	2	2	2						
	Q012031	Tornillo exagonal M-5x10		2	2	2	2						
18	Q232050	Arandela plana A-8		1	1	1	1						
19	Z700603	Muelle		1	1	1	1						
20	Q271033	Arandela de seguridad Ø6		2	2	2	2						
21	X152682	Eje pulsador micro		1	1	1	1						
22	Q223022	Tuerca exagonal M-8x1		1	1	1	1						
23	X152661	Soporte limitador		1	1	1	1						
24	Q162030	Tuerca exagonal M-5		2	2	2	2						
25	R612103	Termostato limitador		1	1	1	1						
26	X163007	Conmutador acople termostato		1	1	1	1						
	Q151320	Tornillo alomado M-4x6		2	2	2	2						
27	X313001	"U" soporte termostato		1	1	1	1						

MOD.	SARTENES BASCULANTES GAMA 900	ZONA	PARTE FUNCIONAL ELECTRICA (GAS)	PLANO	C-1202

ITEM	CODIGO	DENOMINACION	TEXTO	SBG9-10	SBG9-10 I	SBG9-10 M	SBG9-10 I M	SBG9-15 I M					NOTAS
28	X153000	Termostato		1	1	1	1						
29	R073007	Encendedor		1	1	1	1						
30	X152656	Soporte valvula (caja electrica)		1	1	1	1						
31	X342601	Cuadro regleta		1	1	1	1						
32	U183046	Regleta toma corriente		1	1	1	1						
33	R073004	Prensaestopas		2	2	2	2						
34	X342600	Tapa caja regleta		1	1	1	1						
	Q302022	Arandela plana Ø16xØ6x1,2		2	2	2	2						
	Q012042	Tornillo exagonal M-6x15		2	2	2	2						
35	Q012042	Tornillo exagonal M-6x15		4	-	4	-						
36	Q262040	Arandela muelle A-6		4	-	4	-						
37	Q012032	Tornillo exagonal M-5x15		1	1	1	1						Amarre bulbo
38	Q012033	Tornillo exagonal M-5x20		1	1	1	1						Amarre bulbo
39	X156147	Cubrebulbo		1	-	1	-						

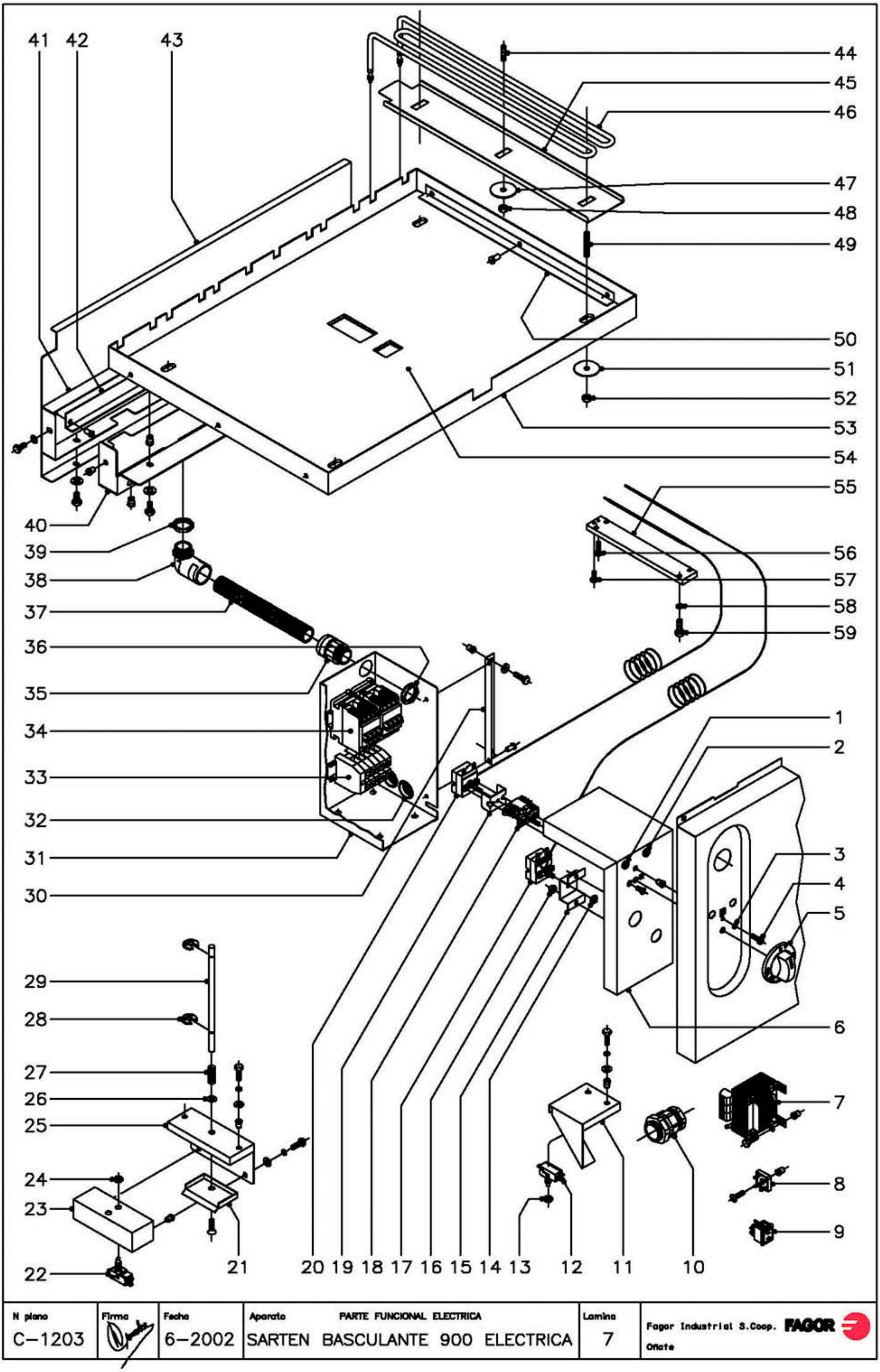

N plano	Firma	Fecha	Aparato	Lamina	
C–1203		6–2002	PARTE FUNCIONAL ELECTRICA SARTEN BASCULANTE 900 ELECTRICA	7	Fagor Industrial S.Coop. FAGOR Oñate

MOD.	SARTENES BASCULANTES GAMA 900	ZONA	PARTE FUNCIONAL ELECTRICA (ELECTRICAS)	PLANO	C-1203

ITEM	CODIGO	DENOMINACION	TEXTO	SBE9-10	SBE9-10 I	SBE9-10 M	SBE9-10 I M	SBE9-15 I M					NOTAS
1	X143017	Piloto verde		1	1	1	1	1					
2	X143018	Piloto ambar		1	1	1	1	1					
3	Q262030	Arandela muelle A-5		1	1	1	1	1					
4	Q152004	Tornillo aplastado M-5x13		1	1	1	1	1					
	Q221342	Remache exagonal M-5		1	1	1	1	1					
5	U673017	Boton de mando Ø6		1	1	1	1	1					
	Q281000	Anillo de compresion mando		1	1	1	1	1					
6	X152667	Tapa caja		1	1	1	1	1					
7	X343021	Transformador		-	-	1	1	1					
	Q012031	Tornillo exagonal M-5x10		-	-	4	4	4					
	Q302022	Arandela plana Ø16xØ6x1,2		-	-	4	4	4					
	Q221342	Remache exagonal M-5		-	-	4	4	4					
	X342605	Tapa transformador		-	-	1	1	1					
	X342606	Caja transformador		-	-	1	1	1					
	Q012031	Tornillo exagonal M-5x10		-	-	4	4	4					
	Q302022	Arandela plana Ø16xØ6x1,2		-	-	4	4	4					
	X342609	Escuadra amarre tapa transforma.		-	-	1	1	1					
	Q419005	Remache tubular Ø4x8		-	-	4	4	4					
8	X343022	Puente rectificador		-	-	1	1	1					
	Q152004	Tornillo aplastado M-5x13		-	-	1	1	1					
	Q221342	Remache exagonal M-5		-	-	1	1	1					
9	X343009	Pulsador doble con protector		-	-	1	1	1					
	X342608	Soporte pulsador		-	-	1	1	1					
	Q012042	Tornillo exagonal M-6x15		-	-	4	4	4					
	Q162040	Tuerca exagonal M-6		-	-	4	4	4					
	Q302022	Arandela plana Ø16xØ6x1,2		-	-	4	4	4					
10	R033002	Prensaestopas		1	1	1	1	1					
11	X342602	Soporte micro		-	-	1	1	1					
	Q012031	Tornillo exagonal M-5x10		-	-	2	2	2					

MOD.	SARTENES BASCULANTES GAMA 900	ZONA	PARTE FUNCIONAL ELECTRICA (ELECTRICAS)	PLANO	C-1203

ITEM	CODIGO	DENOMINACION	TEXTO	SBE9-10	SBE9-10 I	SBE9-10 M	SBE9-10 I M	SBE9-15 I M					NOTAS
	Q262030	Arandela muelle A-5		-	-	2	2	2					
	Q302022	Arandela plana Ø16xØ6x1,2		-	-	2	2	2					
	Q221342	Remache exagonal M-5		-	-	2	2	2					
12	X343015	Microrruptor		-	-	1	1	1					
13	Q222005	Tuerca exagonal M-10x0,75		-	-	1	1	1					
14	Q223022	Tuerca exagonal M-8x1		1	1	1	1	1					
15	X152661	Soporte limitador		1	1	1	1	1					
16	Q162030	Tuerca exagonal M-5		2	2	2	2	2					
17	R612103	Termostato limitador		1	1	1	1	1					
18	X163007	Conmutador acople termostato		1	1	1	1	1					
	Q151320	Tornillo alomado M-4x6		2	2	2	2	2					
19	X313001	'U" soporte termostato		1	1	1	1	1					
20	X153000	Termostato		1	1	1	1	1					
21	X152646	Proteccion superior		1	1	1	1	1					
	Q152024	Tornillo avellanado M-4x8		1	1	1	1	1					
22	X343015	Microrruptor		1	1	2	2	2					
23	X152681	Caja portamicro		1	1	1	1	1					
	Q221342	Remache exagonal M-5		2	2	2	2	2					
	Q302022	Arandela plana Ø16xØ6x1,2		2	2	2	2	2					
	Q262030	Arandela muelle A-5		2	2	2	2	2					
	Q012031	Tornillo exagonal M-5x10		2	2	2	2	2					
24	Q222005	Tuerca exagonal M-10x0,75		1	1	2	2	2					
25	X152680	Soporte caja portamicro		1	1	1	1	1					
	Q221342	Remache exagonal M-5		2	2	2	2	2					
	Q302022	Arandela plana Ø16xØ6x1,2		2	2	2	2	2					
	Q262030	Arandela muelle A-5		2	2	2	2	2					
	Q012031	Tornillo exagonal M-5x10		2	2	2	2	2					
26	Q232050	Arandela plana A-8		1	1	1	1	1					
27	Z700603	Muelle		1	1	1	1	1					

MOD.	SARTENES BASCULANTES GAMA 900	ZONA	PARTE FUNCIONAL ELECTRICA (ELECTRICAS)	PLANO	C-1203

ITEM	CODIGO	DENOMINACION	TEXTO	SBE9-10	SBE9-10 I	SBE9-10 M	SBE9-10 I M	SBE9-15 I M					NOTAS
28	Q271033	Arandela de seguridad Ø6		2	2	2	2	2					
29	X152682	Eje pulsador micro		1	1	1	1	1					
30	X152657	Soporte caja		1	1	1	1	1					
	Q221342	Remache exagonal M-5		2	2	2	2	2					
	Q302022	Arandela plana Ø16xØ6x1,2		2	2	2	2	2					
	Q012031	Tornillo exagonal M-5x10		2	2	2	2	2					
31	X152656	Soporte valvula (caja electrica)		1	1	1	1	1					
	Q419005	Remache tubular Ø4x8		2	2	2	2	2					
32	X723014	Pasamuros Ø30		2	2	2	2	2					
33	P453025	Borna fases 10 (gris)		3	3	3	3	-					
	Z263302	Borna neutro 10 (azul)		1	1	1	1	-					
	P453026	Borna tierra 10 (amarillo-verde)		1	1	1	1	-					
	Z263303	Tope final		1	1	1	1	-					
33	Z683069	Borna fases 16 (gris)		-	-	-	-	3					
	Z683097	Borna neutro 16 (azul)		-	-	-	-	1					
	Z683070	Borna tierra 16 (amarillo-verde)		-	-	-	-	1					
	Z683096	Tope final		-	-	-	-	1					
	Z403016	Guia contactor L=100		1	1	1	1	1					
	Q419005	Remache tubular Ø4x8		2	2	2	2	2					
34	R663031	Contactor 3TF3010-OAL2		2	2	2	2	-					
34	X183011	Contactor 3RT1024-1AN20		-	-	-	-	2					
	Z403016	Guia contactor L=100		1	1	1	1	1					
	Q419005	Remache tubular Ø4x8		2	2	2	2	2					
35	X713021	Racord		1	1	1	1	1					
36	X713022	Tuerca PG-21		1	1	1	1	1					
37	3712300	Tubo PG-21 L=850 mm.		1	1	1	1	1					
38	Z703006	Racord a 90º		1	1	1	1	1					
39	X143012	Contratuerca laton		1	1	1	1	1					
40	X142651	Cubierta de bornas 10		1	1	1	1	-					

MOD.	SARTENES BASCULANTES GAMA 900	ZONA	PARTE FUNCIONAL ELECTRICA (ELECTRICAS)	PLANO	C-1203

ITEM	CODIGO	DENOMINACION	TEXTO	SBE9-10	SBE9-10 I	SBE9-10 M	SBE9-10 I M	SBE9-15 I M					NOTAS
40	X422616	Cubierta de bornas 15		-	-	-	-	1					
	Q221342	Remache exagonal M-5		3	3	3	3	4					
	Q302022	Arandela plana Ø16xØ6x1,2		3	3	3	3	4					
	Q012032	Tornillo exagonal M-5x15		3	3	3	3	4					
41	X142652	Tapa cubierta bornas 10		1	1	1	1	-					
41	X422617	Tapa cubierta bornas 15		-	-	-	-	1					
	Q221342	Remache exagonal M-5		2	2	2	2	2					
	Q302022	Arandela plana Ø16xØ6x1,2		2	2	2	2	2					
	Q012032	Tornillo exagonal M-5x15		2	2	2	2	2					
42	X402601	Escuadra separador resistencias		2	2	2	2	3					
	Q419005	Remache tubular Ø4x8		4	4	4	4	6					
43	X142653	Proteccion agua cuba 10		1	1	1	1	-					
43	X422618	Proteccion agua cuba 15		-	-	-	-	1					
	Q221342	Remache exagonal M-5		3	3	3	3	4					
	Q302022	Arandela plana Ø16xØ6x1,2		3	3	3	3	4					
	Q012032	Tornillo exagonal M-5x15		3	3	3	3	4					
44	Q131555	Varilla roscada M-8x30		14	14	14	14	21					
45	X142620	Amarre resistencias		6	6	6	6	9					
46	X143010	Resistencia (2000 W., 230 V.)		6	6	6	6	9					
47	Q302024	Arandela plana Ø44xØ9x1,5		14	14	14	14	21					
48	Q162050	Tuerca exagonal M-8		14	14	14	14	21					
49	Q131558	Varilla roscada M-8x60		4	4	4	4	6					
50	X142609	Amarre aislante		3	3	3	3	3					
	Q419005	Remache tubular Ø4x8		9	9	9	9	9					
51	Q302024	Arandela plana Ø44xØ9x1,5		4	4	4	4	6					
52	Q162050	Tuerca exagonal M-8		4	4	4	4	6					
53	X142650	Cubierta resistencias 10		1	1	1	1	-					
53	X422615	Cubierta resistencias 15		-	-	-	-	1					
54	X142656	Aislante cubierta barlan 730x520x5		1	1	1	1	-					

MOD.	SARTENES BASCULANTES GAMA 900	ZONA	PARTE FUNCIONAL ELECTRICA (ELECTRICAS)	PLANO	C-1203

ITEM	CODIGO	DENOMINACION	TEXTO	SBE9-10	SBE9-10 I	SBE9-10 M	SBE9-10 I M	SBE9-15 I M					NOTAS
54	X422605	Aislante cubierta barlan 575x530x5		-	-	-	-	2					
55	X156147	Cubrebulbo		1	-	1	-	-					
56	Q012033	Tornillo exagonal M-5x20		1	1	1	1	1					Amarre bulbo
57	Q012032	Tornillo exagonal M-5x15		1	1	1	1	1					Amarre bulbo
58	Q262040	Arandela muelle A-6		4	-	4	-	-					
59	Q012042	Tornillo exagonal M-6x15		4	-	4	-	-					

MOD.	SARTENES BASCULANTES GAMA 900	ZONA	VARIOS (SARTENES DE GAS)	PLANO	

ITEM	CODIGO	DENOMINACION	TEXTO	SBG9-10	SBG9-10 M	SBG9-15 I M						NOTAS
	X156511	Folleto de instrucciones		1	1	1						
	X153022	Esquema electrico adhesivo		1	-	-						Plano HC-75428
	X343023	Esquema electrico adhesivo		-	1	1						Plano HC-75426
	X153024	Esquema electrico de montaje		1	1	1						Plano HC-75722
	X153021	Instalacion electrica		1	1	1						
	U323007	Cable encendedor a bujia		1	1	1						
	U333003	Cable masa a encendedor		1	1	1						
	X163002	Cable bujia		1	1	1						
	X283000	Cableado motorreductor elevacion		-	1	1						

MOD.	SARTENES BASCULANTES GAMA 900	ZONA	PIEZAS ESPECIFICAS PARA LOS DISTINTOS GASES	PLANO	C-1201

ITEM	CODIGO	DENOMINACION	TEXTO	SBG9-10	SBG9-15								NOTAS
		BUTANO-PROPANO											
6	U052401	Tobera quemador Ø1,45		2	3								
35	U442138	Inyector piloto Ø0,25		1	1								
		GAS NATURAL											
6	U262400	Tobera quemador Ø2,15		2	3								
35	U442137	Inyector piloto Ø0,40		1	1								
		GAS VILLA											
6	X102403	Tobera quemador Ø4,58		2	3								
35	U442138	Inyector piloto Ø0,25		1	1								REGULAR

MOD.	SARTENES BASCULANTES GAMA 900		ZONA	VARIOS (SARTENES ELECTRICAS)									PLANO	
ITEM	CODIGO	DENOMINACION	TEXTO	SBE9-10	SBE9-10 M	SBE9-15 I M								NOTAS
	X146511	Folleto de instrucciones		1	1	1								
	X143006	Esquema electrico adhesivo		1	-	-								Plano HC-75709
	X403002	Esquema electrico adhesivo		-	1	1								Plano HC-75708
	X143005	Esquema electrico de montaje		1	1	1								Plano HC-75713
	X143015	Instalacion electrica		1	1	1								
	X143004	Cableado resistencias 10		1	1	-								
	X423004	Cableado resistencias 15		-	-	1								
	X143016	Cableado regleta a contactores 10		2	2	-								
	X423005	Cableado regleta a contactores 15		-	-	2								
	X283000	Cableado motorreductor elevacion		-	1	1								

SBG9-10,SBG-710

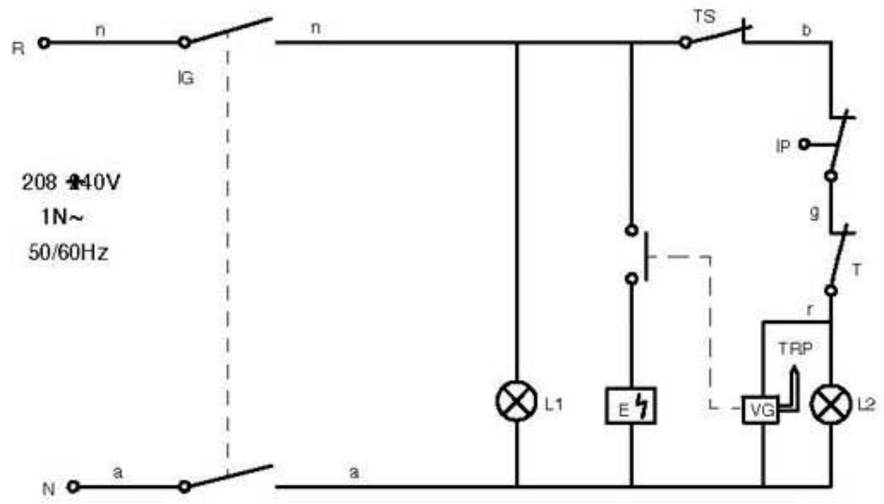

n: negro	n: noir	n: black	n: shwarz	n: nero
r: rojo	r: rouge	r: red	r: rot	r: rosso
b: blanco	b: blanc	b: white	b: weiss	b: bianco
g: gris	g: gris	g: grey	g: grau	g: grigio
a: azul	a: bleu	a: blue	a: blau	a: azzurro

E: Encendedor	E: Allumage	E: Igniter	E: Start	E: Ignitore
IG: Interruptor general	IG: Interrupteur général	IG: Main switch	IG: Hauptschalter	IG: Interruttore generale
IP: Micro seguridad	Ip: Micro sécurité	IP: Security switch	IP: Mikro-Sicherheitsschalter	IP: Micro sicurezza
L1: Lampara marcha	L1: Veilleuse mise en route	L1: On light	L1: Funktionsleuchte	L1: Lampada funzionamento
L2: Lampara calentamiento	L2: Veilleuse chauffage	L2: Heating light	L2: Erwìrmungsleuchte	L2: Lampada riscaldamento
T: Termostato	T: Thermostat	T: Thermostat	T: Termostat	T: Termostato
TS: Termostato seguridad	TS: Thermostat sécurité	TS: Security thermostat	TS: Sicherheitsthermostat	TS: Termostato di sicurezza
TRP:Termopar	TRP:Termocouple	TRP:Thermo couple	TRP:Termometer	TRP:Coppia termoelettrica
VG: Válvula gas	VG:Valve gaz	VG:Gas valve	VG: Gasventil	VG: Válvola del gas

X-153022

	Esquema teórico			X-153022		
Nº	Pieza	Cant.	Material	Nº Clasificacion	Acabado	
Nº	Modificacion		Propuesta de	Fecha	Tolerancias generales	
					<5±	50–100±
					5–25±	>100±
					25–50±	∝±

	Firma	Fecha
Dibujado	KONTXI	10/1/2001
Proyectado		
Comprobado		

FAGOR

Fagor Industrial,Koop.Elk, Mugatua

Mecanizado superficial

Escala

SARTEN BASCULANTE

Plano numero HC-75428

Sustituye al Nº

Sustituido por

Plano hau ez daiteke erabili ez berriztagure baimenik gabe

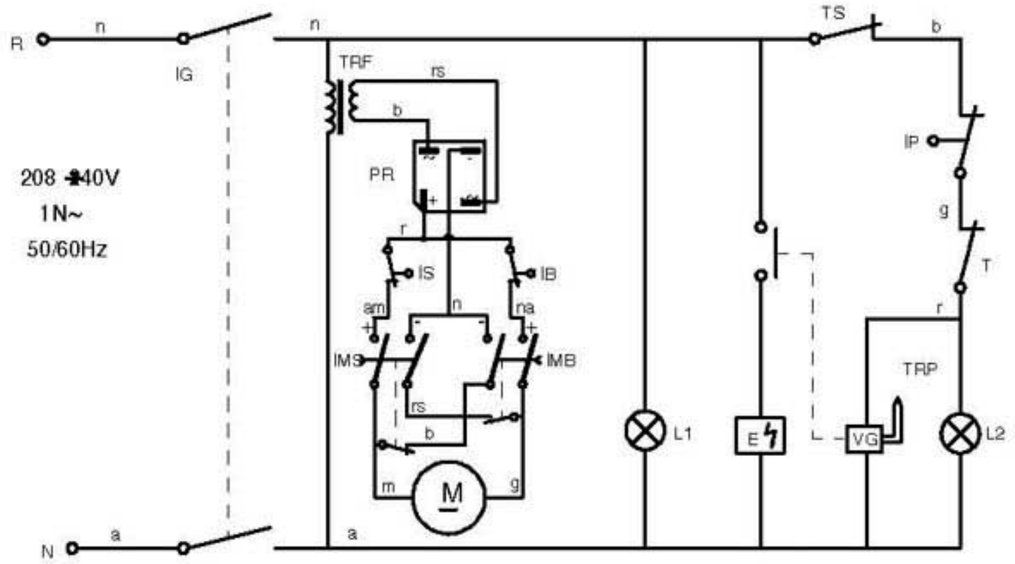

SBG9-10M, SBG9-15

a: azul	a: bleu	a: blue	a: blow	a: azzurra
m: marron	m: marrron	m: brown	m: braun	m: marrone
n: negro	n: noir	n: black	n: shwarz	n: nero
r: rojo	r: rouge	r: red	r: rot	r: rosso
b: blanco	b: blanc	b: white	b: weiss	b: bianco
g: gris	g: gris	g: grey	g: grau	g: grigio
rs: rosa	rs: rose	rs: pink	rs: rosa	rs: rosa
am: amarillo	am: jaune	am: yellow	am: gelb	am: giallo
na: naranja	na: orange	na: orange	na: orange	na: arancione
ve: verde	ve: vert	ve: green	ve: grün	ve: verde

E: Encendedor	E: Allumage	E: Igniter	E: Start	E: Ignitore
VG: Válvula gas	VG: Valve gaz	VG: Gas valve	VG: Gasventil	VG: Valvola del gas
IB: Micro tope bajada	IB: Micro bride descente	IB: Descént tops witch	IB: Mikro-Schalter unten	IB: Micro arresto discesa
IG: Interruptor general	IG: Interrupteur général	IG: Main switch	IG: Hauptschalter	IG: Interruttore generale
IMB:Pulsador bajada	IMB:Commande de baisse	IMB:Descent switch	IMB:Kippschalter unten	IMB:Pulsante discesa
IMS:Pulsador subida	IMS:Commande de montée	IMS:Elevation switch	IMS:Kippschalter oben	IMS:Pulsante salita
IP: Micro seguridad	Ip: Micro sécurité	IP: Security switch	IP: Mikro-Sicherheitsschalter	IP: Micro sicurezza
IS: Micro tope subida	Is: Micro bride montée	IS: Elevating top switch	IS: Mikro-Schalter oben	IS: Micro arresto salita
L1: Lámpara marcha	L1: Veilleuse mise en route	L1: On light	L1: Funktionsleuchte	L1: Lampada funzionamento
L2: Lámpara calentamiento	L2: Veilleuse chauffage	L2: Heating light	L2: Erwärmungsleuchte	L2: Lampada riscaldamento
M: Motor	M: Moteur	M: Motor	M: Motor	M: Motore
PR: Puente rectificador	PR: Pont redificateur	PR: Rectifier bridge	PR: Richtleiterüberbrückung	PR: Ponte rettificatore
T: Termostato	T: Thermostat	T: Thermostat	T: Termostat	T: Termostato
TRF:Transformador	TRF:Transformateur	TRF:Transformer	TRF:Transformator	TRF:Transformatore
TS: Termostato seguridad	TS: Thermostat sécurité	TS: Security thermostat	TS: Sicherheitsthermostat	TS: Termostato di sicurezza
TRP:Termopar	TRP:Termocouple	TRP:Thermo couple	TRP:Termometer	TRP:Coppia termoelettrica

X-343023

	Esquema teórico			X-343023		
Nº	Pieza	Cant.	Material	Nº Clasificacion	Acabado	
Nº	Modificacion		Propuesta de	Fecha	Tolerancias generales	
					<5± :	50–100± :
					5–25± :	>100± :
					25–50± :	OX± :

	Firma	Fecha
Dibujado	KONTXI	10/1/2001
Proyectado		
Comprobado		

FAGOR

Fagor Industrial,Koop.Elk, Mugatua

Mecanizado superficial

Escala

SARTEN BASCULANTE

Plano numero HC-75426

Sustituye al Nº

Sustituido por

Plano hau ez da fotokopiatu edo bestelako bitarteko gisa baimenik gabe

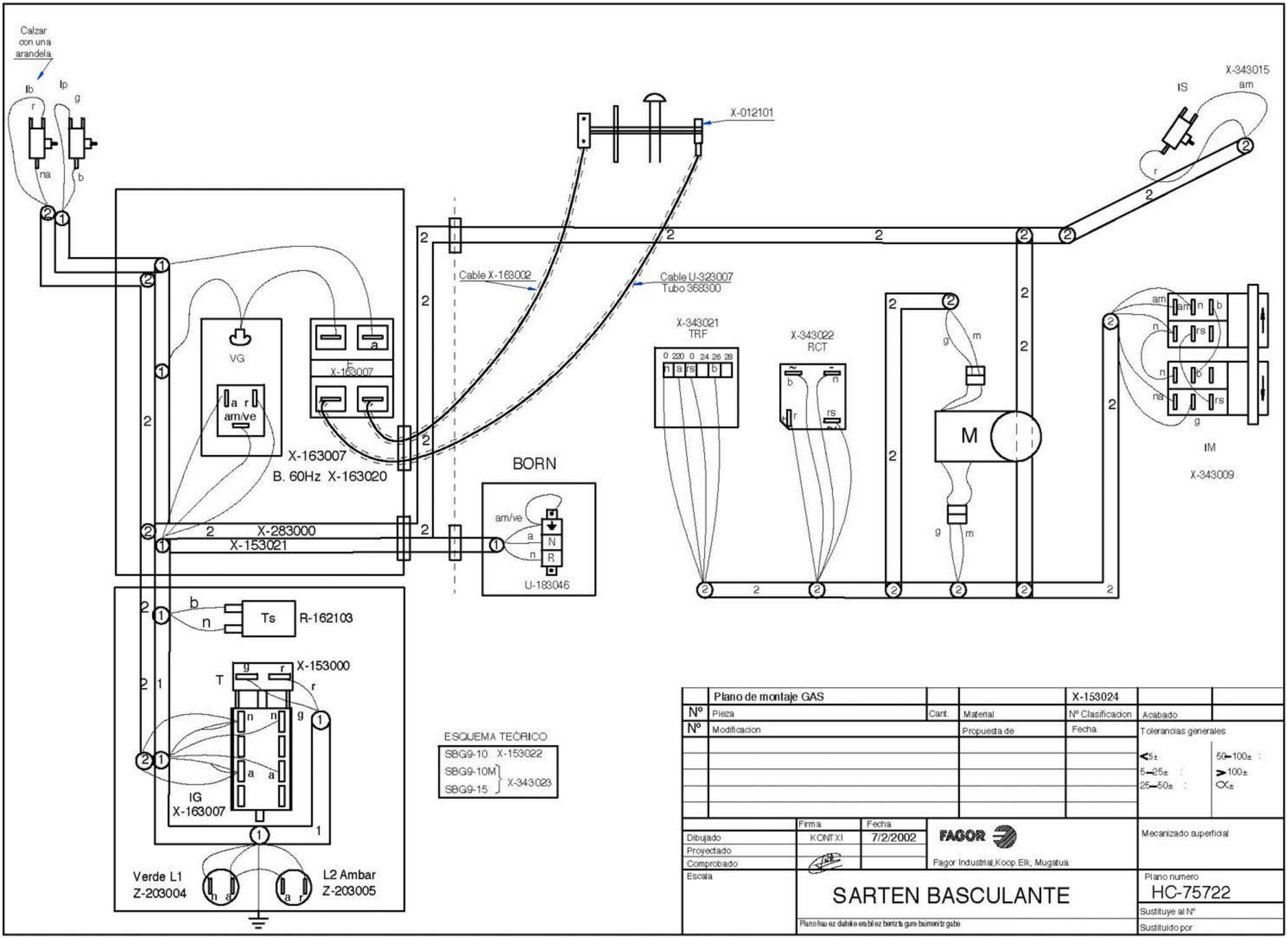

	Plano de montaje GAS			X-153024		
Nº	Pieza	Cant.	Material	Nº Clasificacion	Acabado	
Nº	Modificacion		Propuesta de	Fecha	Tolerancias generales	
					<5±	50–100± :
					5–25± :	>100±
					25–50± :	<x±

	Firma	Fecha
Dibujado	KONTXI	7/2/2002
Proyectado		
Comprobado		
Escala		

FAGOR

Fagor Industrial,Koop.Elk, Mugatua

Mecanizado superficial

SARTEN BASCULANTE

Plano hau ez daiteke erabil ez berrizta gure baimenitz gabe

Plano numero
HC-75722

Sustituye al Nº

Sustituido por

SBE9-10,SBE-710

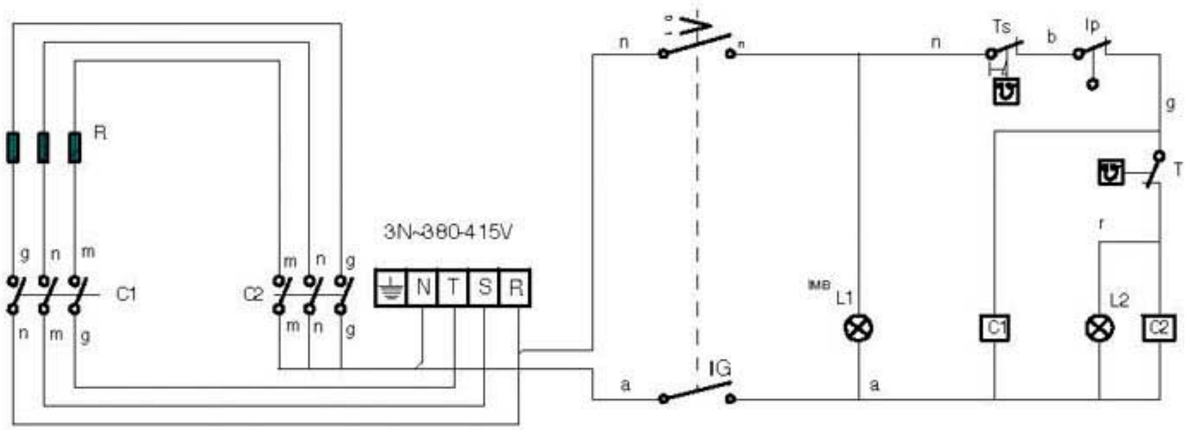

a: azul	a: bleu	a: blue	a: blow	a: azzurra
m: marron	m: marron	m: brown	m: braun	m: marrone
n: negro	n: noir	n: black	n: shwarz	n: nero
r: rojo	r: rouge	r: red	r: rot	r: rosso
b: blanco	b: blanc	b: white	b: weiss	b: bianco
g: gris	g: gris	g: grey	g: grau	g: grigio
rs: rosa	rs: rose	rs: pink	rs: rosa	rs: rosa
am: amarillo	am: jaune	am: yellow	am: gelb	am: giallo
na: naranja	na: orange	na: orange	na: orange	na: arancione
ve: verde	ve: vert	ve: green	ve: grün	ve: verde





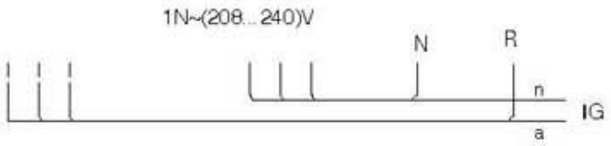

C1,C2: Contactor calentamiento	C1,C2: Contacteur chauffage	C1,C2: Heating relay	C1,C2: Aufheizkantaktor	C1,C2: Contactore riscaldamento
IG: Interruptor general	IG: Interrupteur général	IG: Main switch	IG: Hauptschalter	IG: Interruttore generale
IP: Micro seguridad	Ip: Micro sécurité	IP: Security switch	IP: Mikro-Sicherheitsschalter	IP: Micro sicurezza
L1: Lampara marcha	L1: Veilleuse mise en route	L1: On light	L1: Funktionsleuchte	L1: Lampada funzionamento
L2: Lampara calentamiento	L2: Veilleuse chauffage	L2: Heating light	L2: Erwärmungsleuchte	L2: Lampada riscaldamento
R: Resistencia calentamiento	R: Résistance chauffage	R: Heating element	R: Heizsystem	R: Resistenza riscaldamento
T: Termostato	T: Thermostat	T: Thermostat	T: Termostat	T: Termostato
TS: Termostato seguridad	TS: Thermostat sécurité	TS: Security thermostat	TS: Sicherheitsthermostat	TS: Termostato di sicurezza

X-143006

	Esquema teórico SBE		Poliester mate	X-143006		
Nº	Pieza	Cant.	Material	Nº Clasificacion	Acabado	
Nº	Modificacion		Propuesta de	Fecha	Tolerancias generales	
					<5±	50–100± :
					5–25± :	>100±
					25–50± :	∝±

	Firma	Fecha		
Dibujado	KONTXI	9/5/2001	FAGOR	Mecanizado superficial
Proyectado				
Comprobado			Fagor Industrial,Koop.Elk, Mugalua	
Escala	SARTEN BASCULANTE			Plano numero HC-75709
	Plano hau ez dateke erabilez berriztagure baimenik gabe			Sustituye al Nº
				Sustituido por

SBE9-10M SBE9-15

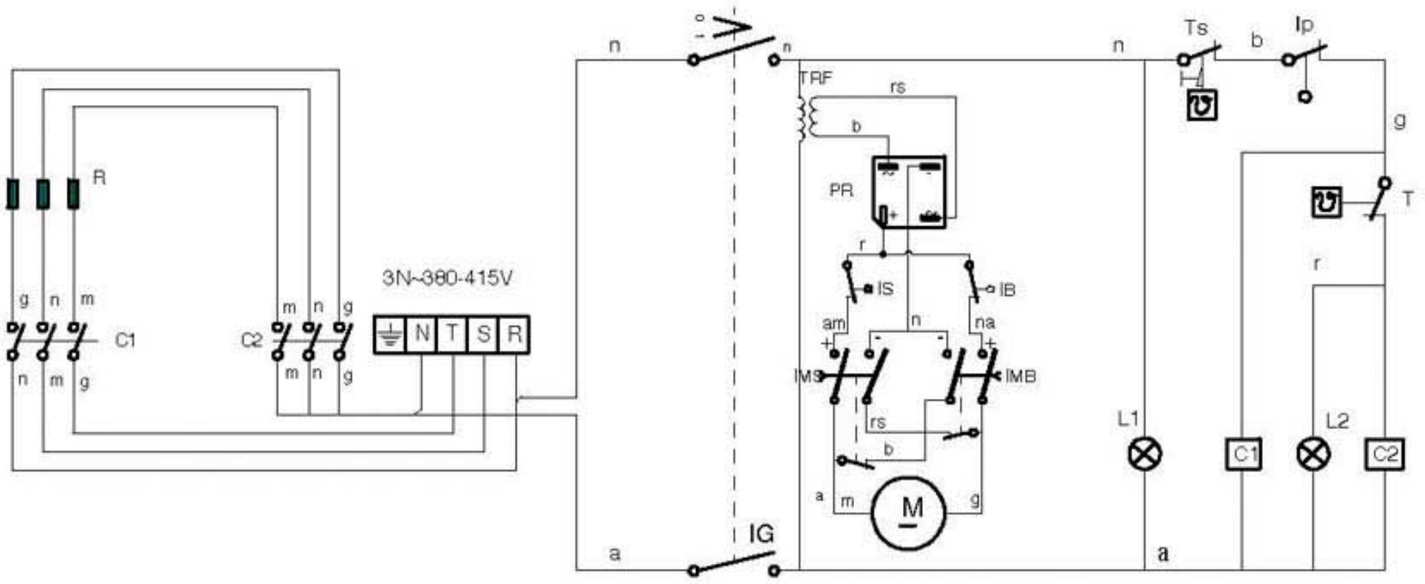

a: azul	a: bleu	a: blue	a: blow	a: azzurra
m: marron	m: marrron	m: brown	m: braun	m: marrone
n: negro	n: noir	n: black	n: shwarz	n: nero
r: rojo	r: rouge	r: red	r: rot	r: rosso
b: blanco	b: blanc	b: white	b: weiss	b: bianco
g: gris	g: gris	g: grey	g: grau	g: grigio
rs: rosa	rs: rose	rs: pink	rs: rosa	rs: rosa
am: amarillo	am: jaune	am: yellow	am: gelb	am: giallo
na: naranja	na: orange	na: orange	na: orange	na: arancione
ve: verde	ve: vert	ve: green	ve: grün	ve: verde

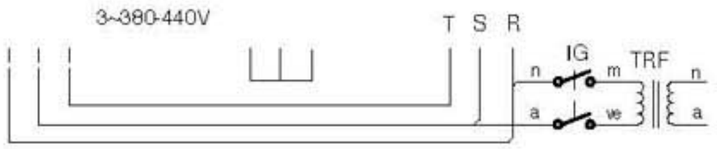

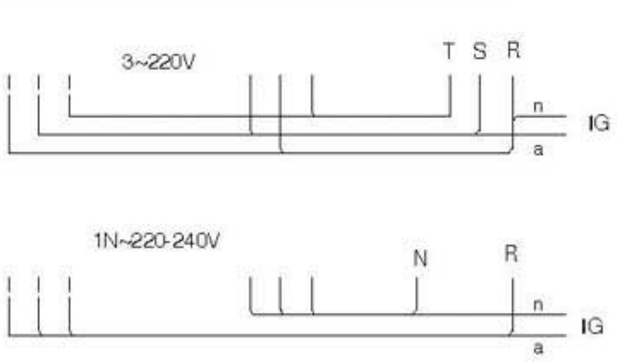

C1,C2: Contactor calentamiento
IB: Micro tope bajada
IG: Interruptor general
IMB:Pulsador bajada
IMS:Pulsador subida
IP: Micro seguridad
IS: Micro tope subida
L1: Lampara marcha
L2: Lampara calentamiento
M: Motor
PR: Puente rectificador
R: Resistencia calentamiento
T: Termostato
TRF:Transformador
TS: Termostato seguridad

C1,C2: Contacteur chauffage
IB: Micro bride descente
IG: Interrupteur général
IMB:Commande de baisse
IMS:Commande de montée
Ip: Micro sécurité
Is: Micro bride montée
L1: Veilleuse mise en route
L2: Veilleuse chauffage
M: Moteur
PR: Pont rectificateur
R: Résistance chauffage
T: Thermostat
TRF:Transformateur
TS: Thermostat sécurité

C1,C2: Heating relay
IB: Descènt tops witch
IG: Main switch
IMB:Descent switch
IMS:Elevation switch
IP: Security switch
IS: Elevating top switch
L1: On light
L2: Heating light
M: Motor
PR: Rectifier bridge
R: Heating element
T: Thermostat
TRF:Transformer
TS: Security thermostat

C1,C2: Aufheizkantaktor
IB: Mikro-Schalter unten
IG: Hauptschalter
IMB:Kippschalter unten
IMS:Kippschalter oben
IP: Mikro-Sicherheitsschalter
IS: Mikro-Schalter oben
L1: Funktionsleuchte
L2: Erwïrmungsleuchte
M: Motor
PR: Richtleiterüberbrückung
R: Heizsystem
T: Termostat
TRF:Transformator
TS: Sicherheitsthermostat

C1,C2: Contactore riscaldamento
IB: Micro arresto discesa
IG: Interruttore generale
IMB:Pulsante discesa
IMS:Pulsante salita
IP: Micro sicurezza
IS: Micro arresto salita
L1: Lampada funzionamento
L2: Lampada riscaldamento
M: Motore
PR: Ponte rettificatore
R: Resistenza riscaldamento
T: Termostato
TRF:Transformatore
TS: Termostato di sicurezza

X-403002

	Esquema teórico SBEM		Poliester mate	X-403002		
Nº	Pieza	Cant.	Material	Nº Clasificacion	Acabado	
Nº	Modificacion		Propuesta de	Fecha	Tolerancias generales	
					<5± : 5—25± : 25—50± :	50—100± : >100± : ∝±

	Firma	Fecha		
Dibujado	KONTXI	9/5/2001	FAGOR	Mecanizado superficial
Proyectado				
Comprobado			Fagor Industrial,Koop.Elk, Mugalua	
Escala	SARTEN BASCULANTE			Plano numero HC-75708
	Plano hau ez dateke erabilez bertatik gure baimenik gabe			Sustituye al Nº
				Sustituido por

Calzar con una arandela

Instalación	SBE x10	SBE 915
1	X-143015	
2	X-283000	
3	X-143016	X-423005
4	X-143004	X-423004

Resistencias 230 V
SBE 910 6x2000 W
SBE 915 9x2000 W
X-143010

SBE 710 6x1500 W
X-273000

L=820

3 ~ 220V

1N ~ 240V

SBE X10 R-663031
SBE 915 X-183011

X-343021
TRF

X-343022
RCT

M

IM

X-343009

Ts R-162103

X-153000

IG
X-163007

Verde L1
Z-203004

L2 Ambar
Z-203005

	Esquema de montaje electrico			X-143005		
Nº	Pieza	Cant.	Material	Nº Clasificacion	Acabado	
Nº	Modificacion		Propuesta de	Fecha	Tolerancias generales	
					<5±	50–100± :
					5–25± :	>100±
					25–50± :	∝±

	Firma	Fecha
Dibujado	KONTXI	18/01/2002
Proyectado		
Comprobado		
Escala		

FAGOR

Fagor Industrial,Koop.Elk, Mugatua

Mecanizado superficial

SARTEN BASCULANTE

Plano hau ez dateke eskubidez beretzta gure baimenitz gabe

Plano numero
HC-75713

Sustituye al Nº

Sustituido por