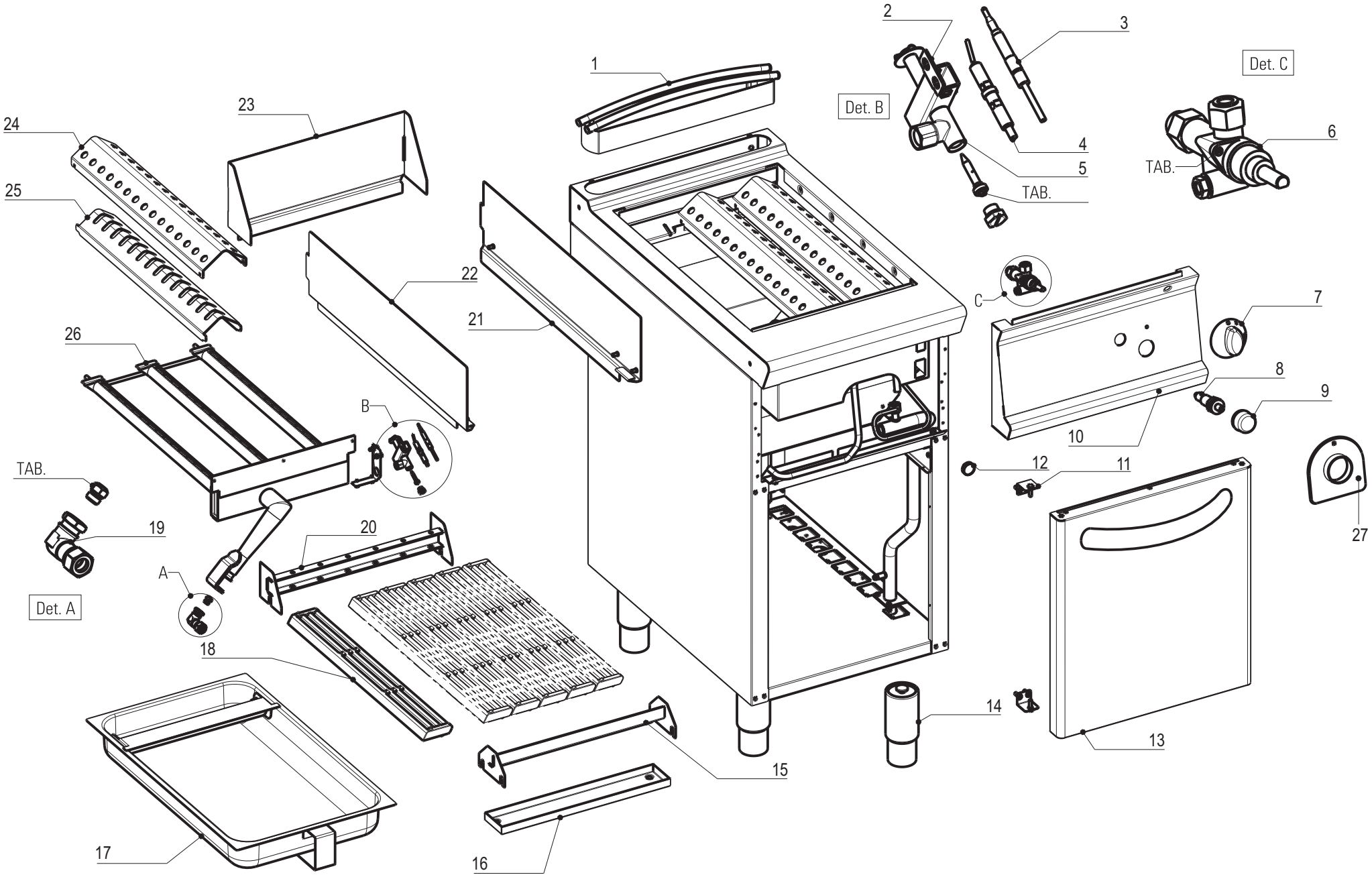

DATA STAMPA / STAMP DATE	CODICE / CODE	FOGLIO / SHEET	MODELLI / MODELS
15.12.2010	5415.434.00	1/1	GD4FG7

CODICI RICAMBIO PER FINITO / SPARE PARTS FOR THE FINISHED PRODUCT

Aggiornato al/Updated to 27/11/17

Artic./Item	Descrizione/Description	Modello/Model
713050	**GRIGLIA GAS CON ACQUA E GRIGLIA IN GHISA** **GAS GRILL WITH WATER AND CAST IRON GRID**	**GD8FG7**

Cons./Recom.	Pos./Posit.	Ricambio/Replacement			Prezzo/Price List
	01900000	RC01900000	ANELLO CAPPUCCIO PIEZO	PIEZO IGNITER NIPPLE RING	8,99
	02084000	RC02084000	PORTA VANO TECNO74/90	DOOR	203,84
	01	RC01711000	CAMINO 40 H45 TECNO74	FLUE ASSEMBLY 40 H45 L7	80,08
	02	RC00121000	SUPPORTO PILOTA CON VITI	PILOT SUPPORT WITH SCREWS	6,29
*	03	RC00118000	TERMOCOPPIA M9X1 L600	TERMOCOUPLE	15,56
*	04	RC00120000	CANDELETTA D'ACCENSIONE	SPARK PLUG	13,47
	05	RC01140000	GRUPPO PILOTA	TOP BURNER PILOT GROUP	21,40
	06	RC05001400	RUBINETTO GAS	GAS COCK	79,66
	07	RC01887000	MANOPOLA GAS NERA	GAS BLACK KNOB	8,15
	07	RC02074000	MANOPOLA GAS GRIGIA	GREY KNOB	8,79
*	08	RC00128000	ACCENDITORE PIEZO CON DADO	PIEZO IGNITER	16,99
	09	RC01685000	CAPPUCCIO IN GOMMA PER PIEZO	GUMMY CAP FOR PIEZO IGNITER	9,71
	10	RC02358000	CRUSCOTTO E SOTTOMANOPOLA GD8FG7/9	CONTROL PANEL AND UNDERKNOB SP4E7/9	
	11	RC01392000	CERNIERA PORTA VANO L9	DOOR HINGE	16,88
	12	RC01135000	MAGNETE PER PORTE VANI	MAGNET FOR COMPARTMENT DOORS	5,96
	13	RC01784000	MANIGLIA VANO PROFI3520	HANDLE	39,47
	14	RC01602000	PIEDE 1"3/4 H250	FOOT	18,98
	17	RC01790000	ASSIEME BACINELLA GD_FG7	BASIN FOR GD_FG7	96,99
	18	RC01695000	ELEMENTO GRIGLIA GHISA GD	CAST IRON GRID ELEMENT	40,77
	19	RC01400000	PORTAUGELLO A L BRUCIATORI TOP	NOZZLE HOLDER	15,11
	21	RC01740000	PARASPRUZZI DX GD_FG7		
	22	RC01750000	PARASPRUZZI SX GD_FG7		
	26	RC01780000	BRUCIATORE GD TECNO74 8KW	8KW GD T74 BURNER	189,60

L'azienda si riserva il diritto di apportare ulteriori aggiornamenti senza preavviso. / The data may be updated without prior warning

Artic./Item	Descrizione/Description	Modello/Model
713050	**GRIGLIA GAS CON ACQUA E GRIGLIA IN GHISA** **GAS GRILL WITH WATER AND CAST IRON GRID**	**GD8FG7**

Cons./Recom.	Pos./Posit.	Ricambio/Replacement			Prezzo/Price List
	27	RC02078000	SOTTOMANOPOLA GAS NEUTRO NERO	BLACK UNDERKNOB	7,70
	27	RC02081000	SOTTOMANOPOLA GAS NEUTRO GRIGIO	GREY UNDERKNOB	7,18
	28	RC00123000	CAVO PER CANDELETTA	WIRE FOR SPARK PLUG	9,27

L'azienda si riserva il diritto di apportare ulteriori aggiornamenti senza preavviso. / The data may be updated without prior warning