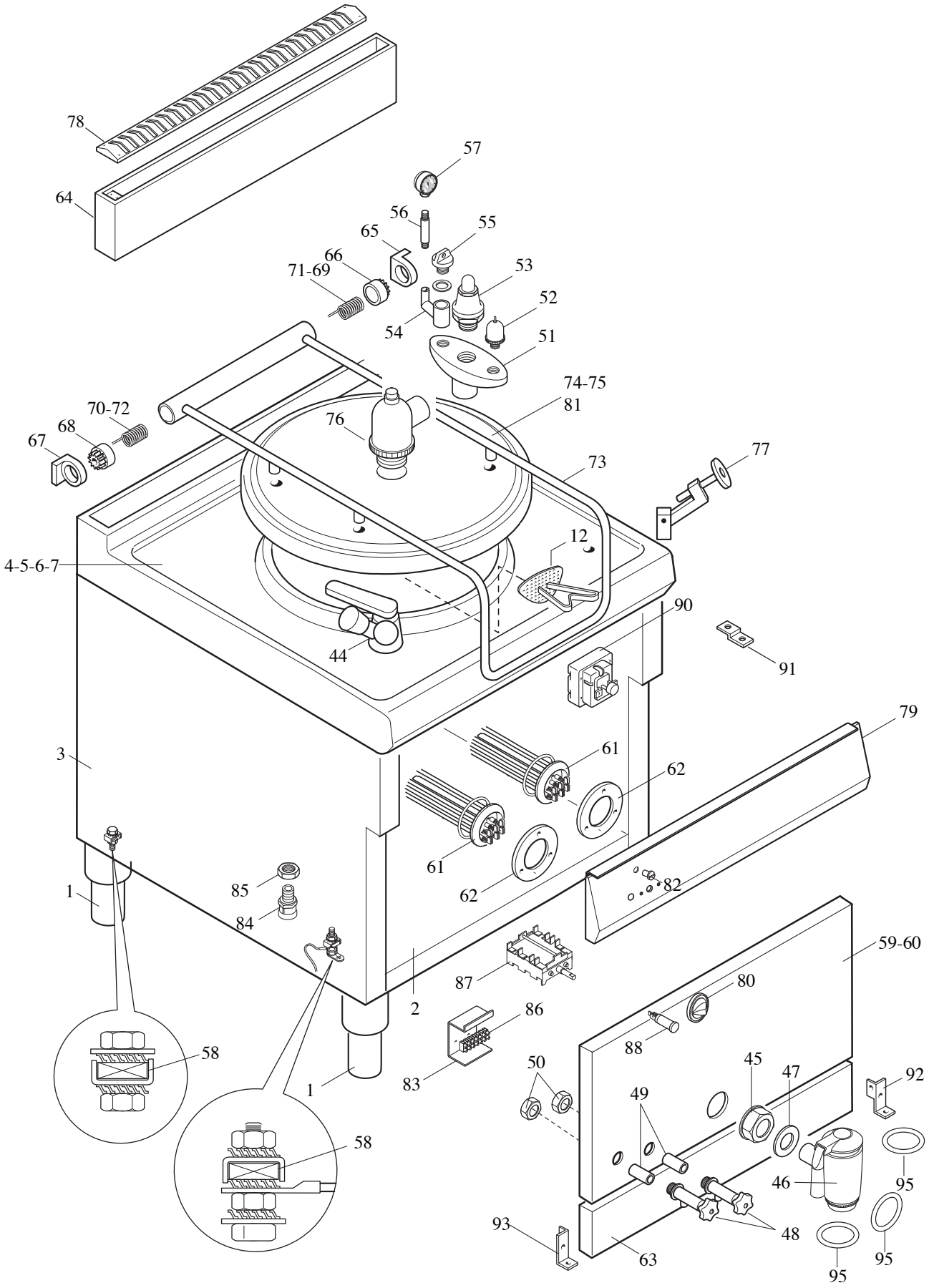
78
64
57
56
55
65
66
71-69
53
52
54
51
74-75
81
70-72
68
67
76
73
77
12
4-5-6-7
90
44
91
79
3
61
62
61
62
82
1
85
84
59-60
87
80
2
86
88
58
83
50
45
47
92
1
49
58
46
95
93
48
63
95
95

MODULAR

LISTA RICAMBI

cod. 253.766.01

PENTOLA ELETTRICA

ED. 01-07

MOD. 90/80 PEI-100
MOD. 90/80 PEIA-100
MOD. 90/80 PEI-150
MOD. 90/80 PEIA-150

POS.	CODICE	RIF. MODIFICHE	DENOMINAZIONE	PREZZO
1	912.033.00		Piede 2"vite M10	
2	911.230.13	sost. il 911.230.00 dal 01/07/07	Ass. fondo pentola	
3	911.238.00		Ass. involucro pentola 90/80	
4	9111013.00	sost. il 911.215.00 dal 01/07/07	Ass. pentola 90/80 PEI-100	
5	9111014.00	sost. il 911.216.00 dal 01/07/07	Ass. pentola 90/80 PEIA-100	
6	9111015.00	sost. il 911.217.00 dal 01/07/07	Ass. pentola 90/80 PEI-150	
7	9111016.00	sost. il 911.218.00 dal 01/07/07	Ass. pentola 90/80 PEIA-150	
12	911.219.00		Ass. filtro scarico pentola 90/80	
44	678.045.00		Ass. rub. miscelazione monoforo D.48	
45	0771.20075.0		Controdado "2" gas UNI 5209	
46	678.051.00		Rubinetto scarico "2"dado girevole	
47	0838.60462.0		Guarnizione 60x50x2	
48	678.031.00		Rubinetto livello 1/2" gas	
49	631.038.00		Manicotto FF 1/2" x L.25 AISI 304	
50	673.026.00		Controdado 1/2" gas	
51	678.048.00		Polmone gruppo sicurezza 1" 1/4	
52	678.023.00		Valvola depressione 3/4" gas	
53	678.049.00		Valvola sicurezza 1" 1/4 gas 0,5 bar	
54	678.027.00		Polmoncino biforato 1/2" gas	
55	678.054.00		Tappo 3/4" carico H_2O+OR	
56	678.025.00		Sifone portamanometro 3/8"	
57	678.030.00		Manometro 0÷1 bar 1/4"	
58	611.320.00		Montaggio viti di terra + equipotenziale	
59	921.229.00		Pannello anteriore sup.PEI-100	
60	921.230.00		Pannello anteriore sup. PEI-150	
61	965.025.00		Resistenza pentola 8kW-230V	
62	635.011.00		Controflangia per resistenza PEI/70A	
63	921.219.00		Pannello ant. inf. pentola 90/80	
64	911.240.00		Ass. alzatina post. pentola 90/80	
65	982.005.00		Staffa cerniera DM60 c/fermo	
66	941.016.00		Perno arresto rotazione maniglia	
67	982.006.00		Staffa cerniera DM 60	
68	941.030.00		Perno cerniera DM 60	
69	260.015.00		Molla Dx cerniera coperchio	
70	260.016.00		Molla Sx cerniera coperchio	
71	260.101.00		Molla Dx cern. coperchio autoclave	
72	260.102.00		Molla Sx cern. coperchio autoclave	
73	911.233.00		Ass. maniglione pentola 90/80	
74	921.213.00		Coperchio pent. 100-150 norm.	
75	911.220.13		Ass. coperchio pent. 100-150 autoclave	
76	678.052.00		Valvola sicurezza cop. autoclave	

MODULAR

LISTA RICAMBI

cod. 253.766.01

PENTOLA ELETTRICA

ED. 01-07

MOD. 90/80 PEI-100
MOD. 90/80 PEIA-100
MOD. 90/80 PEI-150
MOD. 90/80 PEIA-150

POS.	CODICE	RIF. MODIFICHE	DENOMINAZIONE	PREZZO
77	678.053.00		Tirante 145 chiusura coperchio	
78	9211094.00	sost. il 911.021.00 dal 01/07/07	Cappottina per alzatina 90/80	
79	921.723.00	sost. il 921.214.00 dal 01/07/07	Cruscotto pentola elettrica 90/80	
80	912.048.00	sost. il 912.008.00 dal 01/07/07	Ass. manopola el. 4 posizioni De 82	
81	952.000.00		Guarnizione tenuta cop. 100/150 autoclave	
82	682.003.00		Placchetta per indice	
83	623.302.00		Supporto morsettiera PEI/70-2R	
84	663.028.00		Pressacavo PG21 V-TEC	
85	663.021.00		Controdado ES PG21	
86	663.036.00		Morsettiera FV173-V/V a 4 poli	
87	661.062.00		Commutatore 4 posizioni EGO 43.34232.800	
88	663.043.00		Segnalatore luminoso verde+dente	
90	661.051.00		Termostato di sicurezza EGO 55.32522.808	
91	623.002.15		Squadretta fissaggio cruscotto	
92	623.107.00		Cerniera DX	
93	623.108.00		Cerniera Sx	
95	0835.53534.1		Anello di tenuta GB 6212	