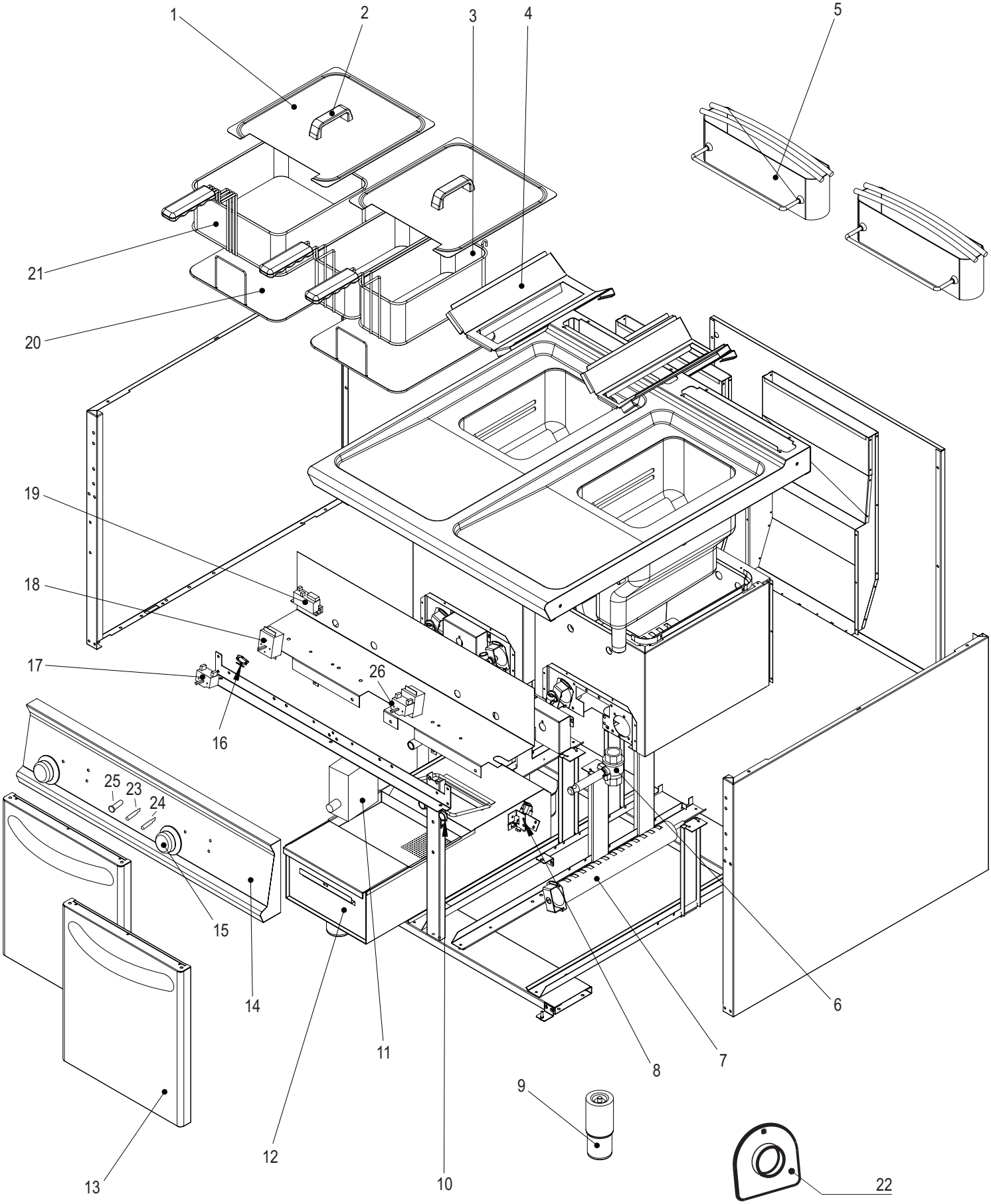
1
2
3
4
5
21
20
19
18
17
26
16
25
23
24
15
14
11
8
7
6
9
12
10
13
22

CODICI RICAMBIO PER FINITO / SPARE PARTS FOR THE FINISHED PRODUCT

Aggiornato al/Updated to 27/11/17

Artic./Item	Descrizione/Description	Modello/Model
313056	**FRIGGITRICE GAS 17LT+17LT FONDO "V"** **17LT+17LT GAS FRYER WITH "V SHAPED" TANK**	**FRV87FG9**

Cons./Recom.	Pos./Posit.	Ricambio/Replacement			Prezzo/Price List
	02	RCK5900143	MANIGLIA PER COPERCHIO FRIGGITRICE	HANDLE FOR FRYER LID	9,70
	03	RCK2012895	CESTINO CROM.17L PICC. 14.6X31X12	CHROMIUM-PLATED BASKET 17L	68,52
	05	RC01490000	CAMINO H115 FR L9	FLUE H115 FR L9	180,40
	06	RCK7060056	RUBINETTO A SFERA FF 1" 1700	SPHERICAL TAP FF 1" 1700	58,36
	07	RCK7090097	BRUCIATORE FRIGGITRICE 17LT	FRYER BURNER 17LT	33,32
	08	RCK2015383	BRUCIATORE PILOTA COMPLETO FRV_L9	PILOT BURNER FRV_L9	97,76
	11	RCK7020070	VALVOLA SIT 820 NOVA	VALVE BODY SIT 820 NOVA	213,20
	13	RC01784000	MANIGLIA VANO PROFI3520	HANDLE	39,47
	14	RC01492000	CRUSCOTTO E SOTTOMANOPOLA FR8_FG9	CONTROL PANEL FR8G9	98,30
	15	RC02099000	MANOPOLA TERMOSTATO FRIGGITRICE NERA	BLACK KNOB	9,05
	15	RC02101000	MANOPOLA TERMOSTATO FRIGGITRICE GRIGIA	GREY KNOB	9,05
	17	RCK6030015	INTERRUTTORE 2X16A COAS.4921015705	SWITCH	21,74
	18	RCK6010005	TERMOSTATO DI LAVORO PER FR L9	WORKING THERMOSTAT FR L9	52,52
	19	RCK6041059	TRASFORMATORE PER ACCENSIONE	TRANSFORMER FOR IGNITION	33,77
	20	RCK2012894	RETINA CROMATA FRIGGITRICE 339X304	GRID BOTTOM FOR FRYER TANK	31,00
	21	RCK2012896	CESTINO CROM.17L UNICO 30X31X12	CHROMIUM-PLATED BASKET 13L	80,43
	22	RC01788000	SOTTOMANOPOLA EL 2L NERO	UNDERKNOB	7,70
	22	RC02049000	SOTTOMANOPOLA EL 2L GRIGIO	GREY UNDERKNOB	7,18
*	23	RC00052000	LAMPADA SEGN.NEON FASTON ARANCIO 230V	SIGNAL LAMP	5,19
*	24	RC01782000	LAMPADA SEGN.NEON FASTON VERDE 230V	GREEN NEON LAMP 230V	6,09
*	25	RC01783000	PORTALAMPADA TRASPARENTE D10	TRANSPARENT LAMP HOLDER D10	5,30
	26	RCK2010152	TERMOSTATO DI SICUREZZA FRV_FG9	SAFETY THERMOSTAT FRV_FG9	92,35

L'azienda si riserva il diritto di apportare ulteriori aggiornamenti senza preavviso. / The data may be updated without prior warning