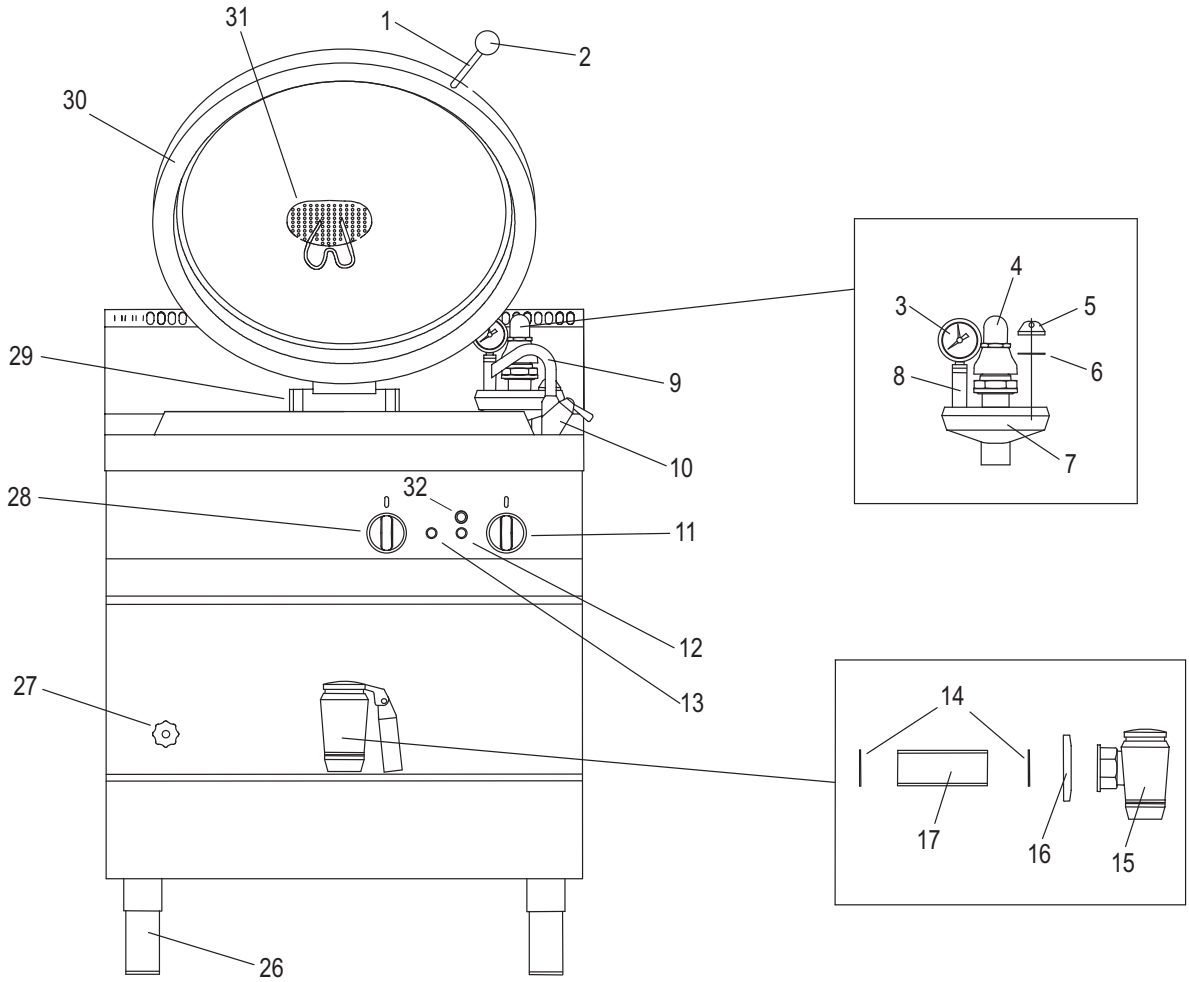
31
1
2
30
29
9
10
28
32
11
12
13
27
26
4
3
5
8
6
7
14
17
16
15

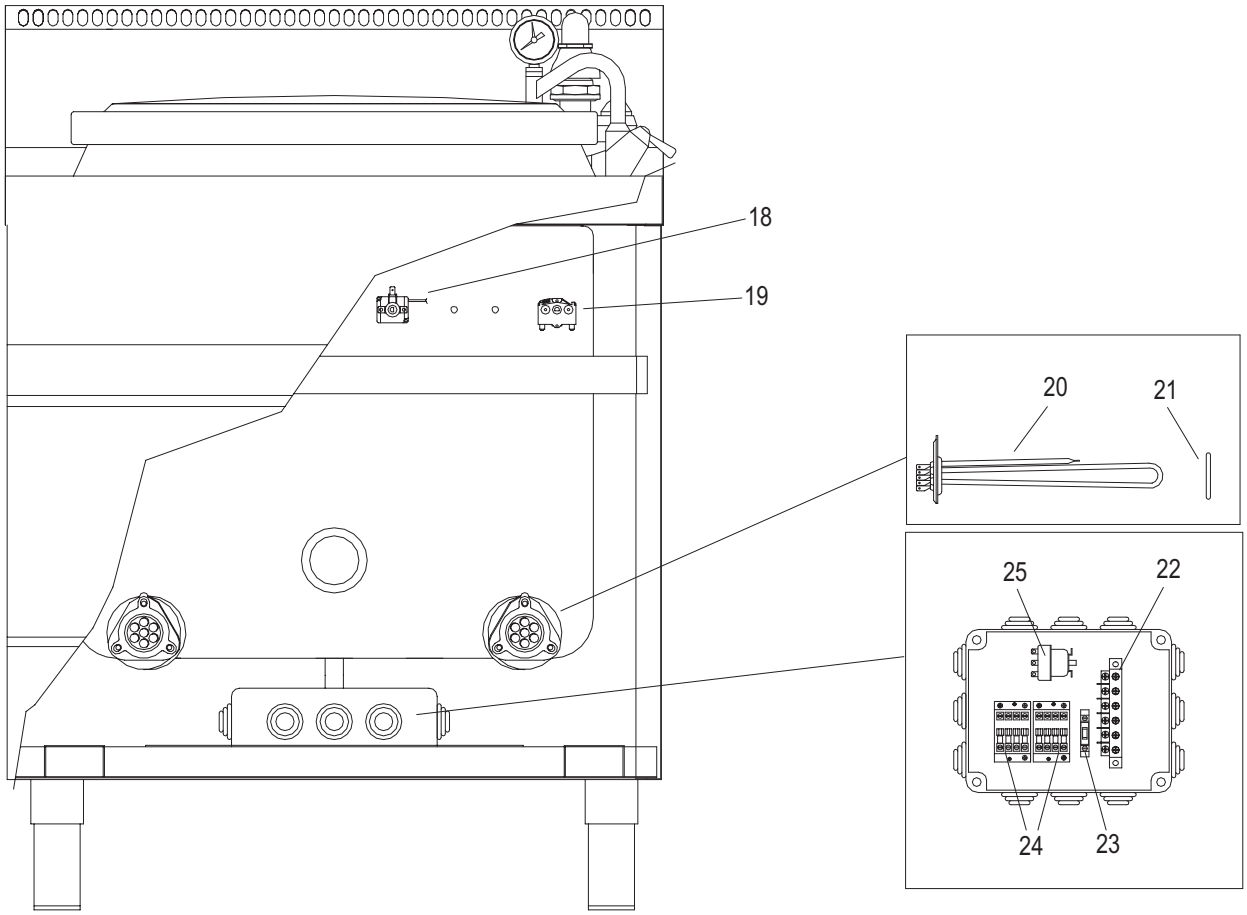
18
19
20
21
25
22
24
23

CODICI RICAMBIO PER FINITO / SPARE PARTS FOR THE FINISHED PRODUCT

Aggiornato al/Updated to 27/11/17

Artic./Item	Descrizione/Description	Modello/Model
316093	**PENTOLA ELETTRICA INDIRETTA 100LT** **100LT ELECTRIC BOILING PAN WITH INDIRECT HEATING**	**P81FIE9**

Cons./Recom.	Pos./Posit.	Ricambio/Replacement			Prezzo/Price List
	MB012000	RCMB012000	ASS.GRUPPO SOLLEV.VASCA	GROUP TILTING OF PAN	290,95
	01380000	RC01380000	TAPPO ACCESSO FISSAGGIO	COVER FOR FASTENING SCREWS	13,57
	40200150	RC40200150	LAMP.CRISTALLO ARANCIO 400V D12 C/NEON	ORANGE SIGNAL	4,19
	40200152	RC40200152	LAMP.CRISTALLO VERDE 400V D12 C/NEON	GREEN SIGNAL	4,19
	01	RC20200014	PROLUNGA PER IMPUGNATURA	HANDLE EXTENSION	18,49
	02	RC20200013	IMPUGNATURA A SFERA M10 D.41	HANDGRIP LID	4,62
	03	RC30300022	MANOMETRO 0/1 BAR D.60 1/4" VERT.	PRESSURE GAUGE	64,22
	04	RC30300014	VALVOLA DI SIC.0.5 BAR 3/4"	SAFETY VALVE	330,45
	05	RC10400061	TAPPO PER POLMONE DA 3/4"	PLUG FOR PLENUM CHAMBER	39,61
	06	RC10500110	O-RING DI.28 SP.3,53 RIF.4112 GB	O-RING O28	1,44
	07	RC30300062	POLMONE X GR.SIC.VERT.DA 3/4"	PLENUM CHAMBER	96,32
	08	RC10400058	PROLUNGA 3/8" CROMATA L=50MM	EXTENSION	10,93
	09	RC30200072	CANNA SNODABILE DIAM.18 L=110MM	WATER INLET PIPE	29,57
	10	RC30200070	GRUPPO RUB.MONOFORO CANNE LUNGHE P	SINGLE-HOLE COCK	171,39
	11	RC01563000	MANOPOLA SELETTORE PENTOLA EL.NERA	BOLING PAN BLACK KNOB	9,05
	11	RC01582000	MANOPOLA SELETTORE PENTOLA EL.GRIGIA	BOILING PAN GREY KNOB	
*	12	RC01782000	LAMPADA SEGN.NEON FASTON VERDE 230V	GREEN NEON LAMP 230V	6,09
*	13	RC00052000	LAMPADA SEGN.NEON FASTON ARANCIO 230V	SIGNAL LAMP	5,19
	14	RC10500060	GUARNIZ.TEFLON D60x46x2	TEFLON GASKET	4,97
	15	RC30200198	RUBINETTO DI SCARICO 2" CON DADO	DRAINAGE COCK WITH NUT	326,48
	16	RC10200002	BORCHIA PER RUBINETTO SCARICO 2"	ROUNDED ROSE FOR WATER COCK 2"	24,71
	17	RC10400006	NIPPLO DI SCARICO	DISCHARGED NIPPLE	57,12
	18	RC40100050	TERMOSTATO LAVORO MONOF.50°-150°C 1600	WORKING THERMOSTAT P70IE7	33,10

L'azienda si riserva il diritto di apportare ulteriori aggiornamenti senza preavviso. / The data may be updated without prior warning

Artic./Item	Descrizione/Description	Modello/Model
316093	**PENTOLA ELETTRICA INDIRETTA 100LT** **100LT ELECTRIC BOILING PAN WITH INDIRECT HEATING**	**P81FIE9**

Cons./Recom.	Pos./Posit.	Ricambio/Replacement			Prezzo/Price List
	19	RC40100004	COMMUTATORE EGO 0-1-2	SWITCH	50,18
	20	RC40400048	RESISTENZA TRIFASE PENTOLA P81FI_E9	HEATING ELEMENT P81FI_E9	204,01
	21	RC10500100	O-RING DI.47 SP.5,34 RIF.6187	O-RING O47MM	1,77
	22	RC40200016	MORSETTIERA 3F+N+TERRA FV122	TERMINAL BOARD	5,30
	23	RC40200084	FUSIBILE	FUSE	6,84
	24	RC40100023	TELERUTTORE 4P A9/25A AC1 230V 50HZ	REMOTE CONTROL SWITCH	89,27
	25	RC40100041	TERMOSTATO SICUREZZA 180°C 3F	SAFETY THERMOSTAT	123,80
	26	RC20100020	ASS.PIEDINO DA 2" H=165MM	FOOT	24,27
	27	RC30200050	RUBINETTO DI LIVELLO PENTOLA	TAP	64,69
	28	RC01564000	MANOPOLA TERMOSTATO PENTOLA EL.NERA	BOILING PAN BLACK KNOB	9,05
	28	RC01583000	MANOPOLA TERMOSTATO PENTOLA EL.GRIGIA	BOILING PAN THERMOSTAT GREY KNOB	
	29	RC20300096	CERNIERA O320	HINGE O320	515,25
	30	RCMP012000	COPERCHIO PENTOLA	BOILING PAN COVER	447,20
	31	RC30700122	FILTRO VASCA	BASIN FILTER	19,28
*	32	RC01783000	PORTALAMPADA TRASPARENTE D10	TRANSPARENT LAMP HOLDER D10	5,30

L'azienda si riserva il diritto di apportare ulteriori aggiornamenti senza preavviso. / The data may be updated without prior warning