DESPIECE TECNICO

Cocinas Vitrocerámicas
Fourneaux Vitrocéramiques
Glass-Ceramics Ranges
Cucine Vitroceramiche
Fogões Vitrocerâmicas
Ceranherde Tischgeräte

GAMA 900

Modelos:

CV9-20 AD
CV9-40 AD

Marzo 2011 March

FAGOR

FAGOR INDUSTRIAL

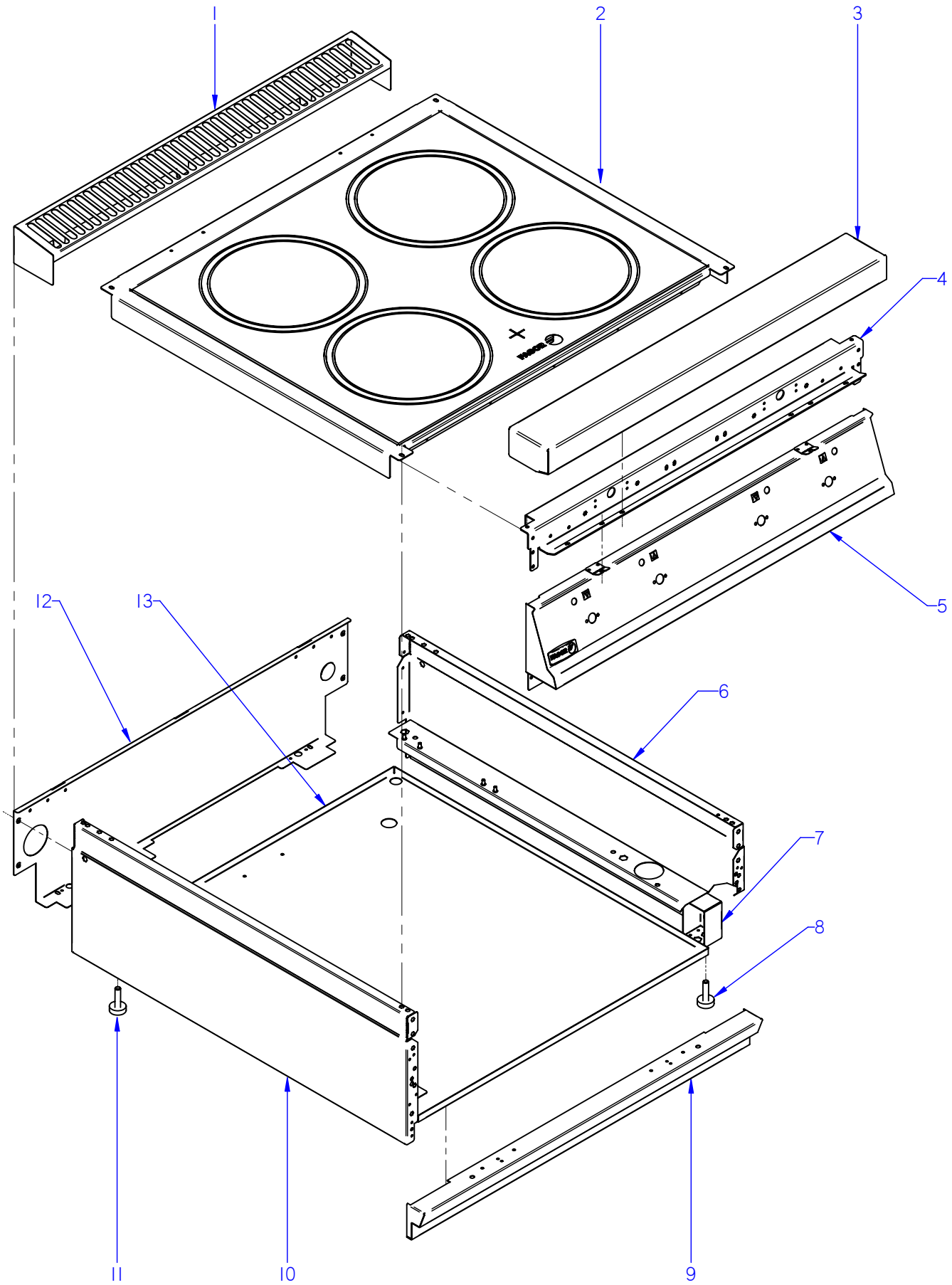

ITEM MARCADO EN COLOR = REPUESTO RECOMENDADO
COLOURED ITEM = RECOMMENDED SPARE PART

Nº plano / N º plane	Firma	Fecha / Date	Denominación / Denomination: MUEBLE / FITTING	Lamina / Sheet
C-2695		2011-03	COCINA / RANGES CV9-20 AD / CV9-40 AD	1

FAGOR
FAGOR INDUSTRIAL

MOD.	COCINAS / RANGES	ZONA / ZONE	MUEBLE / FITTING	PLANO DIAGRAM	C-2695

ITEM	CODIGO REFERENCE	DENOMINACION	DENOMINATION	CV9-20 AD	CV9-40 AD							ELIMINADO ELIMINATED	INTRODUCID. INTRODUCED	NOTAS
1	U965406000	EMBELLECEDOR CHIMENEA 1/2M	TRIM CHIMEMEY 1/2M	1	_									
1	U022851000	EMBELLECEDOR CHIMENEA 1M	TRIM CHIMEMEY 1M	_	1									
2	U175408000	ENCIMERA COMPLETA CV9-20	TOP CV9-20 COMPL.	1	_									
2	U175407000	ENCIMERA COMPLETA CV9-40	TOP CV9-40 COMPL.	_	1									
	Q012032000	TORNILLO EXAGONAL M5x15 A304	HEXAGONAL BOLT M5x15	4	6									
3	R045416000	ANTERIOR DE MESA 1/2 M	BENCH FRONT 1/2 M	1	_									
3	S105402000	ANTERIOR MESA 1 M	BENCH FRONT 1 M	_	1									
	Q152004000	TORNIL, APLASTADO M5x13 A304	FLAT HEADED BOLT M5x13 A304	2	2									
	Q302022000	ARANDELA 16x6x1,2 A304	WASHER 16x6x1,2 A304	2	2									
4	U172622000	ESCUADRA INTER. DE MESA 1/2M	INTER BRACKET. TABLE 1/2M	1	_									
4	U172618000	ESCUADRA INTER. DE MESA 1M	INTER BRACKET. TABLE 1 M	_	1									
	Q221342000	REMACHE EXAGONAL M5	HEXAGONAL RIVET M5	2	4									
	Q012032000	TORNILLO EXAGONAL M5x15 A304	HEXAGONAL BOLT M5x15	6	6									
	Q302022000	ARANDELA 16x6x1,2 A304	WASHER 16x6x1,2 A304	4	4									
	Q419005000	REMACHE 4x8 ALMG3 / ALUMINIO	RIVET 4X8 ALMG3 / ALUMINIUM	3	7									
	Q221341000	REMACHE EXAGONAL M4	HEXAGONAL RIVET M4	1	1									
	Q221345000	REMACHE EXAGONAL M10	HEXAGONAL RIVET M10	4	8									
5	U142814000	PORTAMANDOS CE9-20	CONTROL HOLDER CE9-20	1	_									
5	U172807000	PORTAMANDOS CE9-40	CONTROL HOLDER CE9-40	_	1									
	U022836000	ESCUDO FAGOR	FAGOR EMBLEM	1	1									
	Q221023000	CLIP SUJECIÓN RÁPIDA Ø5	RAPID CONNECT CLIP Ø5	2	2									
	Q152004000	TORNIL, APLASTADO M5x13 A304	FLAT HEADED BOLT M5x13 A304	2	2									
6	R062810000	PANEL LATERAL DERECHO	RIGHT SIDE PANEL	1	1									
	Q221343000	REMACHE EXAGONAL M6	HEXAGONAL RIVET M6	5	5									
	Q221342000	REMACHE EXAGONAL M5	HEXAGONAL RIVET M5	2	2									
	Q221342000	REMACHE EXAGONAL M5	HEXAGONAL RIVET M5	3	3									
7	U962627000	ESCUADRA AMARRE PATA AD	LEG FASTENING BRACKET AD	2	2									
	Q162030000	TUERCA EXAGONAL M5	HEXAGONAL NUT M5	4	4									
	Q302022000	ARANDELA 16x6x1,2 A304	WASHER 16x6x1,2 A304	4	4									
	X010503000	CIERRE MUELLE	LOCK SPRING	2	2									
8	Z200107000	PATA REGULABLE	ADJUSTABLE LEG	2	2									

MOD.	COCINAS / RANGES	ZONA / ZONE	MUEBLE / FITTING	PLANO DIAGRAM	C-2695

ITEM	CODIGO REFERENCE	DENOMINACION	DENOMINATION	CV9-20 AD	CV9-40 AD							ELIMINADO ELIMINATED	INTRODUCID. INTRODUCED	NOTAS
9	R062805000	ZOCALO COMPLETO 1/2M	COMPLETE SKIRTING 1/2M	1	_									
9	H352817000	ZOCALO COMPLETO	COMPLETE SKIRTING	_	1									
	Q151336000	TORNILLO SOPORTE GUIAS	TORNILLO SOPORTE GUIAS	2	2									
	Q221343000	REMACHE EXAGONAL M6	HEXAGONAL RIVET M6	2	2									
	Q152004000	TORNIL, APLASTADO M5x13 A304	FLAT HEADED BOLT M5x13	2	2									
	Q302022000	ARANDELA 16x6x1,2 A304	WASHER 16x6x1,2 A304	2	2									
10	R062811000	PANEL LATERAL IZQUIERDO	LEFT SIDE PANEL	1	1									
	Q221343000	REMACHE EXAGONAL M6	HEXAGONAL RIVET M6	5	5									
	Q221342000	REMACHE EXAGONAL M5	HEXAGONAL RIVET M5	2	2									
	Q221342000	REMACHE EXAGONAL M5	HEXAGONAL RIVET M5	3	3									
11	Z200107000	PATA REGULABLE	ADJUSTABLE LEG	2	2									
12	R042838000	PANEL POSTERIOR 1/2M AD	REAR PANEL 1/2M AD	1	_									
12	U042805000	PANEL POSTERIOR 1M AD	REAR PANEL 1M AD	_	1									
	Q419005000	REMACHE 4x8 ALMG3 / ALUMINIO	RIVET 4X8 ALMG3 / ALUMINIUM	4	4									
	Q152004000	TORNIL, APLASTADO M5x13 A304	FLAT HEADED BOLT M5x13 A304	2	2									
	X010503000	CIERRE MUELLE	LOCK SPRING	2	2									
13	U172813000	BASE INFERIOR CE AD	LOWER BASE CE AD	1	_									
13	U172812000	BASE INFERIOR 1M AD-900	LOWER BASE 1M AD-900	_	1									
	Q419005000	REMACHE 4x8 ALMG3 / ALUMINIO	RIVET 4X8 ALMG3 / ALUMINIUM	12	12									

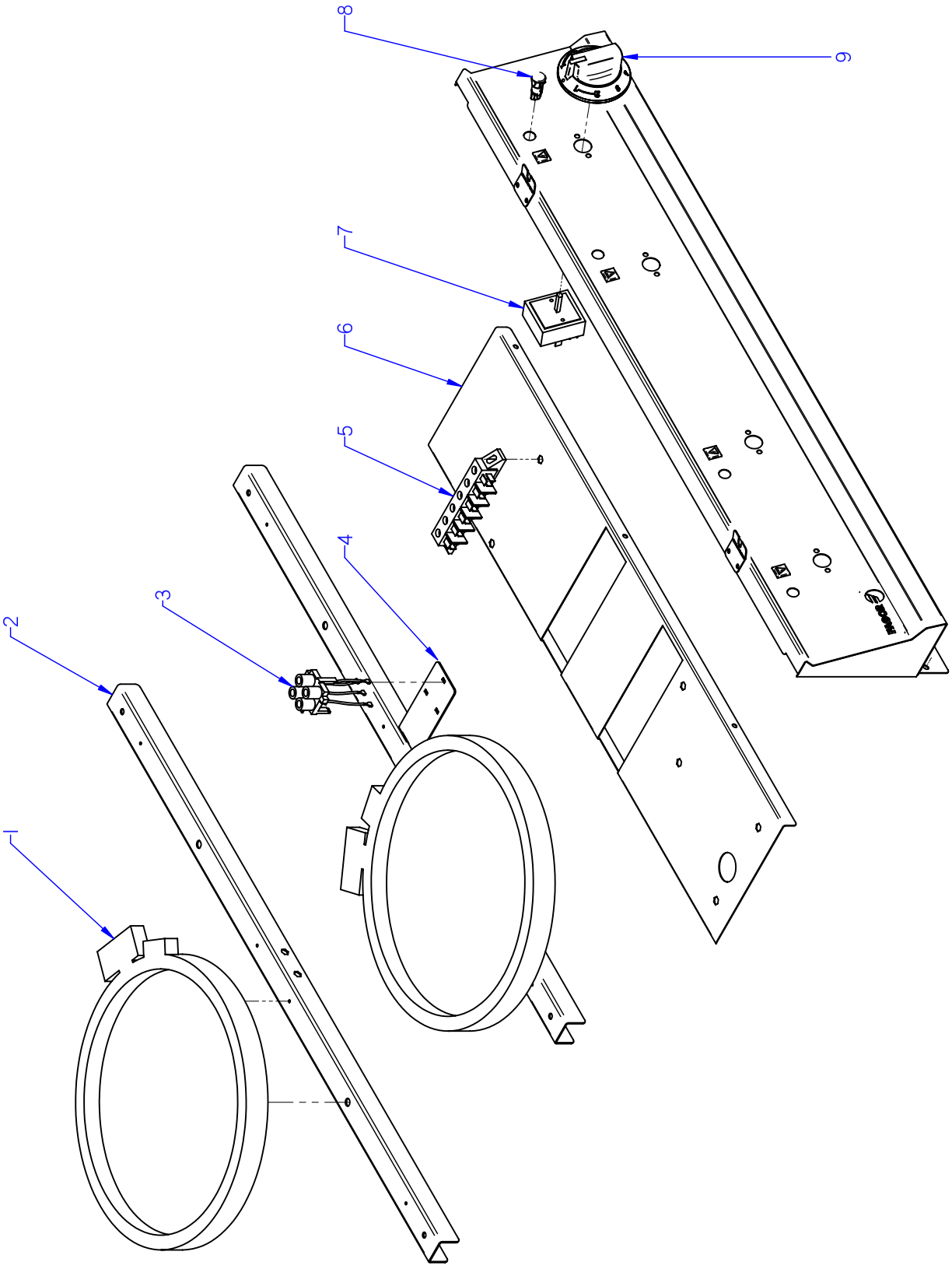

ITEM MARCADO EN COLOR = REPUESTO RECOMENDADO
COLOURED ITEM = RECOMMENDED SPARE PART

Nº plano / N º plane	Firma	Fecha / Date	Denominación / Denomination: PARTE FUNCIONAL ELECTRICA / ELECTRICAL FUNCTIONAL PART	Lamina / Sheet	
C-2696		2011-03	COCINA / RANGES CV9-20 AD / CV9-40 AD	2	FAGOR INDUSTRIAL

MOD.	COCINAS / RANGES	ZONA / ZONE	PARTE FUNCIONAL ELECTRICA ELECTRICAL FUNCTIONAL PART	PLANO DIAGRAM	C-2696

ITEM	CODIGO REFERENCE	DENOMINACION	DENOMINATION	CV9-20 AD	CV9-40 AD							ELIMINADO ELIMINATED	INTRODUCID. INTRODUCED	NOTAS
1	U173008000	FOCO RADIANTE Ø300mm	RADIANT PLATE Ø300mm	2	4									
2	U172608000	SOPORTE FOCO CV9-20	PLATE SUPPORT CV9-20	2	_									
2	U172606000	SOPORTE FOCO CV9-40	PLATE SUPPORT CV9-40	_	2									
	Q262030000	ARAND. GROW. A5 A304	WASHER GROW. A5 A304	4	4									
	Q162030000	TUERCA EXAGONAL M5	HEXAGONAL NUT M5	4	4									
	Q082005000	TORNILLO CHAPA 4,2X13	SHEET METAL SCREW 4.2X13	8	8									
3	J243010000	LAMPARAS DE CALOR RESIDUAL	RESIDUAL HEAT LAMPS	1	1									
4	U172623000	SOP. LAMPARAS CALENT. CV9-20	HEAT LAMPS SUPPORT CV9-20	1	_									
4	U172620000	SOP. LAMPARAS CALENT. CV9-40	HEAT LAMPS SUPPORT CV9-40	_	1									
	Q221342000	REMACHE EXAGONAL M5	HEXAGONAL RIVET M5	2	2									
	Q302022000	ARANDELA 16x6x1,2 A304	WASHER 16x6x1,2 A304	2	2									
	Q012032000	TORNILLO EXAGONAL M5x15 A304	HEXAGONAL BOLT M5x15	2	2									
5	R253044000	REGLETA AUXILIAR FV-122	AUXILIARY TERMINAL STRIP FV-1	1	1									
6	U172621000	ESCUADRA SOPORTE REGLETA	SUPPORT BRACKET TERMINAL	1	_									
6	U172619000	ESCUADRA SOPORTE REGLETA	SUPPORT BRACKET TERMINAL	_	1									
	Q419005000	REMACHE 4x8 ALMG3 / ALUMINIO	RIVET 4X8 ALMG3 / ALUMINIUM	2	3									
7	U173013000	REGULADOR DE ENERGIA	ENERGY REGULATOR	2	4									
	Q151320000	TORNILLO ALOMADO M4x6 H.ZINC.	CURVED SCREW M4X6 H. ZINC	4	8									
8	R693056000	PILOTO AMBAR 41227000A4	AMBER PILOT 41227000A4	2	4									
9	U173007000	MANDO MONTADO Ø6	MOUNTED CONTROL Ø6	2	4									

MOD.	COCINAS / RANGES	ZONA / ZONE	VARIOS / MISCELLANEOUS	PLANO DIAGRAM	

ITEM	CODIGO REFERENCE	DENOMINACION	DENOMINATION	CV9-20 AD	CV9-40 AD							ELIMINADO ELIMINATED	INTRODUCID. INTRODUCED	NOTAS
	U176502000	FOLLETO DE INSTRUCIONES CV	INSTRUCTION LEAFLET CV	1	1									
	U173011000	ESQUEMA TEORICO CV9-20	THEOR. DIAGRAM CV9-20	1	_									PLANO HB-81134
	U173010000	ESQUEMA TEORICO CV9-40	THEOR. DIAGRAM CV9-40	_	1									PLANO HC-82372
	U173012000	ESQUEMA MONTAJE CV-900	ASSEMBLY DIAGRAM CV-900	1	1									PLANO HC-82373
	U173009000	CABLEADO CV-900	WIRING CV-900	1	2									
	J113006000	CABLEADO PILOTOS CALOR RES.	WIRING PILOT RESIDUAL HEAT	1	1									

CV 9 - 20

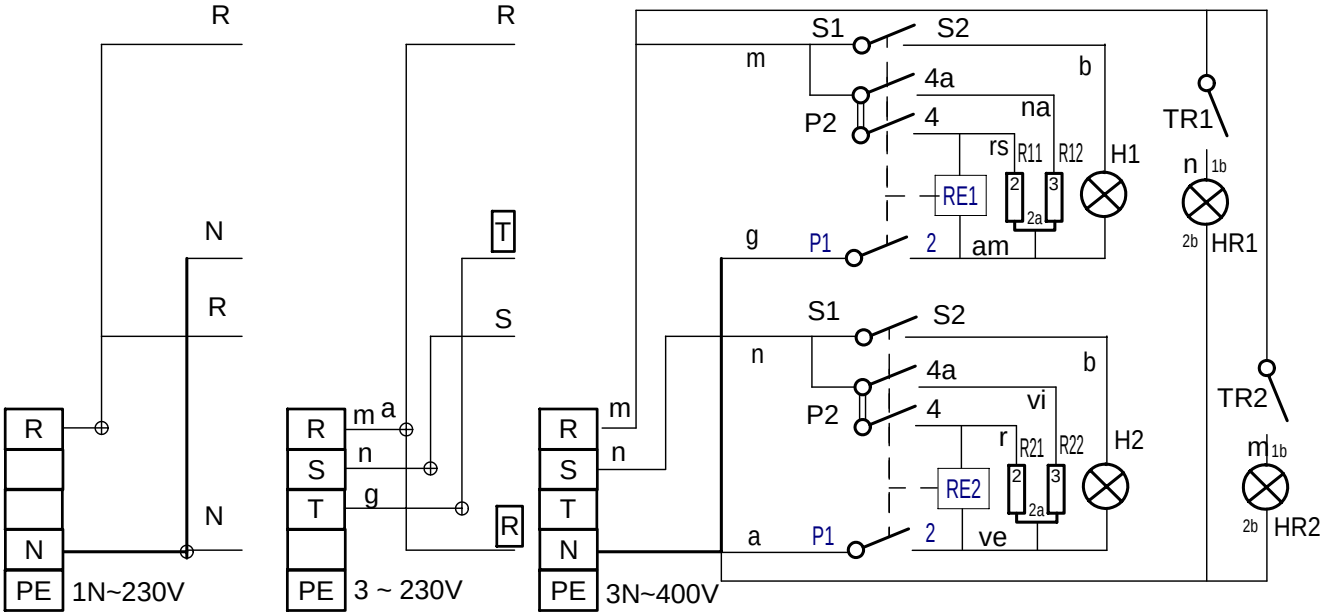

	% ±2%	P1 - 2 TON	P1 - 2 TON+TOF	P2-4	P2-4a	S1-S2
0	0	0	∞			
30°	6%	4"	38"	X		X
70°	15%	7"	29"	X		X
110°	30%	13"	32"	X		X
150°	75%	45"	60"	X		X
154°	100%	∞	∞	X		X
206°	100%	∞	∞	X	X	X
210°	75%	45"	60"	X	X	X
250°	30%	13"	32"	X	X	X
290°	15%	7"	29"	X	X	X
330°	6%	4"	38"	X	X	X

U173011000

a = azul-blue
n = negro-black
am = amarillo - yellow
r = rojo-red
vi = violeta - violet
rs =rosa - pink
g = gris-grey
am/ve = amarillo/verde
m = marron-brown
- yellow/green

TRX : Termostato Calor residual / Residual heating termostat

HX: Lámpara funcionamiento / Operating Lamp

REX: Regulador de energia / Energy Regulatory

HRX: Luz Calor residual / Residual heat lamp

RX: Resistencia de Calentamiento / Resistance heating

-	Esquema Teorico CV 9- 20	-	-	U173011000	-
Zk./Nº	Pieza	Cant.	Materiala/Material	Klas. zk/Nº Clas.	Gainazal akabera/Tratamiento
Zk./Nº	Aldaketa/Modificaciones		Nork proposatua/Propuesta de	Data/Fecha	Perdoi orokorrak Tolerancias generales
-	-		-	-	< 5 ± 0.2 / 50 ÷ 100 ± 0.8
-	-		-	-	5 ÷ 25 ± 0.4 / >100 ± 1
-	-		-	-	25 ÷ 50 ± 0.6 / α ± 1
-	-		-	-	

	Sinadura/Firma	Data/Fecha
Marraztua/Dibujado	M.Maillo	2010-03-31
Proiektatua/Proyectado	M.Maillo	2010-03-31
Egiaztatua/Comprobado	I.Alberdi	2010-03-31

FAGOR

Fagor Industrial,Koop.Elk, Mugatua

Gainazal perdoia
Mecanizado superficial

—

Eskala/Escala

-

COCINA VITROCERAMICA

Plano Zk./Plano Nº

HB -81134

- Zk. ord. du

- Zk.gaitik ord.

Plano hau ezin daiteke erabili, ez berriztatu, gure baimenik gabe.

CV 9 - 40

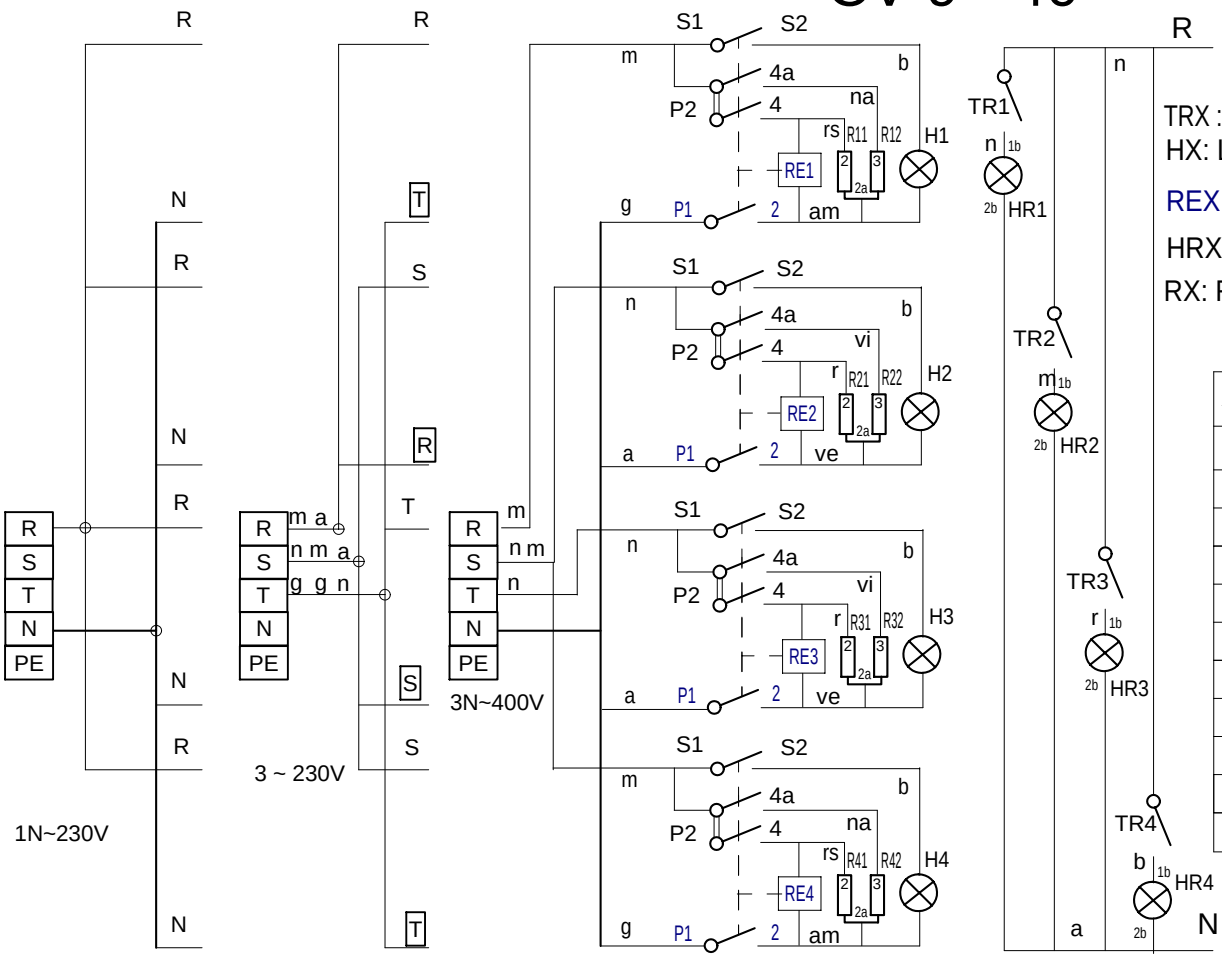

TRX : Termostato Calor residual / Residual heating termostat
HX: Lámpara funcionamiento / Operating Lamp
REX: Regulador de energia / Energy Regulatory
HRX: Luz Calor residual / Residual heat lamp
RX: Resistencia de Calentamiento / Resistance heating

	% ±2%	P1 - 2 TON	P1 - 2 TON+TOF	P2-4	P2-4a	S1-S2
0	0	0	∞			
30°	6%	4"	38"	X		X
70°	15%	7"	29"	X		X
110°	30%	13"	32"	X		X
150°	75%	45"	60"	X		X
154°	100%	∞	∞	X		X
206°	100%	∞	∞	X	X	X
210°	75%	45"	60"	X	X	X
250°	30%	13"	32"	X	X	X
290°	15%	7"	29"	X	X	X
330°	6%	4"	38"	X	X	X

a = azul-blue
am = amarillo - yellow
vi = violeta - violet
g = gris-grey
m = marron-brown
n = negro-black
r = rojo-red
rs =rosa - pink
am/ve = amarillo/verde - yellow/green

U173010000

-	Esquema Teorico CV 9- 40	-	-	U173010000	-
Zk./Nº	Pieza	Cant.	Materiala/Material	Klas. zk/Nº Clas.	Gainazal akabera/Tratamiento
Zk./Nº	Aldaketa/Modificaciones		Nork proposatua/Propuesta de	Data/Fecha	Perdoi orokorrak Tolerancias generales
-	-		-	-	< 5 ± 0.2 / 5 ÷ 25 ± 0.4 / 25 ÷ 50 ± 0.6 / 50 ÷ 100 ± 0.8 / >100 ± 1 / α ± 1
-	-		-	-	
-	-		-	-	
-	-		-	-	

	Sinadura/Firma	Data/Fecha
Marraztua/Dibujado	M.Maillo	2010-03-31
Proiektatua/Proyectado	M.Maillo	2010-03-31
Egiaztatua/Comprobado	I.Alberdi	2010-03-31

FAGOR
Fagor Industrial,Koop.Elk, Mugatua

Gainazal perdoia Mecanizado superficial
—

Eskala/Escala
-

COCINA VITROCERAMICA

Plano Zk./Plano Nº
HC-82372

- Zk. ord. du
- Zk.gaitik ord.

Plano hau ezin daiteke erabili, ez berriztatu, gure baimenik gabe.

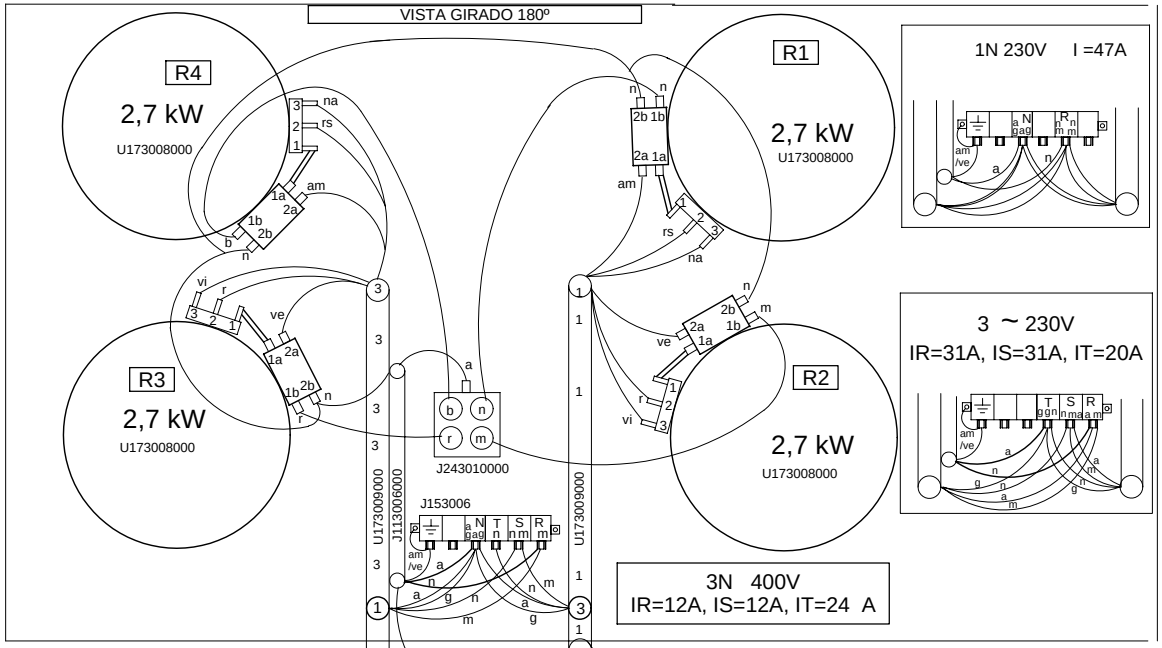

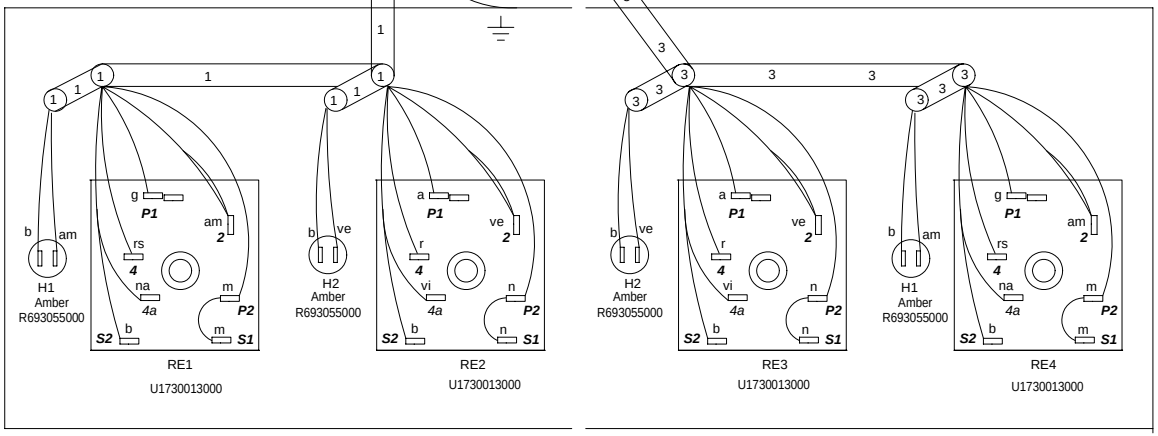

CV 9 - 40

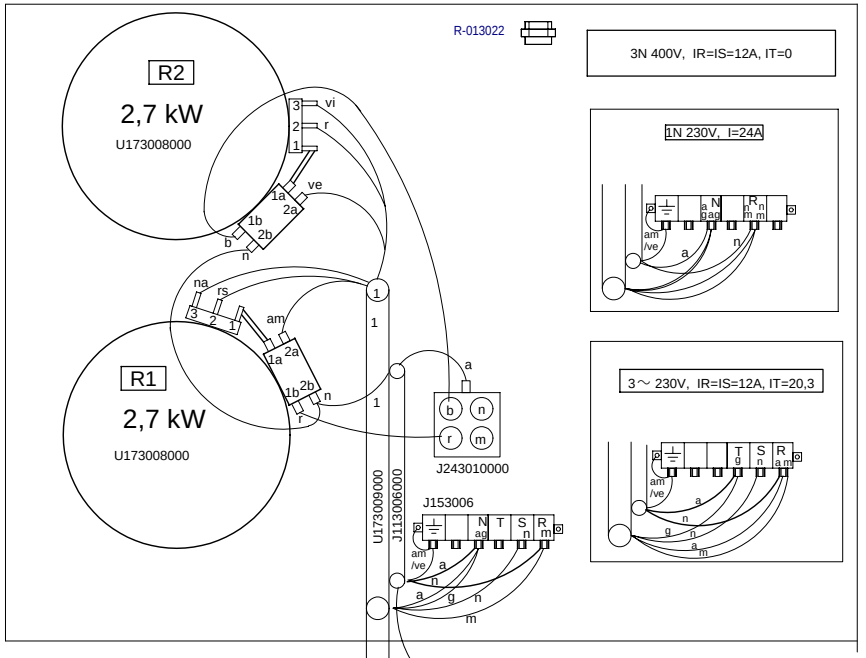

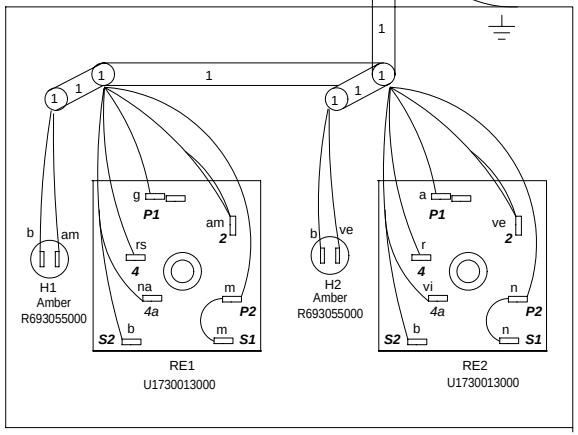

CV 9 - 20

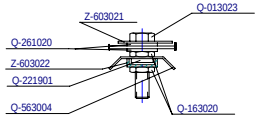

-	**Plano Montaje CV 9-20,CV 9-40**	-	-	**U173012000**	-
Zk./Nº	Pieza	Cant.	Materiala/Material	Klas. zk/Nº Clas.	Gainazal akabera/Tratamiento
Zk./Nº	Aldaketa/Modificaciones		Nork proposatua/Propuesta de	Data/Fecha	Perdoi orokorrak Tolerancias generales
					< 5 ± 0.2 / 50 ÷ 100 ± 0.8
-	-		-	-	5 ÷ 25 ± 0.4 / >100± 1
-	-		-	-	25 ÷ 50 ± 0.6 / α ± 1
-	-		-	-	

	Sinadura/Firma	Data/Fecha
Marraztua/Dibujado	**M.Maillo**	**2010-03-31**
Proiektatua/Proyectado	**M.Maillo**	**2010-03-31**
Egiaztatua/Comprobado	I.Alberdi	**2010-03-31**

FAGOR
Fagor Industrial,Koop.Elk, Mugatua

Gainazal perdoia Mecanizado superficial —

Eskala/Escala: -

COCINA VITROCERAMICA

Plano Zk./Plano Nº: HC-82373

Plano hau ezin daiteke erabili, ez berriztatu, gure baimenik gabe.

- Zk. ord. du
- Zk.gaitik ord.