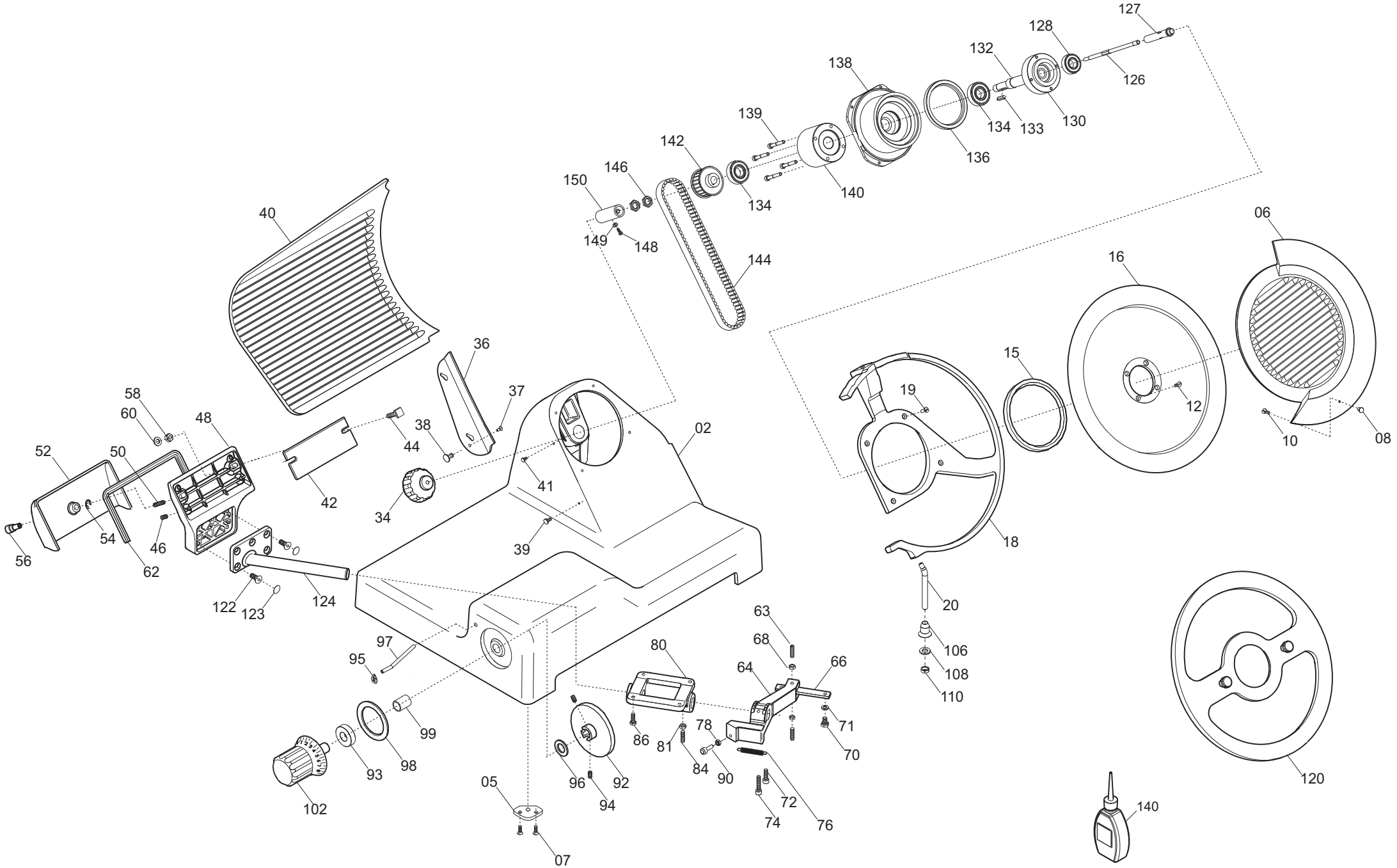
127
128
132
126
138
130
139
134
133
142
136
146
150
140
134
149
148
144
40
06
16
36
15
37
19
58
60
48
38
12
44
02
52
50
10
08
41
42
34
54
46
39
18
56
62
122
123
124
20
63
97
68
106
95
80
64
66
108
110
99
78
71
86
81
70
93
98
84
90
96
92
120
102
05
94
72
140
74
76
07

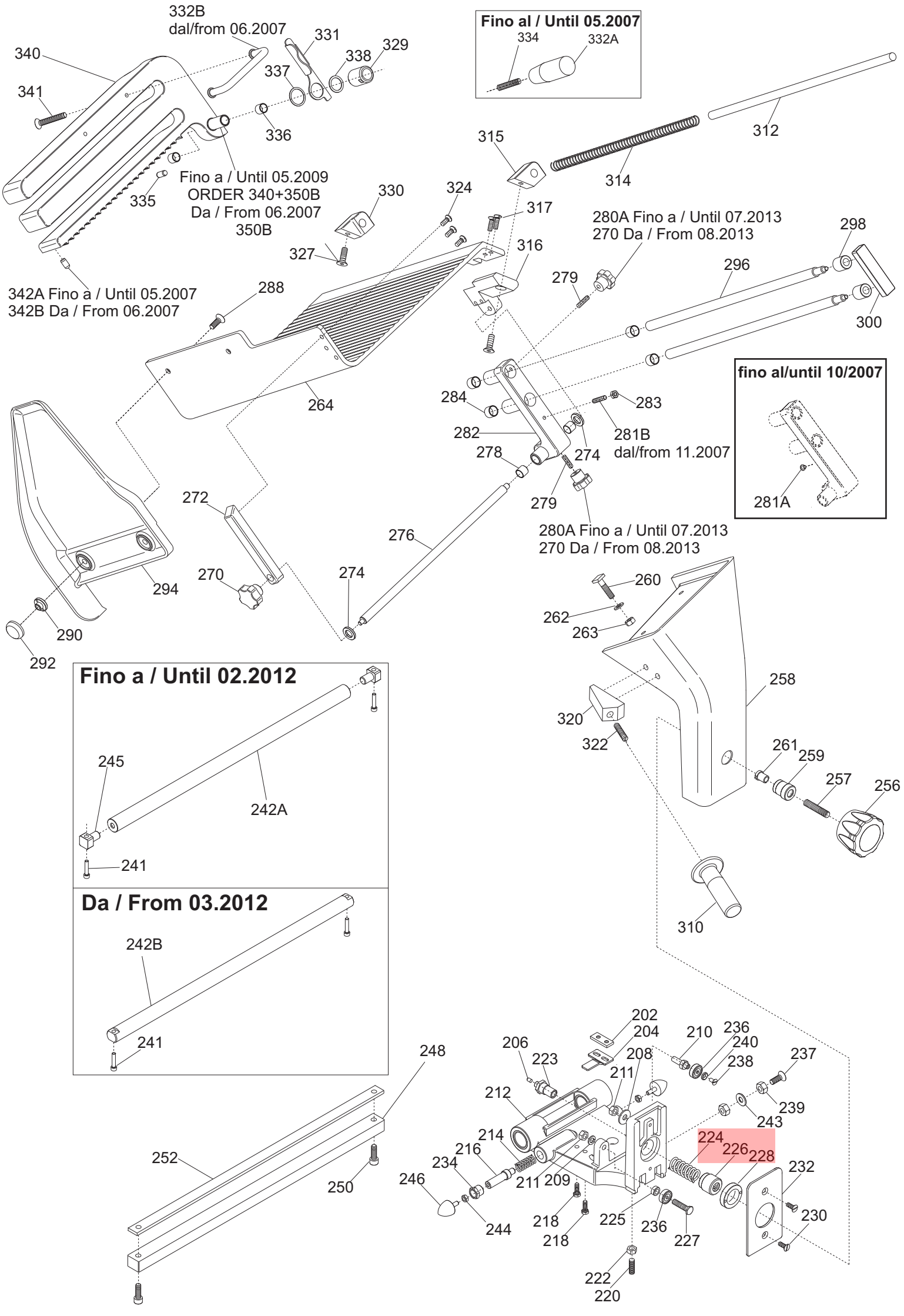
332B
dal/from 06.2007
331
329
338
337
340
341
336
335
Fino a / Until 05.2009
ORDER 340+350B
Da / From 06.2007
350B
330
324
317
327
316
342A Fino a / Until 05.2007
342B Da / From 06.2007
288
264
Fino al / Until 05.2007
334
332A
315
312
314
280A Fino a / Until 07.2013
270 Da / From 08.2013
298
296
279
300
fino al/until 10/2007
284
283
282
281B
dal/from 11.2007
278
274
281A
272
276
270
274
279
280A Fino a / Until 07.2013
270 Da / From 08.2013
294
290
292
260
262
263
258
320
322
261
259
257
256
310
Fino a / Until 02.2012
245
242A
241
Da / From 03.2012
242B
241
248
252
250
202
204
206
223
210
236
240
208
238
237
211
212
239
243
214
224
226
228
216
234
211
209
232
246
244
218
218
225
236
227
230
222
220

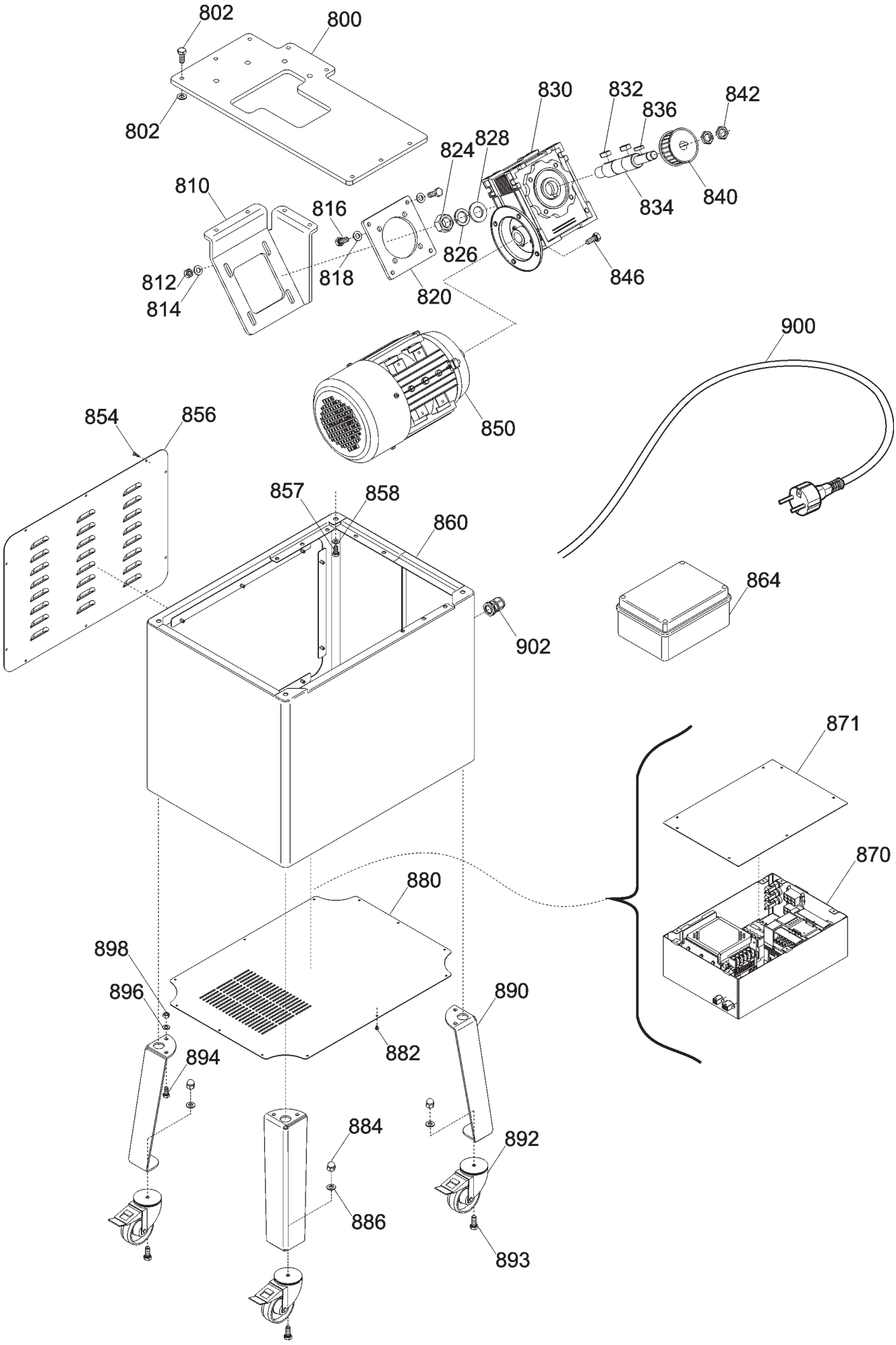
802
800
802
830
832
836
842
824
828
834
840
810
816
826
812
818
820
846
814
900
850
854
856
857
858
860
902
864
871
870
880
898
896
890
894
882
884
892
886
893

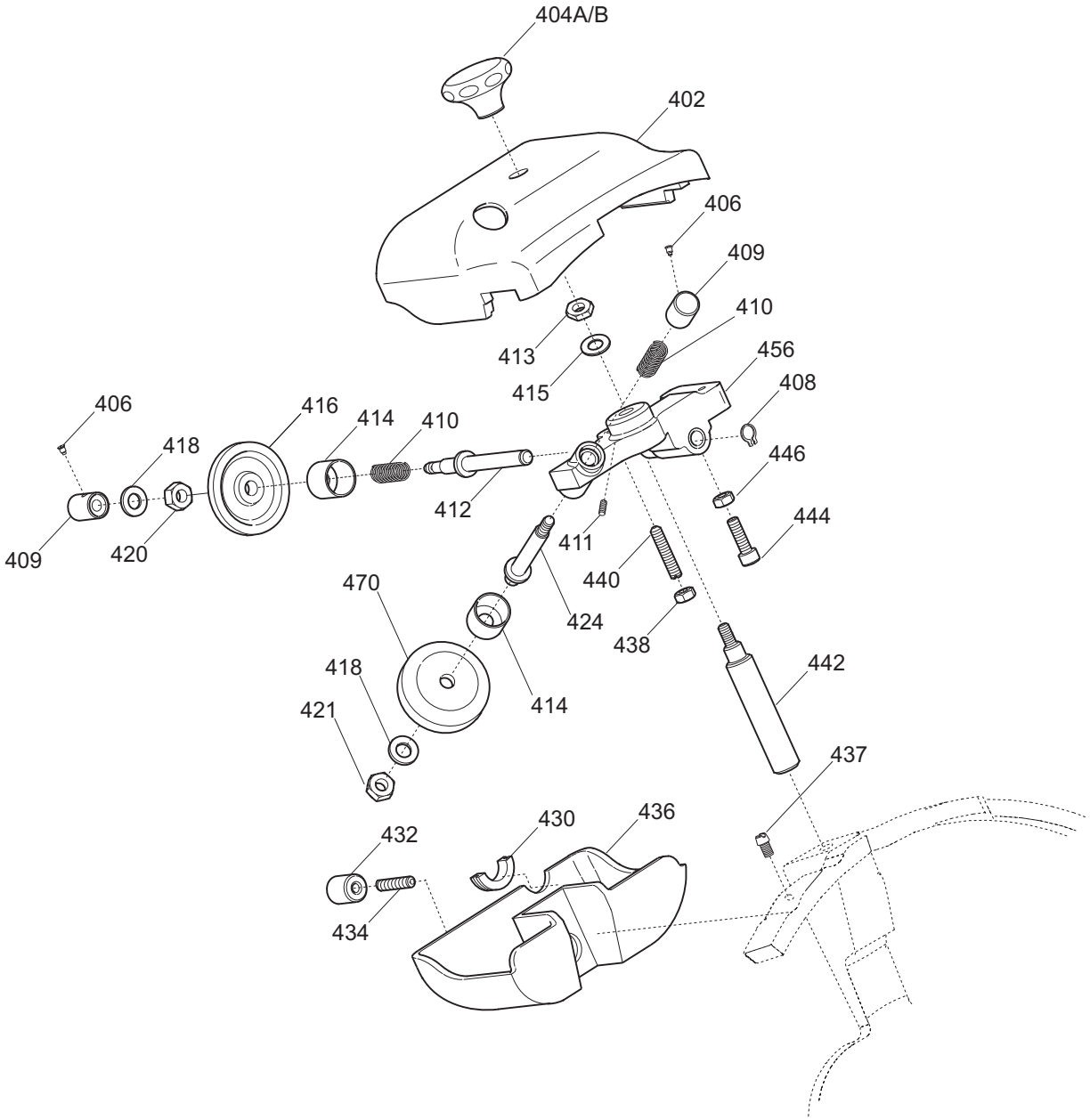
404A/B
402
406
409
410
413
415
456
408
446
444
440
438
442
437
406
418
409
420
416
414
410
412
411
424
470
418
421
414
430
436
432
434

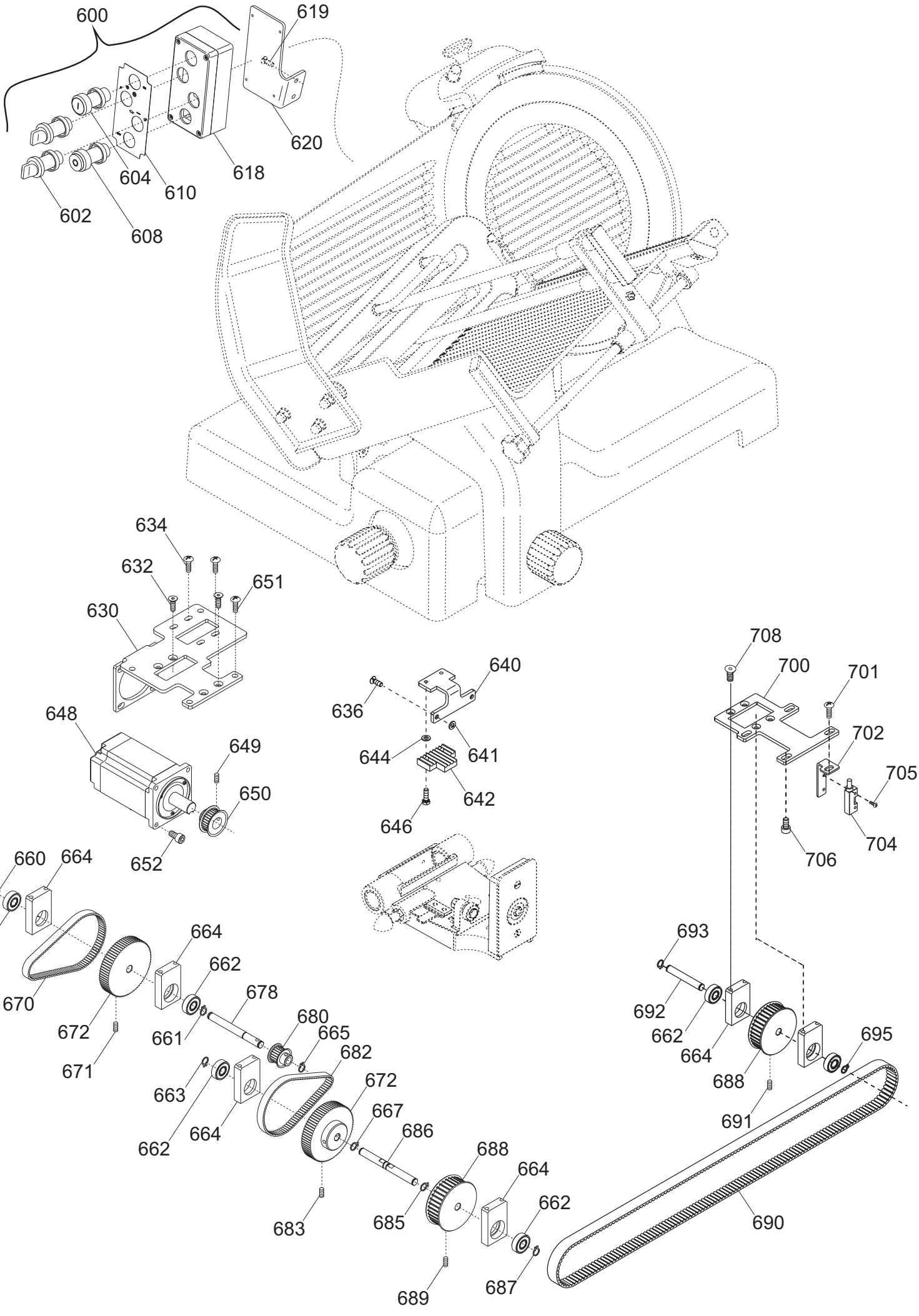
600
619
620
618
604
610
602
608
634
632
651
630
640
636
644
641
642
646
648
649
650
652
708
700
701
702
705
704
706
660
664
662
670
672
671
664
662
661
678
680
665
682
663
662
664
672
667
686
683
685
688
664
662
687
689
693
692
662
664
688
691
695
690

GALILEO 350 POWER TOP CE tav.1

Riferime	Nome prodotto	Codice
2	CASSA 350-385 GLL INGR. OSS	19510164I
5	PIASTRINA PIEDINI LNR 350 DAL 05	19540656.05
6	PARALAMA CE 350 PLD-GLL-LNR OSS	195102097
7	VITE TSP- DIN 963 M 5X14	IX2963005014
8	POMELLO PARALAMA _ LAV	19021110
10	VITE TSP- DIN 963 M 4X12	IX2963004012
12	VITE TSP- DIN 963 M 5X16	IX2963005016
15	ANELLO TENUTA 115X135X10 SC NBR	195621364
16	LAMA 350 - 57/4/280 G&B F.ESTR.	18350574280GF
18	AN.PR.LAMA 350 GLL	19513064
19	VITE TSP- DIN 963 M 5X16	IX2963005016
20	PERNO X ANELLO GLL 350	19534074
34	MAN. TIR.PARALAM. LNR	19522610
36	PARAFETTA GLL LAMA SPEC.350	19531057A
37	VITE TSP- DIN 963 M 4X08	IX2963004008
38	POMELLO PARALAMA _ LAV	19021110
39	PRIGIONIERO PARAF.LNR MNZ 250/385	19336052
40	VELA 350 GLL Y11 OSSIDATA	19510364.11
41	PRIGIONIERO PARAF.LNR MNZ 250/385	19336052
42	PIASTRINA ZINC.REG. VELA GLL 350	19540648
44	VITE BLOCC.VELA TQ 8 X 42 GLL BIZ	19335007BZ
46	VITE SENZA TESTA DIN 913 M 6X12 CE	IX2913006012
48	SUP.VELA GLL 350-385 OSS	19510764
50	VITE SENZA TESTA DIN 913 M 6X20 CE	IX2913006020
52	COP.SUP.VELA 350-385 GLL. OSS	19512264
54	ANELLI ARRESTO DIN 471 D 08E	IX2471008
56	MANOP.IX.COPERC.SUPP.VELA LNR	19335021
58	DADO ES. DIN 934 M 8	IX2934008
60	RONDELLA PIANA DIN 125 D 8	IX2125008
62	GUARN. COPER.SUP.VELA GLL 350-385	19563064
63	PRIGI.MOV.OT.M12 LEO-GALL.350/385	19337064
64	MOVIMENTO VELA LNR PR.FUS. 350 LAV	19500160
66	PIASTRINA MOV. LNR-GLL DAL 07	19540654.07
68	DADO GRANO REG.MOV.LNR-GLL 350/385	19533664
70	VITE TE DIN 933 M 6X14 T.F.	IX2933006014
71	RONDELLA PIANA DIN 125 D 6	IX2125006
72	VITE TCEI DIN 912 M 6X20	IX2912006020
74	VITE TCEI DIN 912 M 8X40	IX2912008040
76	MOLLA MOVIMENTO LNR 350-385	19390756
80	SUPP.BOCCOLE PR.FUSIONE LNR LAV.	19500164
81	DADO ES. DIN 934 M 6	IX2934006
84	PRIGIONIERO 6 X 25 OTTONE	19337002
86	VITE TE DIN 933 M 6X18 T.F.	IX2933006018
90	RULLINO MOVIMENTO LNR 350-385	19336074
92	CAMMA LNR 350-385 CONICA LAVORATO	19563554LV
93	DISTANZIALE MAN.GRAD.ALLU. LNR	19561254
95	TARGHETTA OIL.S.	19420175

96	RONDELLA ONDULATA 19	19342006
97	TUBETTO OLIATORE 350-370	19553009
99	BOCCOLE AUTOLUBR.18.20.20	19324108
102	MAN. NUM. LNR 350-385	19522600
106	GHIERA SUPP ANELLO LNR 300-385	19534066
108	RONDELLA F.LARGA DIN 9021 D 8X24	IX29021008024
110	DADO ES. DIN 934 M 8	IX2934008
120	DISCO ESTRATTORE LAMA PER 350	19702512
122	VITE TSPEI DIN 7991 M 8X18	IX27991008018
123	TAPPO VITI PERNO SUP.VELA GLL	19560134
124	ASS.PERNO MOV.+SUPP.VELA GLL D.11	19530766.11
126	ASTINA TIRANTE PARALAMA GLL ING	19530565
127	ALBERINO PORTA ASTINA TIR. GLL ING.	19530566
128	CUSC.PUL.FLAN.GLL-PLD ING.6203 2RS	19320203
130	FLANGIA ATTACCO LAMA PLD-GLL INGR.	19530146
132	ALBERO TRASCINAM.LAMA GLL PWR	19540175
133	LINGUETTE DIN 6885/A 6X6X20	IX26885A060620
134	CUSCINETTO 6204 2RS NTN	19320265
136	ANELLO TENUTA 80X100X10 SC NBR	195621366
138	FLANG. SUPP.RIDUTT.GLL.INGR.350 LAV	19021465
140	BLOCCH.SUPP. PULEGGIA GLL PWR LAV.	19027570
142	PUL.DENT.TRASM.GLL PWR 22 D. 8M 20	19500470
144	CINGH.DENT.TRASM.LAMA HTD 8M 20 720	19310370
146	DADO ALBERO TRASCINAMENTO GLL	19533864
148	VITE TE DIN 933 M 6X16 T.F.	IX2933006016
149	RONDELLA PIANA DIN 125 D 6	IX2125006
150	TUBETTO BLOCCA TIR.PARAL. GLL PWR	19530174
202	PIAST. SGANCIO FILET.AFF.CE	19533200
204	PIAST. SGANCIO CARR. LNR-GLL	19533254
206	PUNTALE SGANCIO 300-385 CE	19565001
208	RONDELLA GROWER UNI 1751 D 8	IX21751008
209	RONDELLA PIANA DIN 125 D 8	IX2125008
210	PERNO ECCEN CUSCINETTO LNR 350	19540808
211	DADO ES. DIN 934 M 8	IX2934008
212	CARRELLO GLL/LNR BOC.GHISA LAV.PFUS	19500556
213	DADO ES. DIN 934 M 6	IX2934006
214	MOLLA PARACOLPO LNR 350-385	19390754
216	PISTONCINO PARAC. LNR 350	19531356
220	PRIGIONIERO M8 OTTONE CARR.LNR 350	19337054
223	ESAGONO PER SGANCIO LNR 350-385	19534038
224	MOLLA PER SGANCIO 300-370 CE	19390601
225	RONDELLA DIST CUSC LNR 350-385	19346056
226	BUSSOLA FIL.X SGANC 350-385 LNR	19534026
227	PERNO CUSCINETTO LNR 350-385	19540807
228	GHIERA FILET.ESTER. 300-330 CE	19534030
230	VITE TE DIN 933 M 6X16 T.F.	IX2933006016
232	PIASTRINA CARRELLO 350-370 CE	19533009
234	BUSSOLA PARACOLPO 350-385 LNR	19538054
236	CUSCINETTO CARR. 6000 2RS R11	19320154
238	VITE TSPEI DIN 7991 M 6X16	IX27991006016

240	RONDELLA X PERNO CUSC. LNR 350	19346054
241	MAGNETE NEODINIO SO	LF1033303
242	BARRA TONDA CARR. LNR 350-385 Y12	19530654.12
244	DADO ES. DIN 934 M 6	IX2934006
246	PARAC.CARRELLO D.25X25-M6X17 PARAB.	19560154
248	BARRA QUADRA 350-385 LNR	19540154
250	VITE TCEI DIN 912 M 8X20	IX2912008020
252	PIASTRINA IX TEMPR.LNR 350-385	19530854X
254	QUADRETTO BARRA TONDA LNR	19541745
256	MAN. BLOCCA GAMB. LNR	19522615
257	VITE SENZA TESTA DIN 913 M 10X50 CE	IX2913010050
258	GAMBO GLL 350 OSSIDATO	19510664
259	BUSSOLA INOX GAMBO 350-385 LNR	19534023
260	VITE BLOCC.VELA TQ 8 X 38 AF 350	19335007
261	BUSS.FRES FERMA MAN.300-370 CE	19534016
262	RONDELLA F.LARGA DIN 9021 D 8X24	IX29021008024
263	DADO ES. DIN 934 M 8	IX2934008
264	PIATTO GLL NETTUNO 350-385 OSSIDATO	19510420
270	MANOPOLA TIR.PAR.M6 5L MRR NERO	19562502
272	BLOCCH.SCORRIM.SPOND.NETTUNO GLL	19526065
274	GOMMINO PARAC.D.12 SG300 DAL 2001	19560103
276	ASTINA.SCORR.SPOND.NETT.GLL 350-385	19530421
278	BOCCOLE AUTOLUBR.12.14.12 DAL 01	19324102
280	POMELLO BLOC.CAPPO. M6 5 LOBI	19562601
281A	FUNGHETTO MOVIMENTO D8,5XHT2	19563201
281B	PRIGIONIERO PLASTICA M6X30 GLL	19566864
282	SUPPORTO ASTE NETTUNO GLL OSS.	19510521
283	DADO PLASTICA M6 GLL	19566866
284	BOCCOLE AUTOLUBR.14.16.12	19324104
288	VITE SVASATA PARAMANO GLL	19335064
290	DADO FISSAGG. PARAMANO GLL	19533764
292	CUPOLA COPRI DADO GLL	19533765
294	P.MANO POLIC. PIATTO GLL 350-385	19562344
296	ASTA BLOCCA PRODOT.NETT.GLL 350-385	19530422
298	DISTANZ.IMPUGNATURA SPOND. GLL	19533964
300	BLOCCH.IMPUGN.SPONDINA NETTUNO GLL	19526064
308	ELSA PRESSAMERCE LNR OSSIDATO	19522640
310	MAN. PRESSAMERCE LNR OSSIDATO	19522645
312	ASTINA STAFFA PIAT.NETT.GLL 350-385	19530420
314	MOLLA ASTINA 12 NETTUNO GLL L=403	19390408
315	BLOCCH.DRITTO ASTINA NETT.GLL 350	19525067
316	BLOCCH.MAGG.PIATTO NETT.GLL 350 OSS	19525068
320	BLOCCH.IMPUG.LNR+VAS DAL 04	19525052
322	VITE SENZA TESTA DIN 913 M 10X45 CE	IX2913010045
324	VITE TSP- DIN 963 M 6X14	IX2963006014
330	BLOCCH.INCLI.ASTINA NETTUNO GLL 350	19525065
331	STAFFETTA BLOCC.STAFFA NETT.GLL PAL	19530864P
332B	MANIGLIA STAFFA NETTUNO GLL 350-385	19538864
332A	MANOPOLA PRESSA MERCE GRANDE	19562903
336	BOCCOLE AUTOLUBR.12.14.12 DAL 01	19324102

337	RONDELLA POLIC. ANT. STAFFA NETTUNO	19563271
338	PARACOLPO DISTACCO STAFFA NETT. GLL	19563220
340	STAFFA 350-385 GLL NETTUN OSS	19511720
341	VITE TSP- DIN 963 M 5X60	IX2963005060
342A	PARACOLPO SCOR.MRR SV300 D8,5XHT3,2	19563232
342B	PARACOLPO STAFFA NETTUNO GLL	19563221
-	AFFILAT.INC. LNR 300-385	19800020
402	CAPPOTT. 300-385 LNR CE OSSIDATA	19511252C
404/A	MAN.CAPP.AFF.LNR OSSIDATO	19522652
404/B	MAN.CAPP.AFF.LNR BLU OSSIDATO	19522653
406	VITE BLOC.PULSANTE AFF.250-370	19335025
408	ANELLI ARRESTO DIN 471 D 08E	IX2471008
409	PULSANTE AFFILATOIO 330:370	19550208
410	MOLLA PERNO AFF.+SBAV. 300:385	19390309
411	VITE SENZA TESTA DIN 916 M 6X8 NE	NE0916006008
412	PERNO SBAVATURA 330:370	19540709
413	DADO ES. DIN 439 M 6 BASSO	IX2439006
414	BICCHIERINO AFF. LNR	19540718
415	RONDELLA PIANA DIN 125 D 6	IX2125006
416	MOLA SB.350 D.50 H.8 F.8	19300209
418	RONDELLA PIANA DIN 125 D 8	IX2125008
420	DADO ES. DIN 934 M 8	IX2934008
421	DADO ES. DIN 439 M 8 BASSO	IX2439008
424	PERNO AFFILATURA 330:370	19540708
430	GOMMINO ANTIVIBRANTE CAPP. LNR	19560152
432	MANOP.IX.VASCHETTA AFF. LNR	19335023
434	VITE SENZA TESTA DIN 913 M 6X20 CE	IX2913006020
436	VASC.AFF.300-385 LNR OSSIDATA	19511253C
437	VITE RISCONT.CONICA ANELLO DAL 09	19336055.09
438	DADO ES. DIN 934 M 6	IX2934006
440	VITE SENZA TESTA DIN 913 M 6X30 CE	IX2913006030
442	PERNO COL.AFFILATOIO FRESATO LNR	19540452.09
444	CAPPUCCIO RISCONT.AFFIL. LNR	19336056
446	DADO ES. DIN 934 M 6	IX2934006
456	CORPO AF.300-385 LNR LAV	19021352
470	MOLA AF.330-385 D.48 H.15 F.8 Y10	19300108C.10
600	PULSANT.COMPL.MONTATA GLL PWR	19702101.12
602	SELETTORE 3 VEL-CORSE GLL AUT UL	19410190
604	PULSANTE BIANCO NO GLL AUT.UL MONOS	19410146U
608	PULSANTE NERO NC GLL AUT.UL MONOS	19410144U
610	MASCH.PULS. AUTOM. GLL UL	19420161U
618	SCATOLA COMANDI GLL AUT UL	195631317
619	VITE TBEI ISO 7380 M 6X12	IX27380006012
620	PIASTRINA SCAT. COMANDI GLL AUT UL	19532050
632	VITE TSP- DIN 963 M 5X14	IX2963005014
634	VITE TBEI ISO 7380 M 5X12	IX27380005012
636	VITE TCEI DIN 912 M 5X12	IX2912005012
640	PIASTRINA PETTINE BLOCCATO GLL AUT.	19532584
641	RONDELLA PIANA DIN 125 D 6	IX2125006
642	PETTINE TRASCIN.CARRELLO GLL 5M15	19500474

646	VITE TCEI DIN 912 M 5X12	IX2912005012
648	SERVOMOTORE 400W GLL AUT UL	19401970
650	PUL.DENT.MOTRICE PL-GL HTD 28D LAV.	19500464L
651	VITE TBEI ISO 7380 M 6X10	IX27380006010
652	VITE TCEI DIN 912 M 6X12	IX2912006012
660	ANELLI ARRESTO DIN 471 D 08E	IX2471008
661	ANELLI ARRESTO DIN 471 D 08E	IX2471008
662	CUSCINETTO AUTOMAT.GLL 608 2RS	19320262
663	ANELLI ARRESTO DIN 471 D 08E	IX2471008
664	BLOCCHETTO SUPP. CUSC. AUT GLL 350	19521464
665	ANELLI ARRESTO DIN 471 D 08E	IX2471008
667	ANELLI ARRESTO DIN 471 D 08E	IX2471008
670	CINGH.DENT.MOTR.07 GLL HTD300-3M-09	19310364.07
671	VITE SENZA TESTA DIN 916 M 5X16 NE	NE0916005016
672	PUL.DENT.COND. 07 GLL HTD 72D LAV.	19500465L.07
678	PERNO RIDUZIONE GLL AUT UL	19538071
680	PULEGG.RIDUZIONE 20D 3M GLL AUT UL	19500480
682	CINGHIA RIDUZ.276 3M GLL AUT UL	19310380
683	VITE SENZA TESTA DIN 916 M 5X16 NE	NE0916005016
685	ANELLI ARRESTO DIN 471 D 08E	IX2471008
686	PERNO RINVIO GLL AUT UL	19538070
687	ANELLI ARRESTO DIN 471 D 08E	IX2471008
688	PUL.DENT.COND. 07 GLL HTD 72D LAV.	19500465L.07
689	VITE SENZA TESTA DIN 916 M 5X16 NE	NE0916005016
690	CINGH.DENT.RINV. GLL HTD1175-5M 15	19310365
691	VITE SENZA TESTA DIN 916 M 5X16 NE	NE0916005016
692	PERNO PULEGGIA CONDOTTA GLL AUT	19538064
693	ANELLI ARRESTO DIN 471 D 08E	IX2471008
695	ANELLI ARRESTO DIN 471 D 08E	IX2471008
700	PIASTRA SUPP.RINVIO GLL AUT 350-385	19532566
701	VITE TBEI ISO 7380 M 6X12	IX27380006012
702	PIASTRINA SUPPORTO SENSORE GLL AUT	19532570
704	MICRO MAGNETICO TM	IV5820000
705	VITE AUTOF.TCB+ DIN 7981 D 3,9X9,5	IX279813,9009,5
706	VITE TBEI ISO 7380 M 6X10	IX27380006010
708	VITE TSP- DIN 963 M 5X14	IX2963005014
800	FLANGIA SUPPORTO TRASMISS. GLL PWR	19541671
810	PIASTRA SUPPORTO MOTORIDUTT.GLL PWR	19541670
820	PIASTRINA RIDUTTORE GLL PWR	19541672
830	RIDUTTORE 050 B14 I=15	LF2031410
834	ALBERO PULEGGIA MOTRICE GLL PWR	19540176
840	PUL.DENT.TRASM.GLL PWR 22 D. 8M 20	19500470
842	DADO ALBERO TRASCINAMENTO GLL	19533864
850	MOT. M80 HP 2 B14 2 POLI 400/50 HZ	LF1831401
856	CHIUSURA MANTELLO PORT. GLL POWER	19534171
860	MANTELLO PORTANTE GLL POWER	19534170
870	SCATOLA AZION COMPL GLL PWR 230 MN	19702402
871	COPERCHIO SCAT.AZIONAM. GLL AUT UL	19548001
880	COPERTURA INFERIORE GLL POWER	19534172
890	GAMBA CAVAL.MEDIA	LF2039755

892	RUOTA MOBILE CON FRENO D 80 C/PERNO	LF1539701
900	CAVO ALIM.AUTOM.SUP.TF+N 5P PA 205	19410550
902	PRESSACAVO PG 11 FIL.LUNGO	19410806