DESPIECES

VITRINAS

REFRIGERADAS

MURALES

FAGOR

FAGOR INDUSTRIAL

	RECAMBIOS VITRINA MURAL Rev.02 (11-01-10)	FAGOR FAGOFRI S.A. **MODELOS**	VM-100-I	VM-135-I	VM-100-M	VM-135-M
Nº	**CÓDIGO**	**DESCRIPCIÓN**				
1	6021010154	COMPRESOR NEK6210Z		1		1
1	6021010163	COMPRESOR FF8.5HBK 220V50Hz	1		1	
2	6029020006	CONDENSADOR 8X3		1		1
2	6029020008	CONDENSADOR 8X2 REF.C CT82DG	1		1	
3	6021050004	VENTILADOR 5W PATA Y PALA DIAM.200	1	1	1	1
4	6021290013	REACTANCIA 220V/20W	1		1	
4	6021290061	REACTANCIA 220V/40W ELECTRONICA		1		1
5	6021290009	CEBADOR 4-22W 220V	1		1	
6	V107020003	CAPILAR 1X2500	1		1	
6	V107020004	CAPILAR 1.25x2000		1		1
7	6021350013	SONDA TERMOST.REF NTC 15KOhm	1	1	1	1
8	6003010012	REGULADOR M-10X40 PR-30	4	4	4	4
9	6021130003	PILOTO AMB.FUNCION.	1	1	1	1
10	6021350015	TERMOSTATO TERM. REFRIG.ID 961F	1	1	1	1
11	6021130001	INTERRUP.BIPOLAR AMBAR.ON/OFF	1	1	1	1
12	6021130002	INTERRUP.UNIPOLAR LUMIN.AMBAR	1	1	1	1
13	6047010003	FILTRO DESHIDRAT.40GR 1/4X1/4	1	1	1	1
14	6035050017	CRIST.ESTANT.1226X300X8 VM-135		2		2
14	6035050016	CRIST.ESTANT. 876X300X8	2		2	
15	6007170104	PERFIL POLICARBONATO 1230 MM		1		1
15	6007170103	PERFIL POLICARBONATO 880MM	1		1	
16	6021290002	TUBO FLUORESCENTE DE 18W	1		1	
16	6021290004	TUBO FLUORESCENTE DE 23W		1		1
17	V103050005	FRENTE INF TERMOC VM-100			1	
17	V103050006	FRENTE INF TERMOC VM-135				1
17	V107130033	PERFIL SOPORTE VM A 903 PLATA	4			
17	V107130034	PERFIL SOPORTE VM A 1253 PLAT		4		
18	V107130027	PERFIL GUIA SUPER. VM 1234 MM		1		1
18	V107130026	PERFIL GUÍA SUPERIOR VM 884 MM	1		1	
19	6035050025	COST.LUNA PULIDA 400X835X8	2	2	2	2
20	6035090004	LUNA ESPEJO 1248X455X5 VM-135I		1		1
20	6035090003	LUNA ESPEJO 898X455X5	1		1	
21	V107130029	PERFIL GUIA INFER. VM 1250 MM		1		1
21	V107130028	PERFIL GUÍA INFERIOR VM 900MM	1		1	
22	V109050048	BANDEJA EVAP.AUTOMÁTICA VM	1	1	1	1
23	6001090010	COST.EXT.DCHO MAD.570X1120X40			1	1
23	V161290002	COSTADO VM INOX DCHO	1	1		
24	6001090011	COST.EXT.IZQD MAD.570X1120X4			1	1
24	V161290001	COST.VM INOX IZDO	1	1		
25	V103050003	FRENTE SUP TERMOC VM-100			1	
25	V103050004	FRENTE SUP TERMOC VM-135				1
25	6003010105	CUADRO ABS GRIS	1	1		
26	6041090003	CUBETA INOX.GASTRONOR 1/3-40	5	7	5	7
27	6021010178	RELE ARRAN.FF8,5HBK 220/50Hz	1		1	
27	6021010156	RELE ARRAN. COMP. NEK 6210Z		1		1
32	6003010034	DESAGÜE SAN MIGUEL	1	1	1	1
33	V107130031	PERFIL CARCASA VM A 625 MM		2		2
33	V107130030	PERFIL CARCASA VM A 455MM	2		2	

34	6035050022	PUERTA UÑERO 623X802X6 VM-135I		2		2
34	6035050021	PUERTA UÑERO 453X802X6 VM-100-I	2		2	
35	V107170001	PERFIL ENTRE PUERTAS VM-INOX	1	1	1	1
37	6021250006	RESISTENCIA BANDEJA 1400 41W	1	1	1	1
38	V109050049	BANDEJA DESAGÜE VM	1	1	1	1
41	V109090009	REJILLA EVAP. 135		1		1
41	V109090008	REJILLA EVAPORADOR 100	1		1	
42	V129010002	EV.ESTATIC VM-135(PINTAD)		1		1
42	V129010001	EVAP.ESTÁTICO VM-100 PINTADO	1		1	
43	V109090016	PROTECC.COST.CRISTAL I IZDO	1	1	1	1
43	V109090006	PROTECC.COST.CRISTAL I DCHO	1	1	1	1
44	6021010158	CONDENSADOR COMP. NEK 6210Z		1		1
44	6021010177	CONDENS.ARRAN.FF8,5HBK 220/50Hz	1		1	
45	6007130020	ROLDANA RF. 801402	4	4	4	4

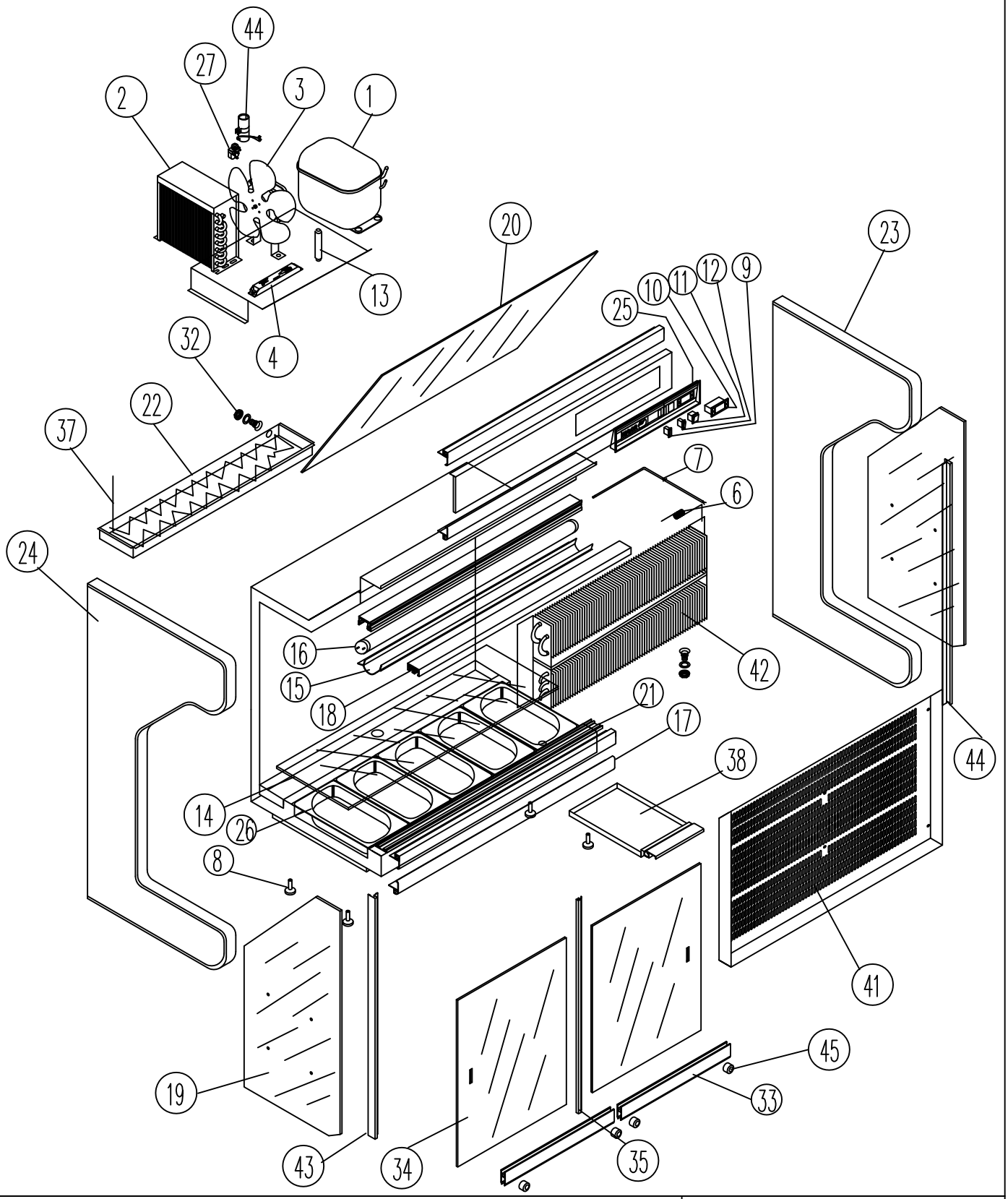

V1 VITRINAS MURALES

COD. PIEZA: X

COTAS SIN TOLERANCIA DIN 7168-f

Material: MATERIAL ESPESOR

SUSTITUYE A: .

Acabado: ACABADO

SUSTITUIDO POR: .

ANGULAR	GRADO TOLERANCIA	FINO	MEDIO	GRUESO
	HASTA 10 mm	±1°		±1° 30'
	MAS DE 10 A 50 mm	±30'		±50'
	MAS DE 50 A 120 mm	±20'		±25'
	MAS DE 120 A 400 mm	±10'		±15'
	MAS DE 400 mm	±5'		±10'

LINEAL	GRADO TOLERANCIA	FINO	MEDIO	GRUESO
	HASTA 3 mm	±0,05	±0,10	±0,15
	MAS DE 3 A 6 mm	±0,05	±0,10	±0,20
	MAS DE 6 A 30 mm	±0,10	±0,20	±0,50
	MAS DE 30 A 120 mm	±0,15	±0,30	±0,80
	MAS DE 120 A 400 mm	±0,20	±0,50	±1,20
	MAS DE 400 A 1000 mm	±0,30	±0,80	±2,00
	MAS DE 1000 A 2000 mm	±0,50	±1,20	±3,00

COMÚN A	MODELO	Ud.	MODELO	Ud.	MODELO	Ud.	MODIFICACION Nº	RESPONSABLE
	VM-100-I	1					1	A.J.GONZALEZ
							FECHA: 23-12-09	

A4	Nombre	Fecha	FAGOR Fagofri, s.a.
Dibujado	MJGG	25-3-03	

Escala		Código máquina:
1:20	RECAMBIOS VM-100-I (Rev.02)	CODIGO

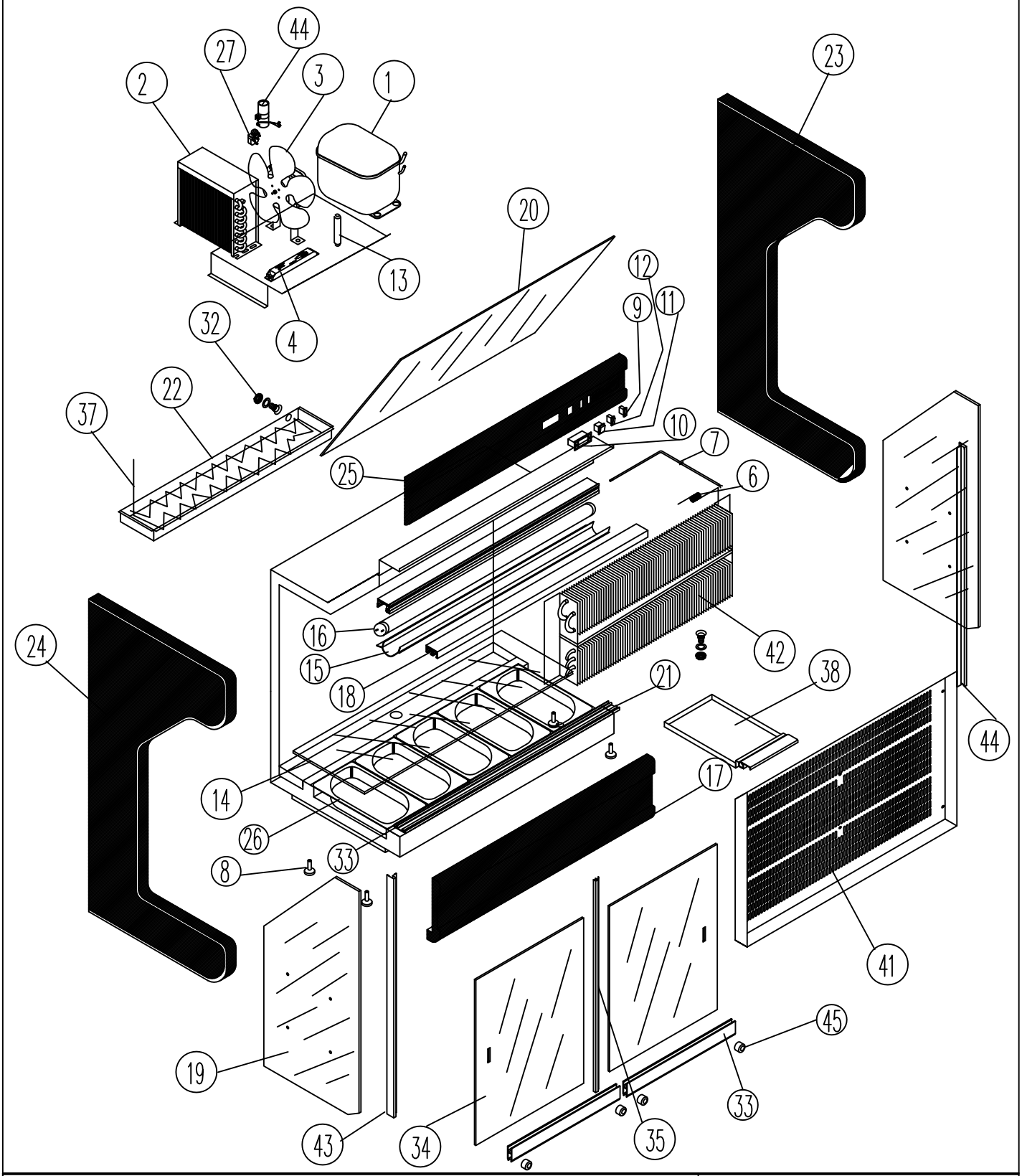

V1 VITRINAS MURALES

COTAS SIN TOLERANCIA DIN 7168-f

ANGULAR	GRADO TOLERANCIA	FINO	MEDIO	GRUESO
	HASTA 10 mm	±1°		±1° 30'
	MAS DE 10 A 50 mm	±30'		±50'
	MAS DE 50 A 120 mm	±20'		±25'
	MAS DE 120 A 400 mm	±10'		±15'
	MAS DE 400 mm	±5'		±10'

LINEAL	GRADO TOLERANCIA	FINO	MEDIO	GRUESO
	HASTA 3 mm	±0,05	±0,10	±0,15
	MAS DE 3 A 6 mm	±0,05	±0,10	±0,20
	MAS DE 6 A 30 mm	±0,10	±0,20	±0,50
	MAS DE 30 A 120 mm	±0,15	±0,30	±0,80
	MAS DE 120 A 400 mm	±0,20	±0,50	±1,20
	MAS DE 400 A 1000 mm	±0,30	±0,80	±2,00
	MAS DE 1000 A 2000 mm	±0,50	±1,20	±3,00

Material: .

Acabado: .

COD. PIEZA: X

SUSTITUYE A: .

SUSTITUIDO POR: .

COMÚN A	MODELO	Ud.	MODELO	Ud.	MODELO	Ud.	MODIFICACION Nº	RESPONSABLE
	VM-100-M	1					1	A.J.GONZALEZ
							FECHA: 23-12-09	

A4	Nombre	Fecha	FAGOR Fagofri, s.a.
Dibujado	MJGG	25-3-03	

Escala 1:20

RECAMBIOS VM-100-M (Rev.02)

Código máquina: CODIGO