FT 600 VTC

MANUALE DI RICAMBI
SPARE PARTS
CATALOGUES PIÉCES
ERSATZTEILEKATALOG
CATÁLOGO DE REPUESTOS
CATÁLOGOS PEÇAS

TAV. 1

ED. 2002

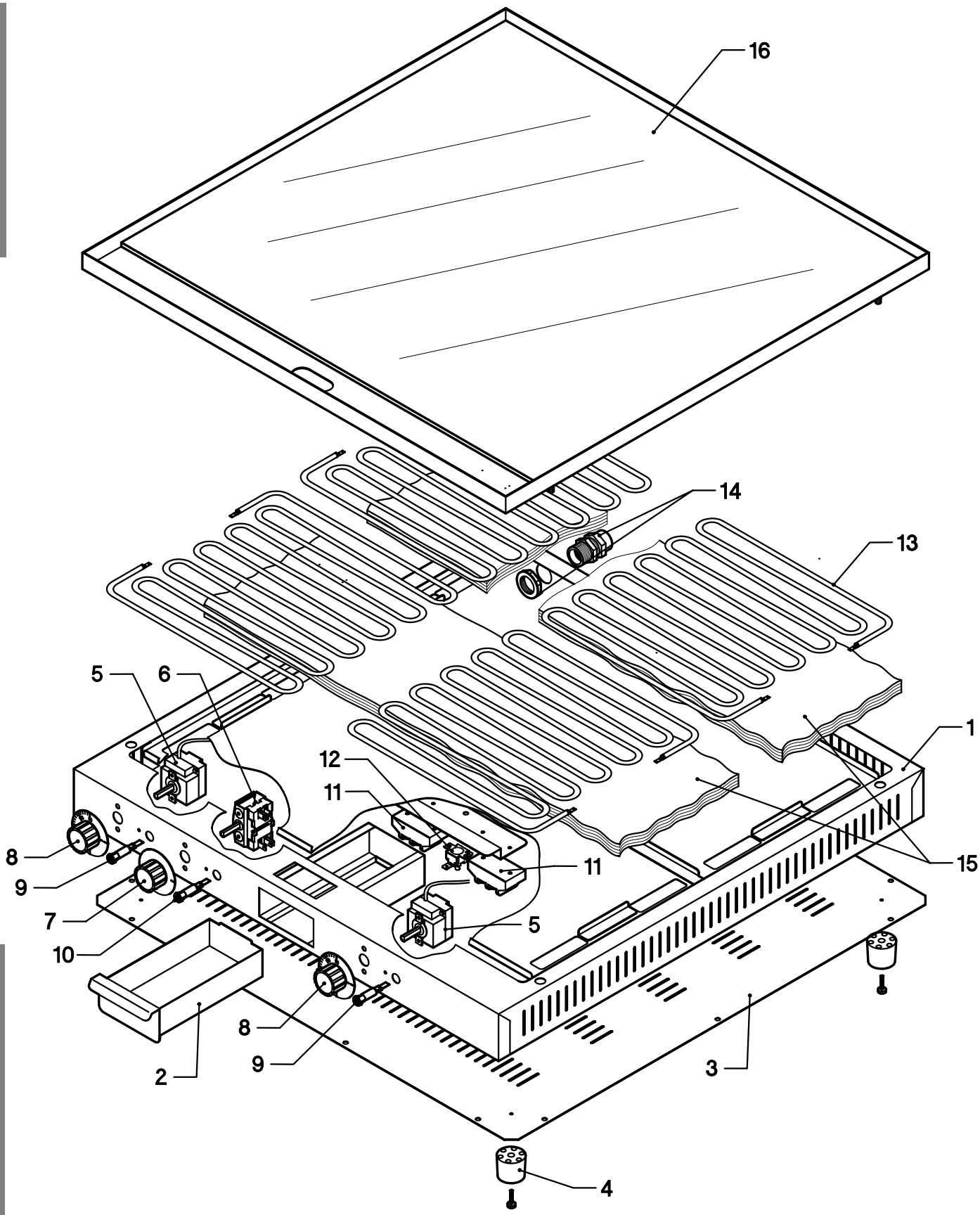

FRY TOP FT600 VTC

FRY TOP FT600 VTC

ED. 2002 **TAV. 1**

Pos.	COD.	Q.tà	DESCRIZIONE	DENOMINATION	DESCRIPTION	BESCHREIBUNG	DESCRIPCIÓN	DESCRIÇÃO
1	901178	1	MOBILETTO INOX	MEUBLE	CASING	SCHRANK	MEUBLE	MÓVEL
2	900216	1	CASSETTO	TIROIR	DRAWER	SCHUBFACH	CAJÓN	GAVETA
3	908173	1	FONDO MOBILETTO	FOND MEUBLE	CASING BOTTOM	SCHRANKBODEN	FONDO MUEBLE	FUNDO DO MÓVEL
4	904960	4	PIEDINO	PIED	FOOT	FUß	PIE	PÉ
5	907130	2	TERMOSTATO 0/300	THERMOSTAT 0/300°	THERMOSTAT 0/300°	THERMOSTAT 0/300°	TERMOSTATO 0/300°	TERMOSTATO 0/300°
6	901727	1	COMMUTATORE PIASTRE	COMMUTATEUR PLAQUES	PLATE SELECTOR SWITCH	UMSCHALTER PLATTEN	CONMUTADOR PLACAS	COMUTADOR DE PLACAS
7	903973	1	MANOPOLA ON - OFF	POIGNÉE ON - OFF	ON - OFF KNOB	KNAUF EIN - AUS	POMO ON - OFF	BOTÃO ON - OFF
8	903980	2	MANOPOLA 0/250	POIGNÉE 0/250	KNOB 0/250	KNAUF 0/250	POMO 0/250	BOTÃO 0/250
9	903640	2	LAMPADA SPIA ARANCIO	VOYANT ORANGE	ORANGE INDICATOR LAMP	ORANGE ANZEIGELAMPE	LUZ ESPIA NARANJA	LUZ INDICADORA COR-DE-LARANJA
10	903641	1	LAMPADA SPIA VERDE	VOYANT VERT	GREEN INDICATOR LAMP	GRÜNE ANZEIGELAMPE	LUZ ESPIA VERDE	LUZ INDICADORA VERDE
11	905070	2	MORSETTIERA	BOÎTE À BORNES	TERMINAL BOARD	KLEMMENBRETT	TABLERO DE BORNES	CAIXA DE BORNES
12	907101	1	TERMOSTATO SICUREZZA 16A	THERMOSTAT SÉCURITÉ 16A	SAFETY THERMOSTAT 16A	SICHERHEITSTHERMOSTAT 16A	TERMOSTATO DE SEGURIDAD 16A	TERMOSTATO DE SUGURANÇA DE 16A
13	905683	4	RESISTENZA 800W	RÉSISTANCE 800W	HEATING ELEMENT 800W	WIDERSTAND 800W	RESISTENCIA 800W	RESISTÊNCIA DE 800W
14	902687	1	PRESSACAVO	PRESSE-CÂBLE	CABLE GLAND	KABELKLEMME	SUJETA-CABLES	GRAMPO PARA CABO
15	902731	2	MATERASSINO ISOLANTE	MATÉRIEL ISOLANT	INSULATING MATERIAL	ISOLIERUNG	MATERIAL AISLADOR	MATERIAL ISOLANDO
16	908630	1	PIANO COTTURA	PLATE DE CUISSON	FLAT BAKING	BACKEN-PLATTE	COTTURA DEL PIANO	COTTURA DO PIANO