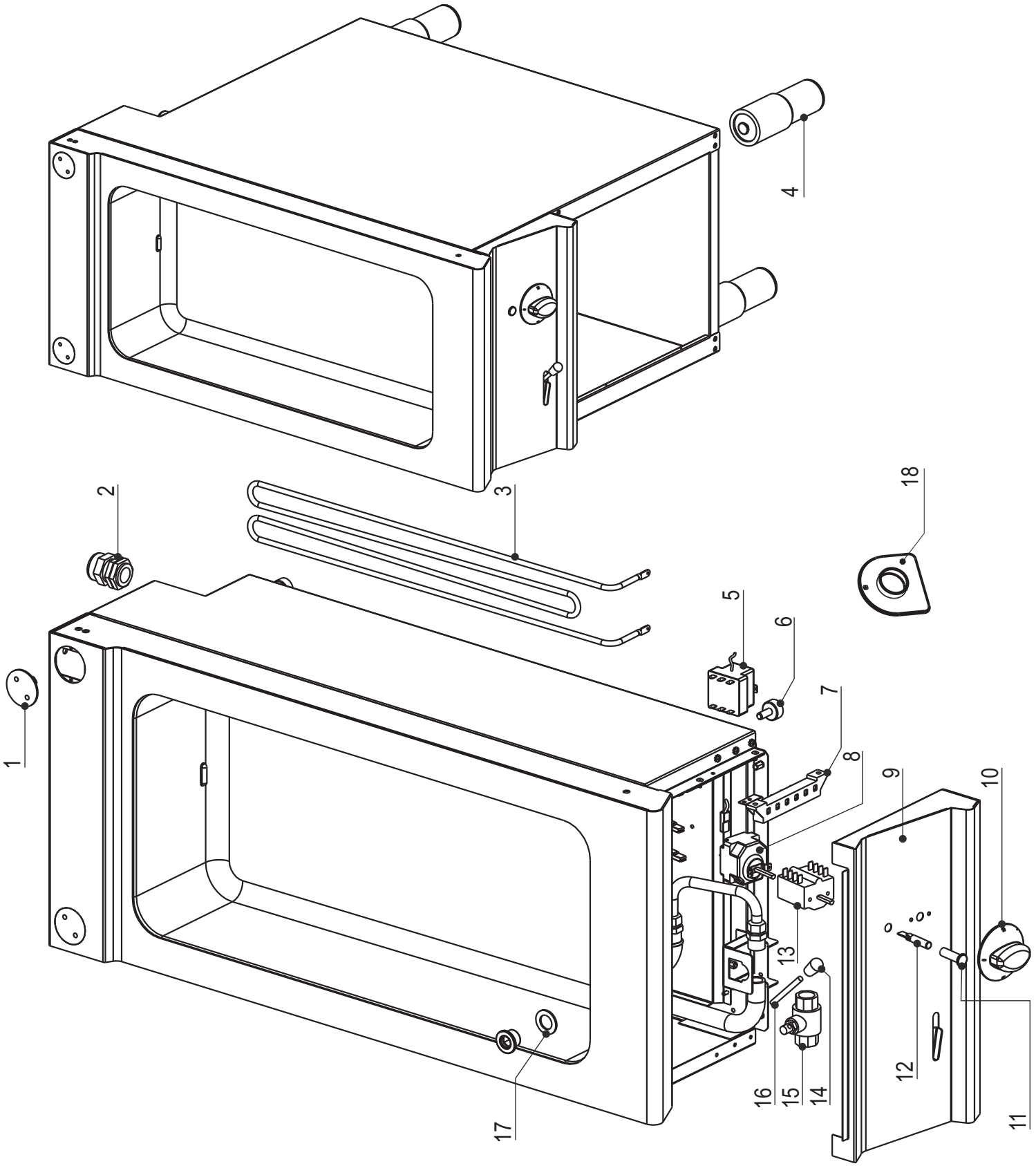
1
2
3
4
5
6
7
8
9
10
11
12
13
14
15
16
17
18

CODICI RICAMBIO PER FINITO / SPARE PARTS FOR THE FINISHED PRODUCT

Aggiornato al/Updated to 27/11/17

Artic./Item	Descrizione/Description	Modello/Model
316045	**BAGNOMARIA ELETTRICO 4 X GN1/3** **4 X GN1/3 ELECTRIC BAIN-MARIE**	**BM4E9**

Cons./Recom.	Pos./Posit.	Ricambio/Replacement			Prezzo/Price List
	00304000	RC00304000	MORSETTO EQUIPOTENZIALE COMPLETO	EQUIPOTENTIAL CONNECTING BLOCK	6,62
	01	RC01380000	TAPPO ACCESSO FISSAGGIO	COVER FOR FASTENING SCREWS	13,57
	02	RC01055000	PRESSACAVO PG21 CON DADO	CABLE GLAND WITH NUT	9,16
*	03	RC01430000	RESISTENZA ELETTRICA 1500W 240V	HEATING ELEMENT	46,89
*	05	RC00001007	TERMOSTATO DI SICUREZZA	SAFETY THERMOSTAT CPE	88,16
	06	RC00311000	PIEDINO H=25 MM	FOOT	4,74
	07	RC00194000	MORSETTIERA FV 122 B	CONNECTING BLOCK	9,16
*	08	RC00001207	TERMOSTATO DI LAVORO	WORKING THERMOSTAT CPE	89,93
	10	RC01891000	MANOPOLA BAGNOMARIA ELETTRICO NERA	BLACK KNOB	9,76
	10	RC01906000	MANOPOLA BAGNOMARIA ELETTRICO GRIGIA	GREY KNOB	9,05
*	11	RC01783000	PORTALAMPADA TRASPARENTE D10	TRANSPARENT LAMP HOLDER D10	5,30
*	12	RC01782000	LAMPADA SEGN.NEON FASTON VERDE 230V	GREEN NEON LAMP 230V	6,09
*	13	RC00070000	COMMUTATORE TRIFASE	SWITCH	20,52
	14	RC00329000	MANOPOLA SCARICO	KNOB	5,41
	15	RC01453000	VALVOLA 1/2"	1/2" VALVE	30,12
*	16	RC00336000	LEVA SCARICO	DRAIN LEVER	5,63
*	17	RC00839000	DISCO TENUTA	SEALING DISK	4,08
	18	RC01905000	SOTTOMANOPOLA EL 1L NERO	BLACK UNDERKNOB	7,70
	18	RC02024000	SOTTOMANOPOLA EL 1L GRIGIO	GREY UNDERKNOB	7,18

L'azienda si riserva il diritto di apportare ulteriori aggiornamenti senza preavviso. / The data may be updated without prior warning