lamber

F92-ek
F92-ek-add

Ed.
01/2011

Rev. G

Lavastoviglie
Lave-vaisselle
Dishwashers
Geschirrspüler
Lavavajillas

F92-ek
F92-ek-add

PARTI DI RICAMBIO
PIECES DETACHEES
SPARE PARTS
ERSATZTEILE
REPUESTOS

CE

lamber	GRUPPO LAVAGGIO - COMPOSANTS LAVAGE WASH COMPONENTS - WASCHROHR - LAVADO	MOD. **F92-ek** **F92-ek-add**	TAV. **1 G** ED. 01/2011

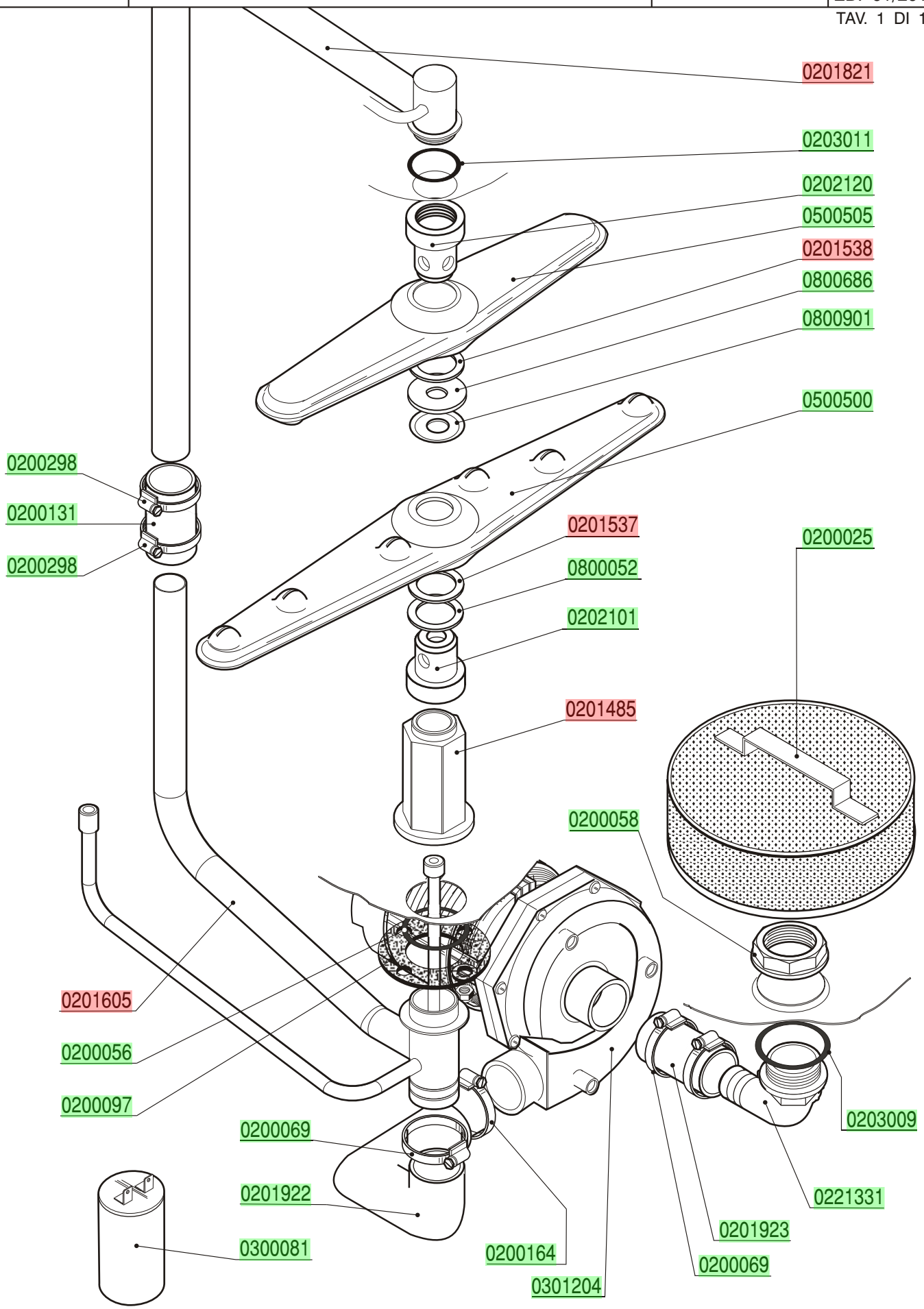

lamber	GRUPPO RISCIACQUO - COMPOSANTS RINCAGE RINSE COMPONENTS-NACHSPÜLROHR-ENJUAGUE	MOD. **F92-ek** **F92-ek-add**	TAV. **2 G** ED. 01/2011

TAV. 2 DI 10

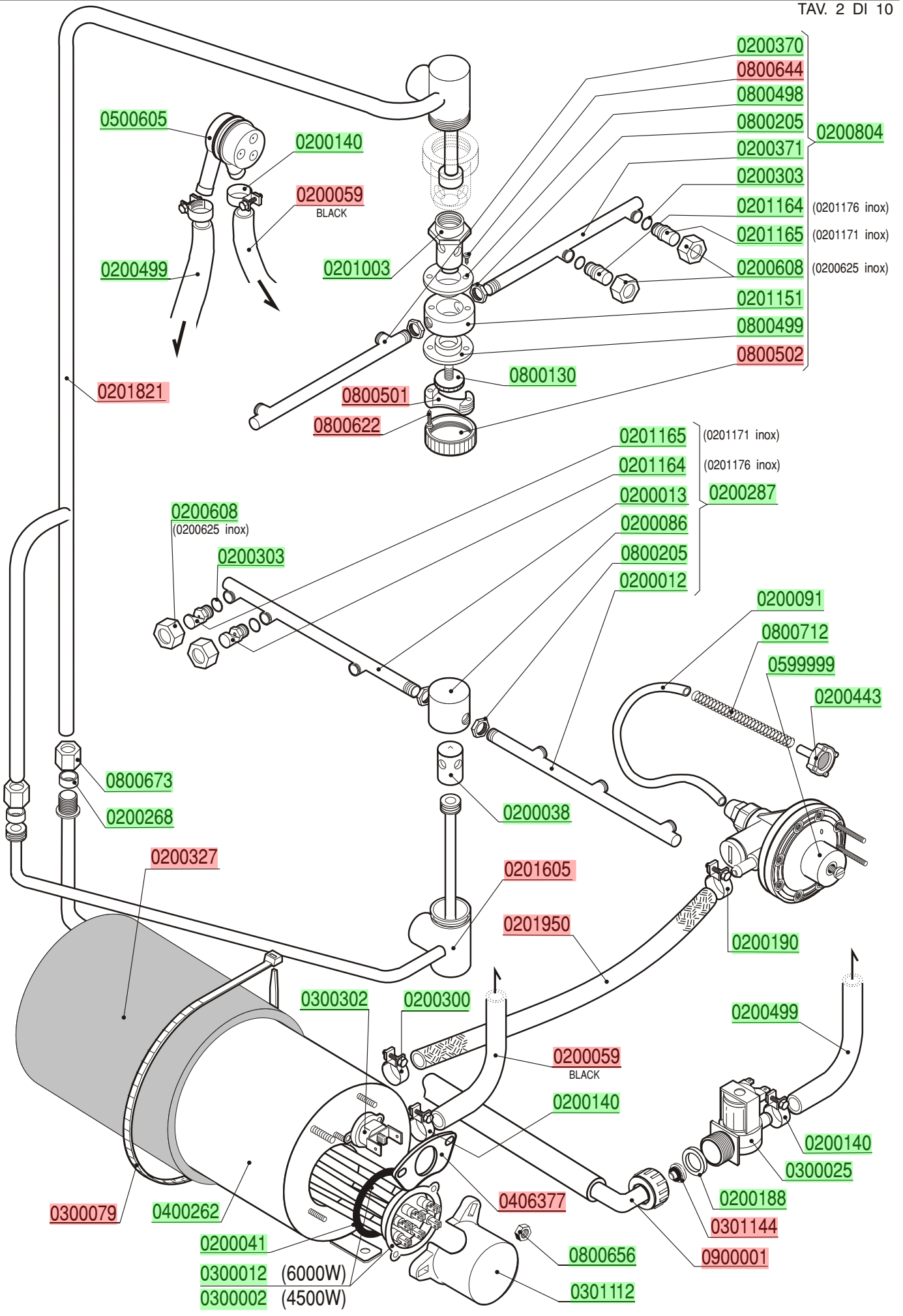

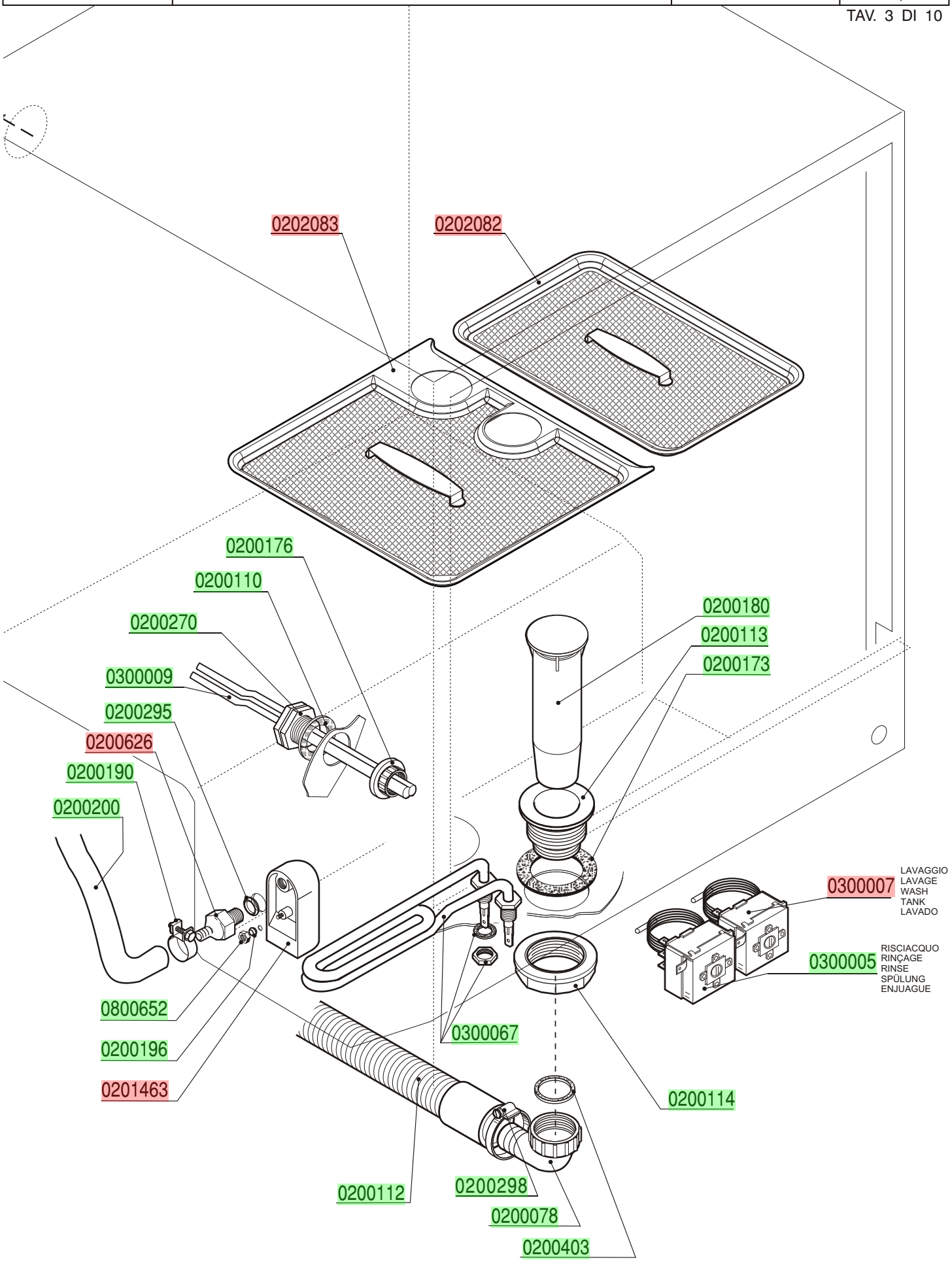
0202083
0202082
0200176
0200110
0200270
0300009
0200295
0200626
0200190
0200200
0200180
0200113
0200173
0300007
LAVAGGIO
LAVAGE
WASH
TANK
LAVADO
0300005
RISCIACQUO
RINÇAGE
RINSE
SPÜLUNG
ENJUAGUE
0800652
0200196
0201463
0300067
0200114
0200112
0200298
0200078
0200403

lamber	QUADRO ELETTRICO - TABLEAU ELECTRIQUE CONTROL BOX - SCHALT-TAFEL - CAJA ELÉCTRICA	MOD. **F92-ek** **F92-ek-add**	TAV. **4 G** ED. 01/2011

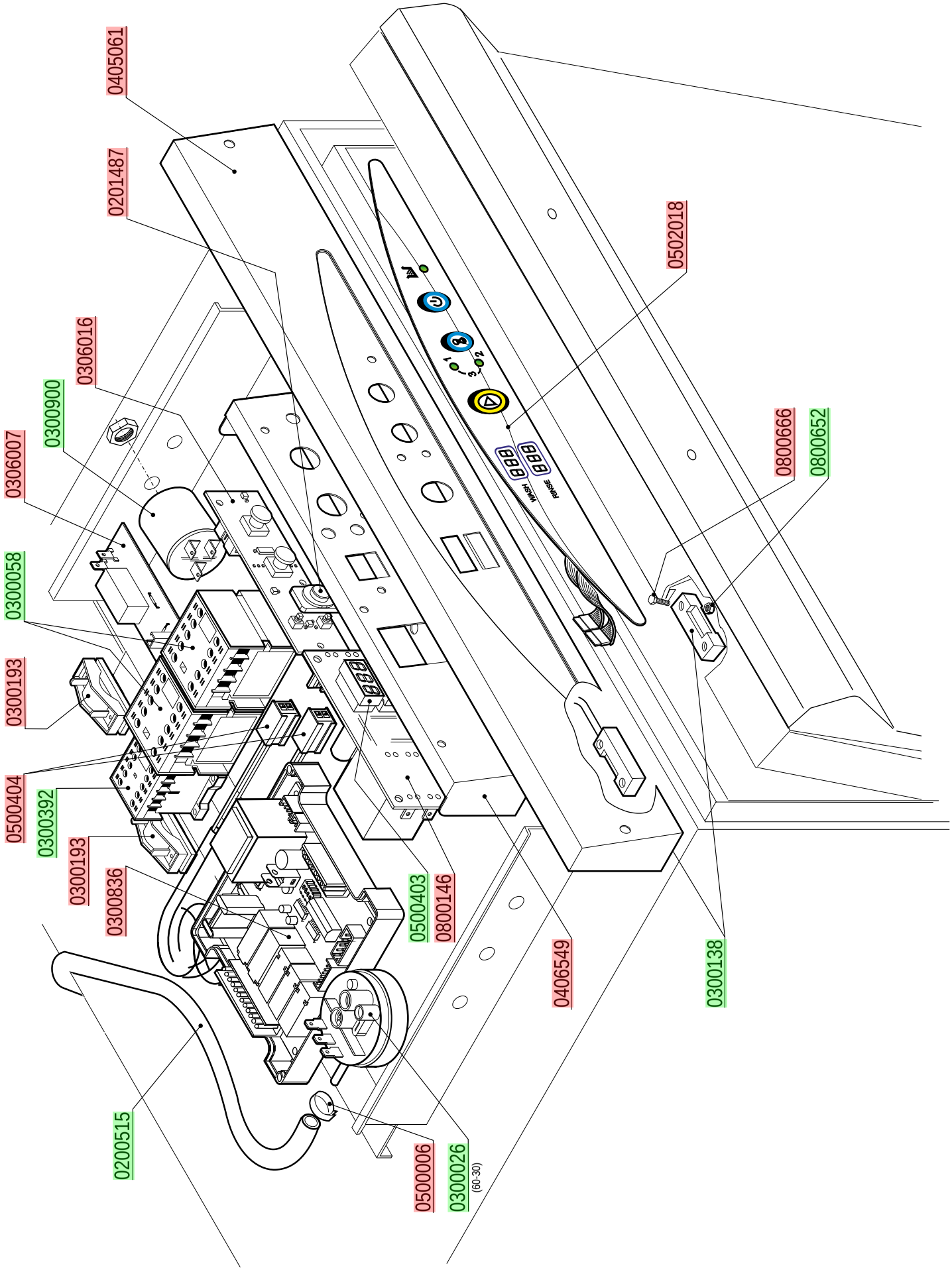

lamber	GRUPPO POMPA SCARICO - POMPE DE VIDANGE DRAIN PUMPE PARTS - ABLAUFPUMPE BOMBA DESAGUE	MOD. **F92-ek-ps**	TAV. **5 G** ED. 01/2011

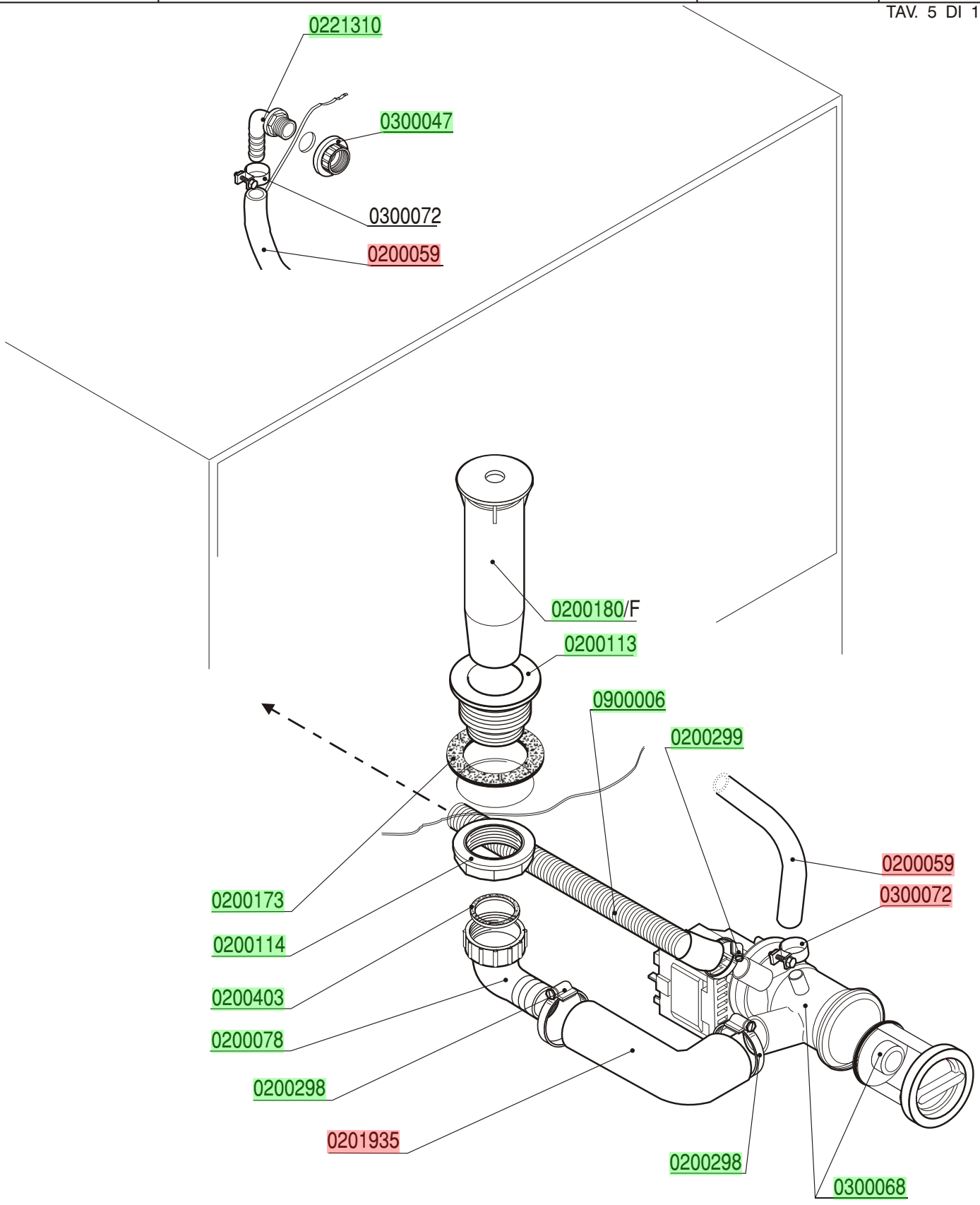

lamber	SPORTELLO - PORTE DOOR - TÜR - PUERTA	MOD. **F92-ek** **F92-ek-add**	TAV. **6 G** ED. 01/2011

TAV. 6 DI 10

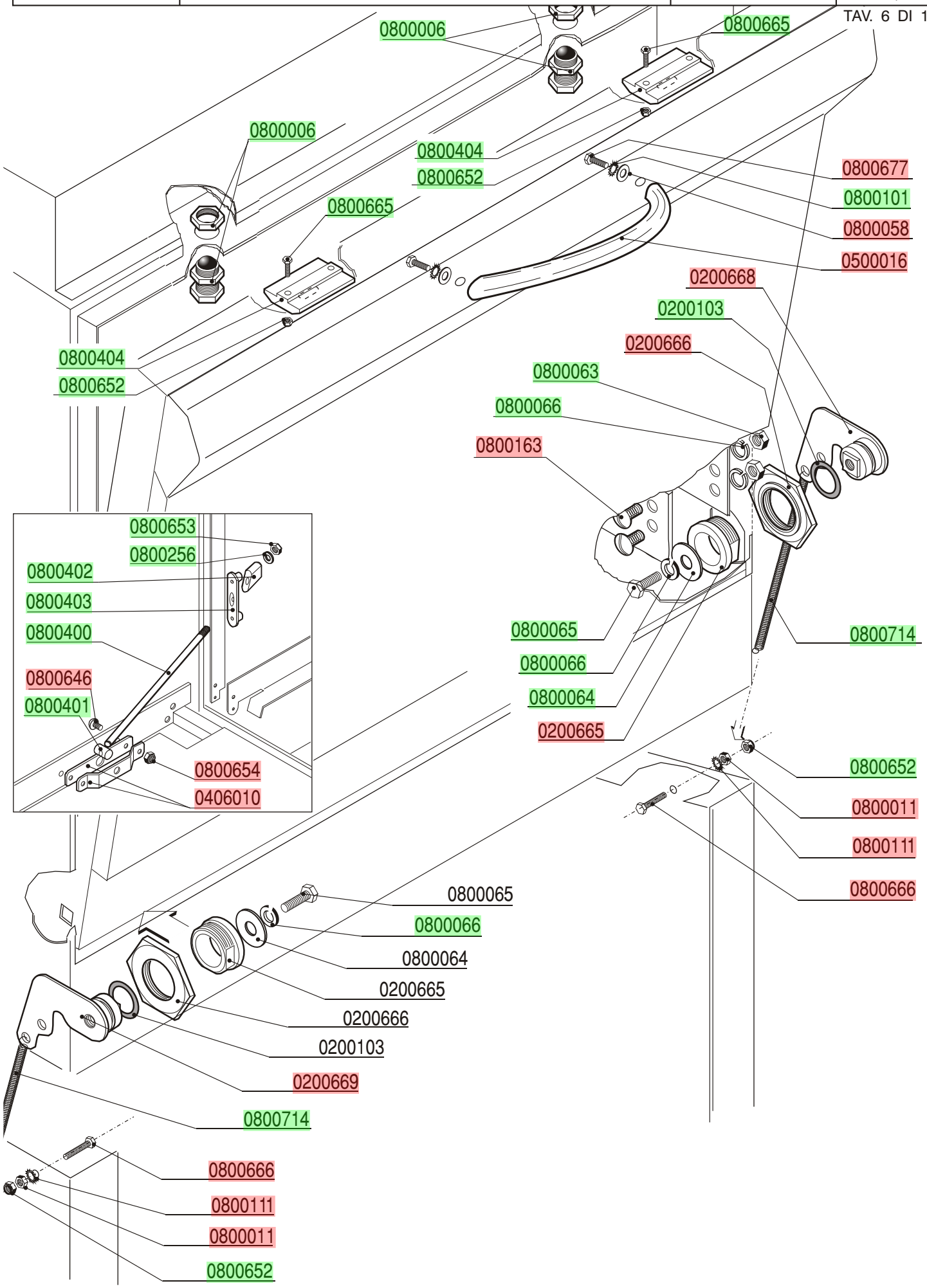

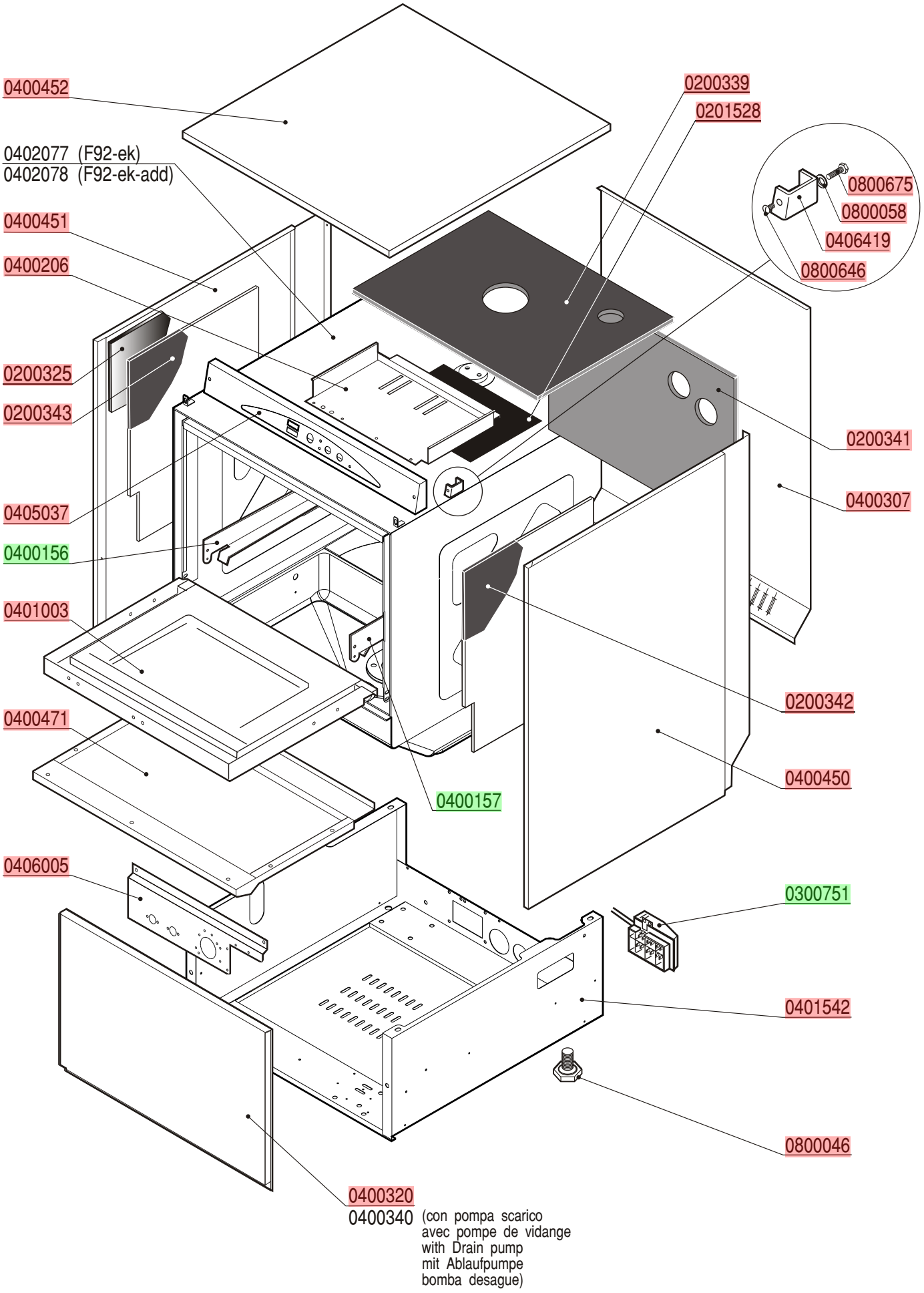
0400452
0402077 (F92-ek)
0402078 (F92-ek-add)
0400451
0400206
0200325
0200343
0405037
0400156
0401003
0400471
0406005
0400320
0400340 (con pompa scarico
avec pompe de vidange
with Drain pump
mit Ablaufpumpe
bomba desague)
0200339
0201528
0800675
0800058
0406419
0800646
0200341
0400307
0200342
0400450
0400157
0300751
0401542
0800046

lamber	GRUPPO DEPURATORE-GROUPE ADOUCISSEUR WATER-SOFTENER-WASSERENTKALKER DESCONCENTRADOR	MOD. **F92-ek** **F92-ek-add**	TAV. **8 G** ED. 01/2011

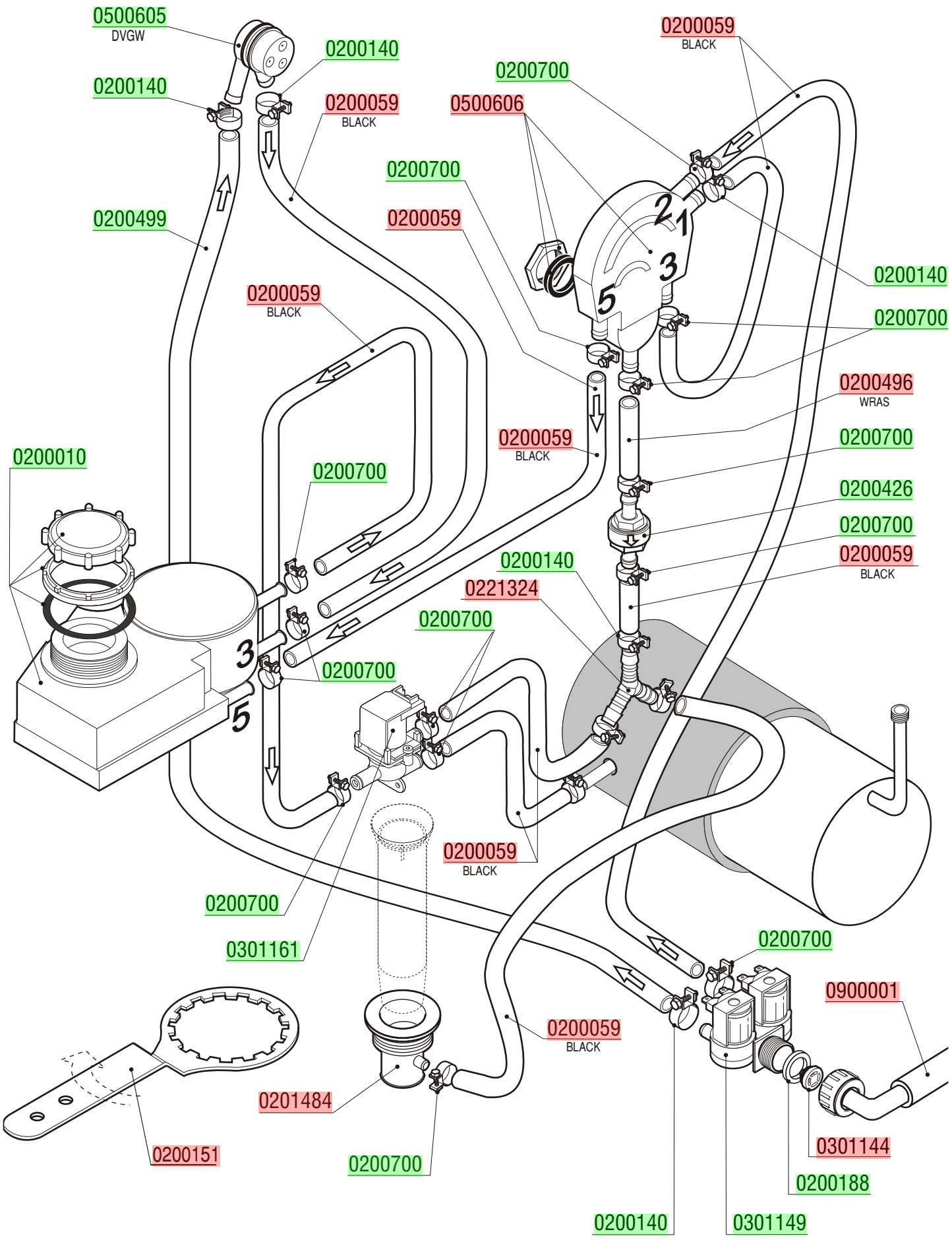

lamber	GRUPPO BREAK TANK - COMPOSANTS BREAK TANK BREAK TANK COMPONENTS-BREAK TANK-ROHR GRUPO BREAK TANK	MOD. **F92-ek** **F92-ek add**	TAV. **9 G** ED. 01/2011

SRS

TAV. 9 DI 10

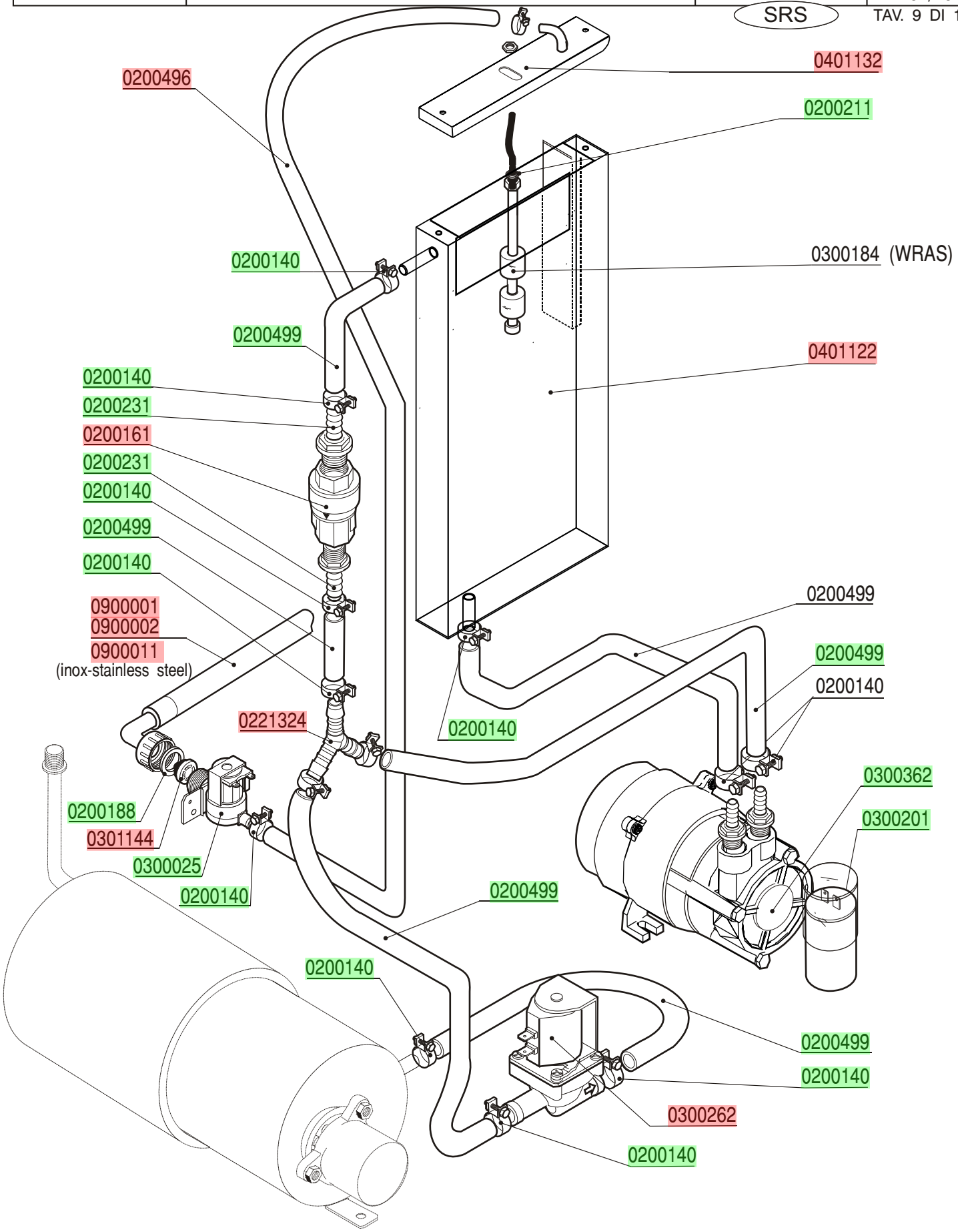

DOSATORE DETERSIVO - DOSEUR DE PRODUIT LESSIVIEL
DETERGENT PUMP - WASCHMITTELDOSIERGERÄT-DOSIFICADOR LAVADO

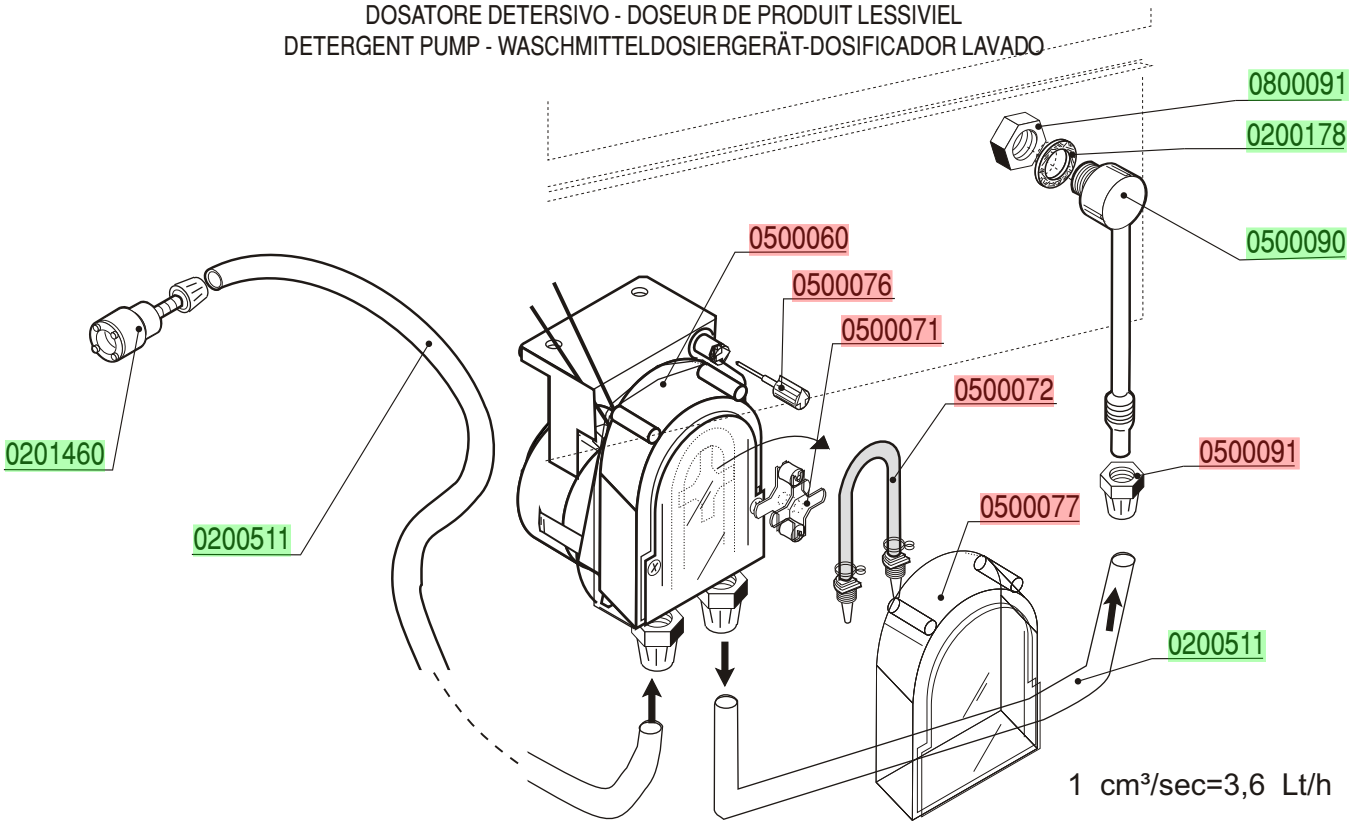

DOSATORE ADDITIVO DI RISCIACQUO-DOSEUR DE PRODUIT POUR RINÇAGE
RINSE AID DISPENSER - NACHSPÜLMITTELDOSIERGERÄT-DOSIFICADOR ABRILLANTADOR

cod. 0599999

