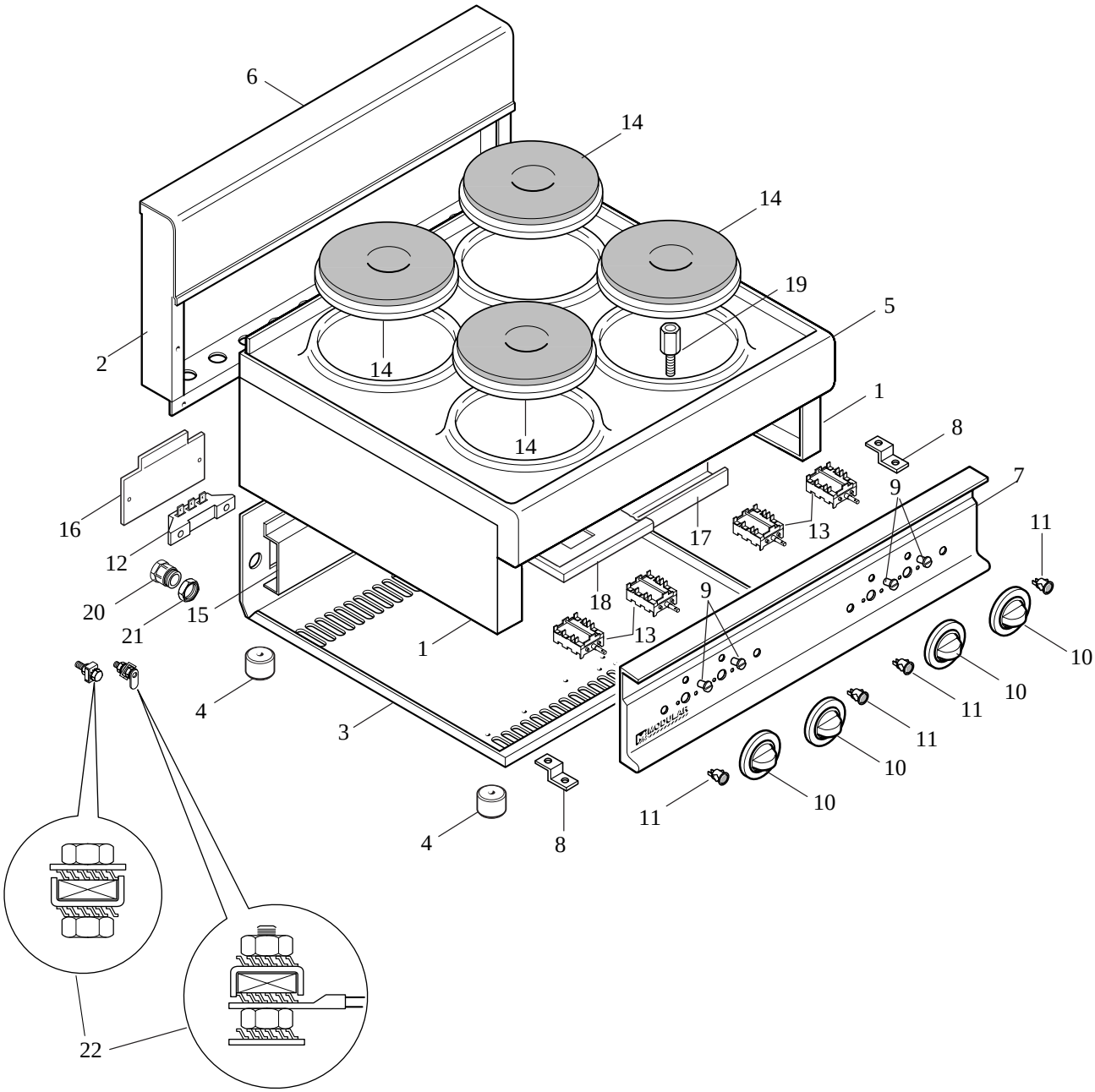
6
14
14
19
5
2
14
14
1
8
7
9
11
16
17
13
12
18
9
20
15
13
21
1
10
10
4
11
3
11
10
10
11
4
8
22

MODULAR

LISTA RICAMBI

cod. 253.007.00

PIANO COTTURA ELETTRICO ED. 01-99

MOD. 65/70 PCE

POS.	CODICE	RIF. MODIFICHE	DENOMINAZIONE	PREZZO
1	621.026.00		Fianco top	
2	621.028.00		Schienale da 70	
3	622.007.00		Fondo top da 70 elettrico	
4	651.001.00		Piedino D.30xH.20	
5	611.015.00		Ass. piano PCE 70	
6	611.006.00		Ass. alzatina post. neutra da 70	
7	611.063.00		Ass. cruscotto PCE 70	
8	623.002.00		Squadretta fissaggio cruscotto	
9	682.003.00		Placchetta indice	
10	612.002.00		Ass. manopola elettrica 7 posizioni D. 62	
11	663.000.00		Segnalatore verde 41F2 + dente	
12	663.036.00		Morsettiera FV173V-V a 4 poli	
13	661.002.00		Commutatore 7 posizioni piastre elettriche	
14	665.006.00		Piastra elettrica D.220-2600W-240V	
15	623.007.00		Supporto morsettiera	
16	623.006.00		Coperchio morsettiera	
17	622.010.00		Traversino fiss. piastre elett. PCE 70	
18	622.017.00		Protezione piastre ele. PCE 70	
19	641.000.00		Perno fiss. piastre elettriche	
20	663.027.00		Pressacavo V-TEC 16-2022656	
21	663.017.00		Controdado pg 16 116/16	
22	611.320.00		Montaggio viti di terra÷equipotenziale	