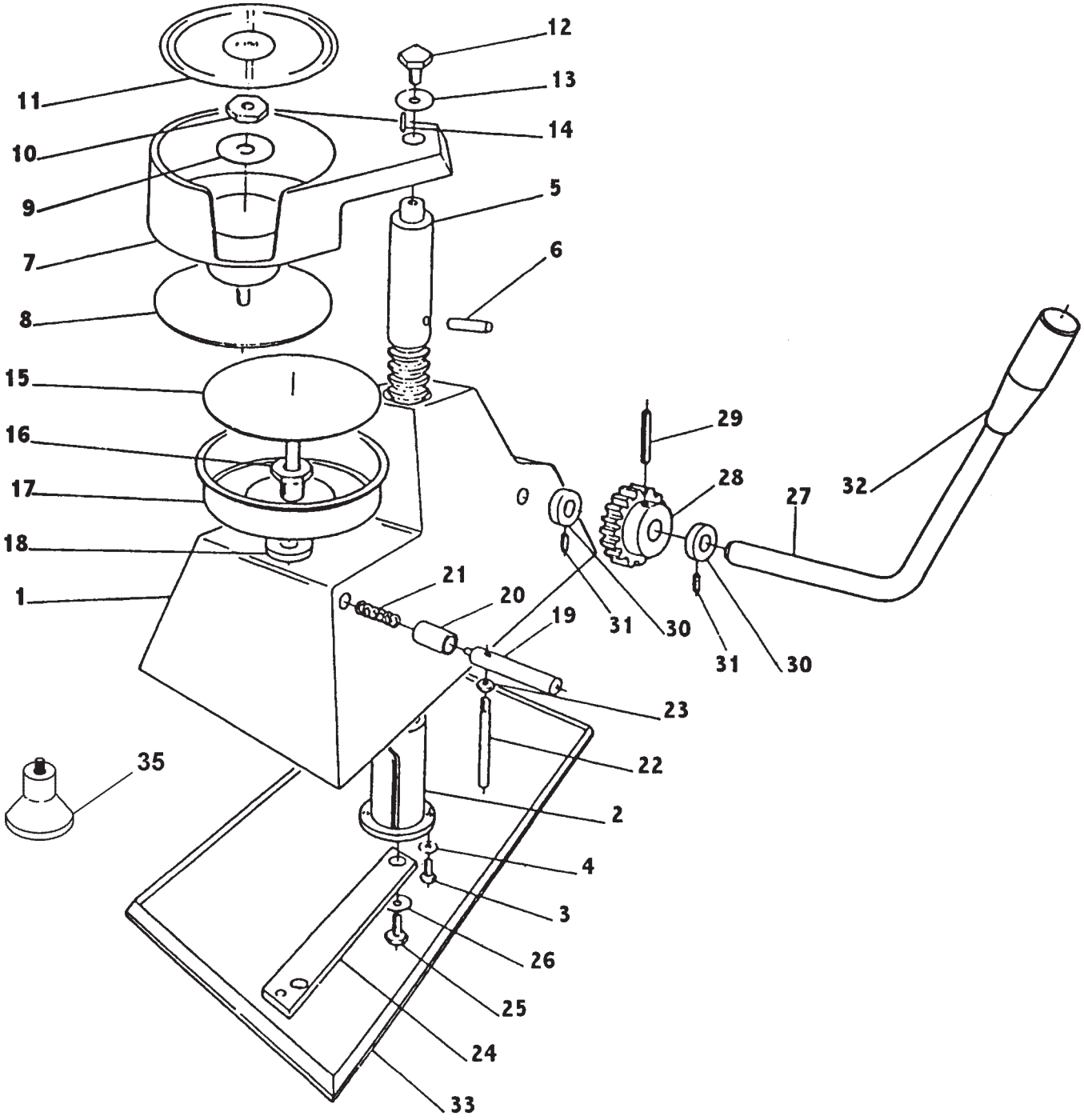
12
11
13
14
10
9
5
7
6
8
15
16
17
18
1
21
20
19
31
30
29
28
27
32
31
30
23
22
35
2
4
3
26
25
24
33

HF 100 TAV. UNICA

Riferiment	Nome prodotto	Codice
1	CARCASSA HF100/130	BFH10001
2	BOCCOLA A CAMME HF100-130-150 HS	BFH10002
5	PERNO A CREMAGLIERA HF100/130	BFH10005
7	CONTENIT. PRESSACARNE HF100	BFH10007
8	PIASTRA PRESSACARNE HF100	BFH10008
11	MASCHERINA HF100	BFH10011
15	PIASTRA ESPULSIONE SA100	BFS10015
16	GHIERA FISS. VASCH. HF100/130	BFH10016
17	VASCHETTA PORTACARNE HF100	BFH10017
19	PULSANTE HF100/130	BFH10019
22	PERNO DI GUIDA HF100/130	BFH10022
24	ASTA DI ESPULSIONE HF100/130	BFH10024
27	PERNO INGRANAGGIO HF100/130	BFH10027
28	INGRANAGGIO HF100/130	BFH10028
29	SPINA INGRANAGGIO HF100/130	BFH10029
30	GHIERA PERNO HF100/130	BFH10030
32	LEVA AZION. INGR. HF100/130	BFH10032
33	COPERCHIO CARCASSA HF100/130	BFH10033
35	PIEDINO HF100/130	BFH10035