5415.193.01 **mod. PCR_E7/_-PCS_E7-ECR_E7**

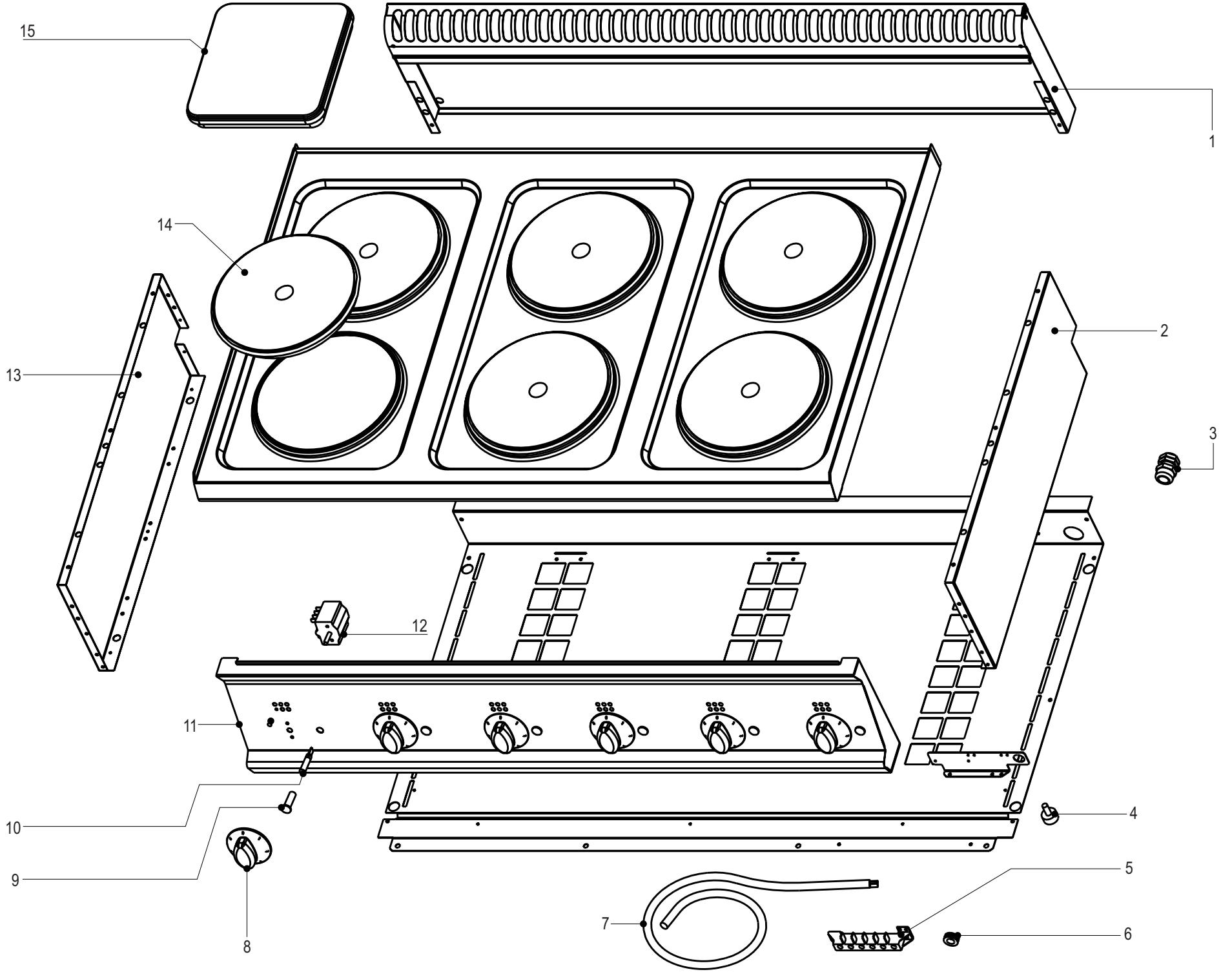

agg. 10.03.10

Artic./Item	Descrizione/Description	Modello/Model
616061	**PIANO COTTURA ELETTRICO 6 PIASTRE** **6 HOT PLATES ELECTRIC BOILING TOP**	**ECR105E7**

Cons./Recom.	Pos./Posit.	Ricambio/Replacement			Prezzo/Price List
	00194000	RC00194000	MORSETTIERA FV 122 B	CONNECTING BLOCK	9,16
*	00291000	RC00291000	COMMUTATORE	SWITCH	19,97
	00297000	RC00297000	PASSACAVO	FAIRLEAD	3,97
	00304000	RC00304000	MORSETTO EQUIPOTENZIALE COMPLETO	EQUIPOTENTIAL CONNECTING BLOCK	6,62
	00311000	RC00311000	PIEDINO H=25 MM	FOOT	4,74
	01052000	RC01052000	CAMINO 1050 L7	FLUE 1050 L7	139,25
	01055000	RC01055000	PRESSACAVO PG21 CON DADO	CABLE GLAND WITH NUT	9,16
	01670000	RC01670000	PIASTRA ELETTRICA 220MM 2000W	ELECTRIC PLATE 220MM 2000W	84,07
*	01782000	RC01782000	LAMPADA SEGN.NEON FASTON VERDE 230V	GREEN NEON LAMP 230V	6,09
*	01783000	RC01783000	PORTALAMPADA TRASPARENTE D10	TRANSPARENT LAMP HOLDER D10	5,30
	02029000	RC02029000	MANOPOLA PCE NERA	BLACK KNOB	9,76
	02071000	RC02071000	MANOPOLA PCE GRIGIA	GREY KNOB	9,05

L'azienda si riserva il diritto di apportare ulteriori aggiornamenti senza preavviso. / The data may be updated without prior warning