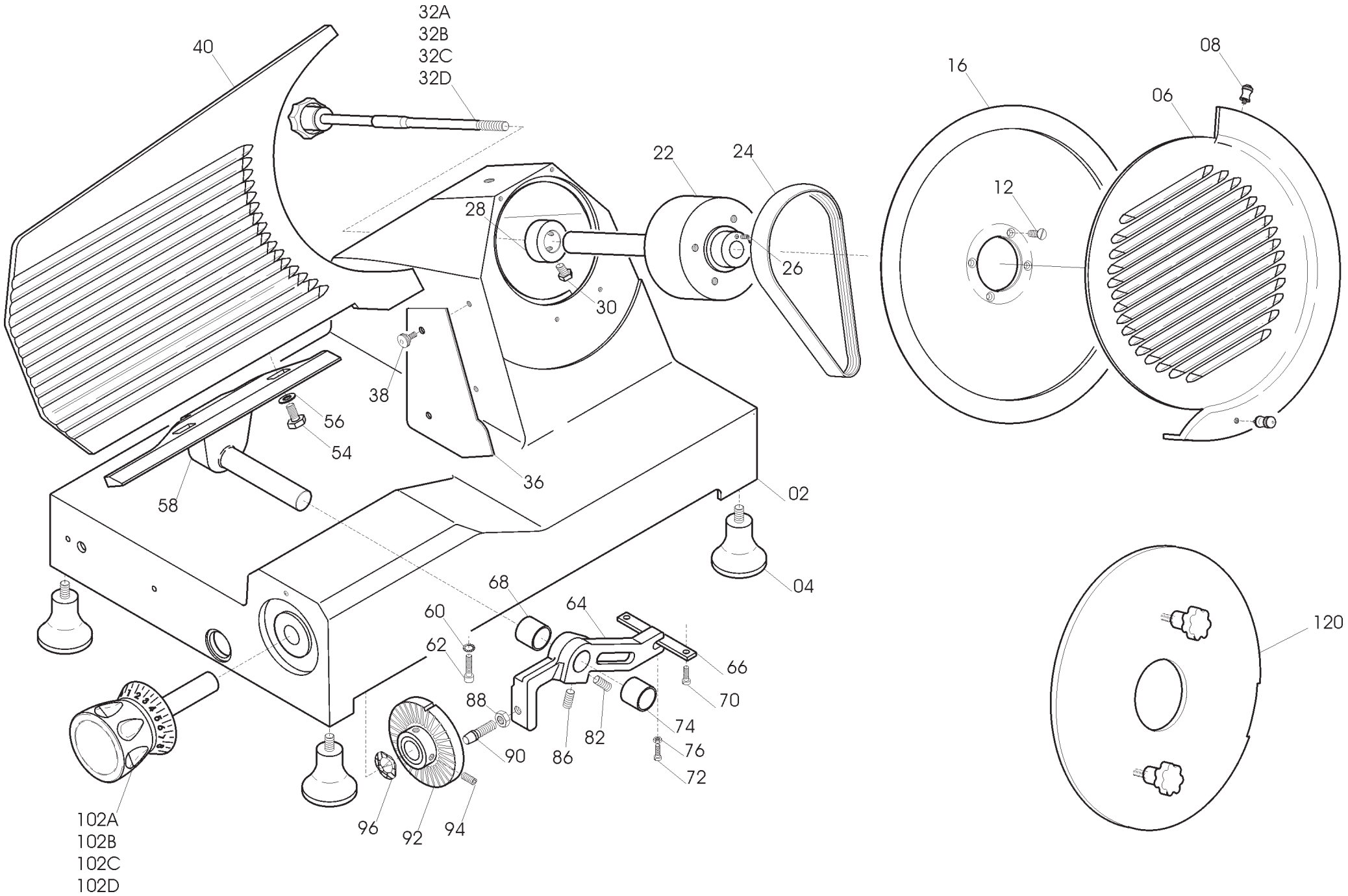
32A
32B
32C
32D
40
16
08
06
22
24
12
28
26
30
38
56
54
36
58
02
04
68
64
60
62
66
70
88
74
90
86
82
76
72
96
92
94
102A
102B
102C
102D
120

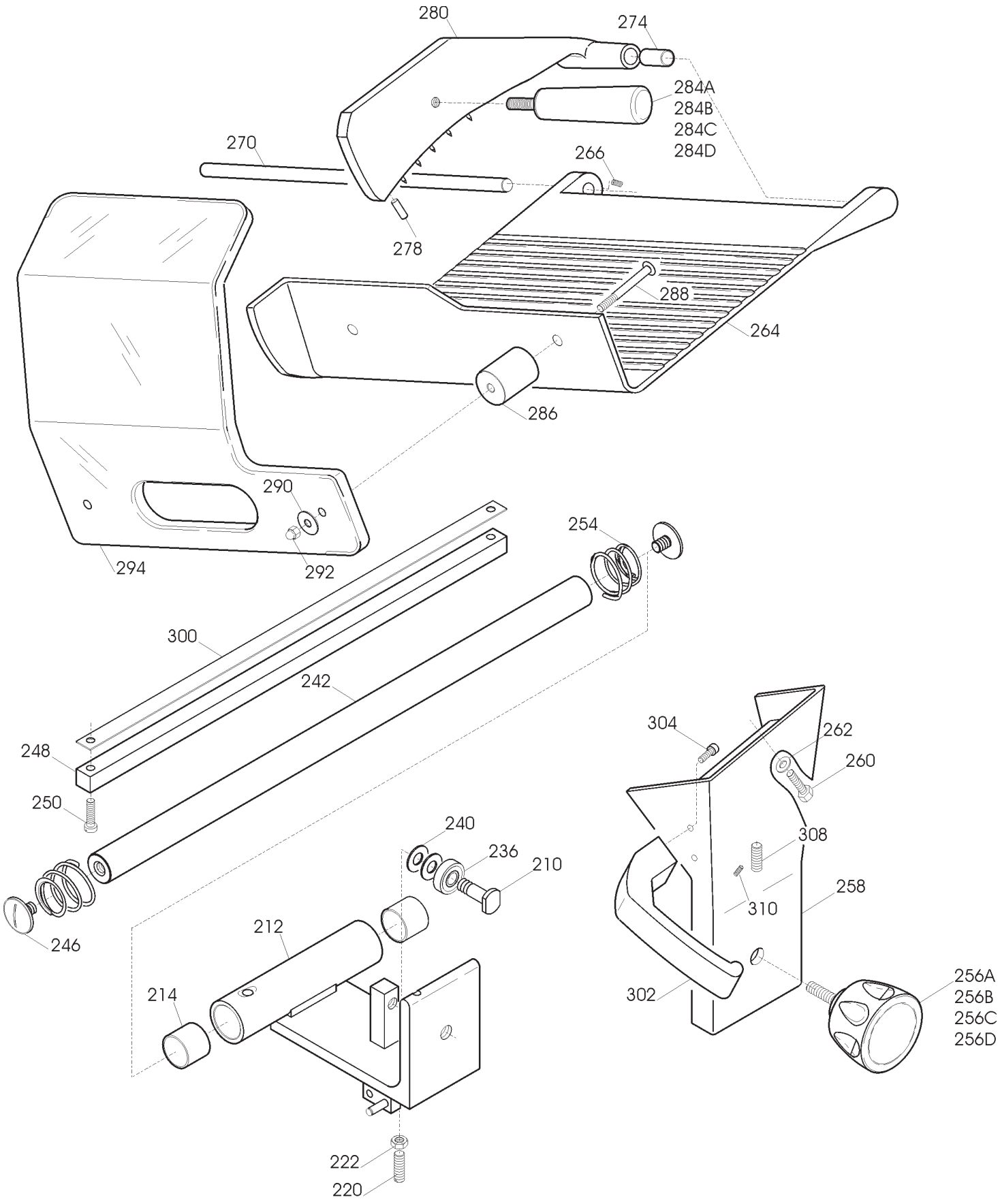
280
274
284A
284B
284C
284D
270
266
278
288
264
286
290
294
292
254
300
242
248
250
246
240
236
210
212
214
222
220
304
262
260
308
310
258
302
256A
256B
256C
256D

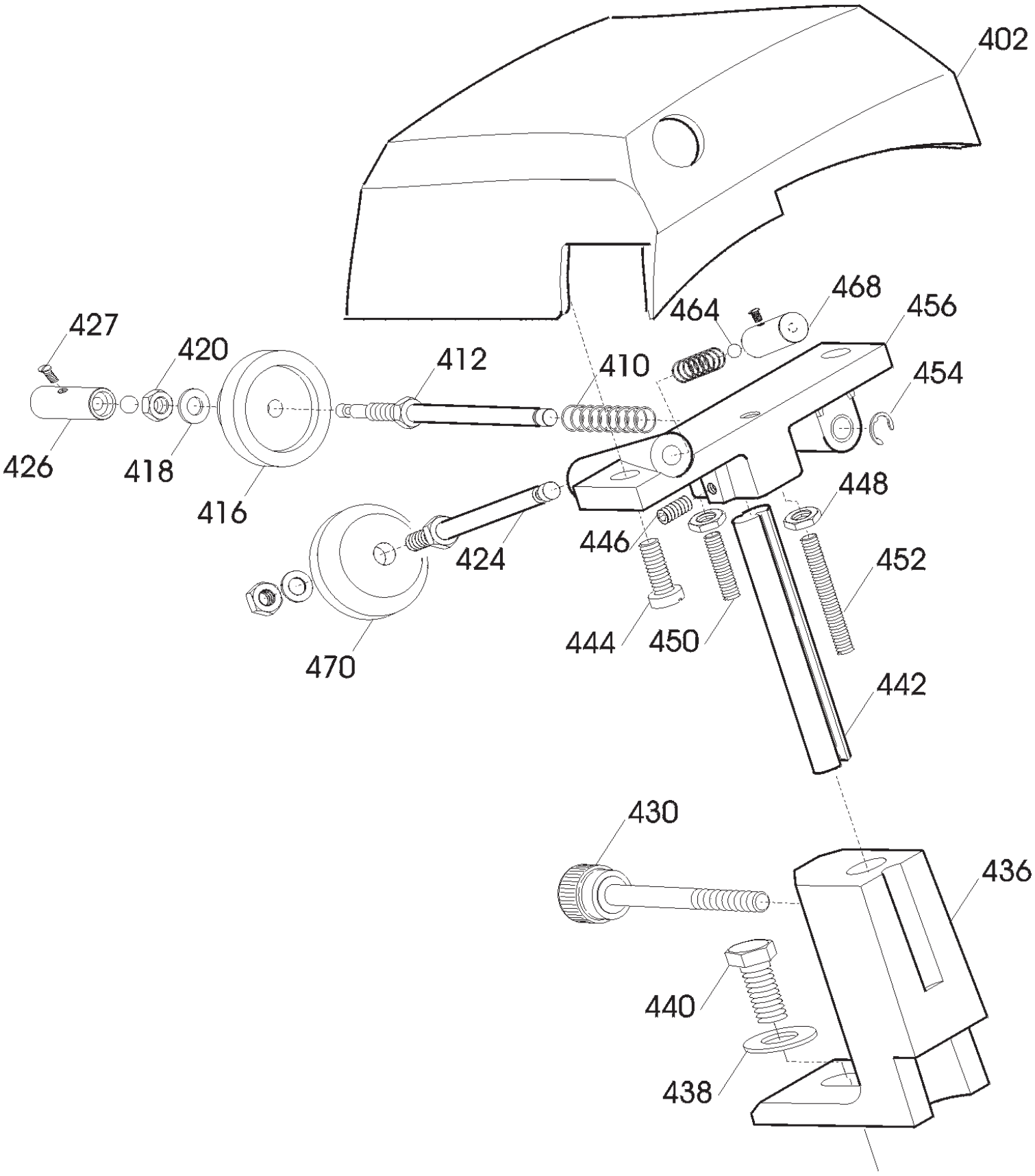
402
468
464
456
427
420
412
410
454
426
418
416
448
424
446
452
444
450
470
442
430
436
440
438

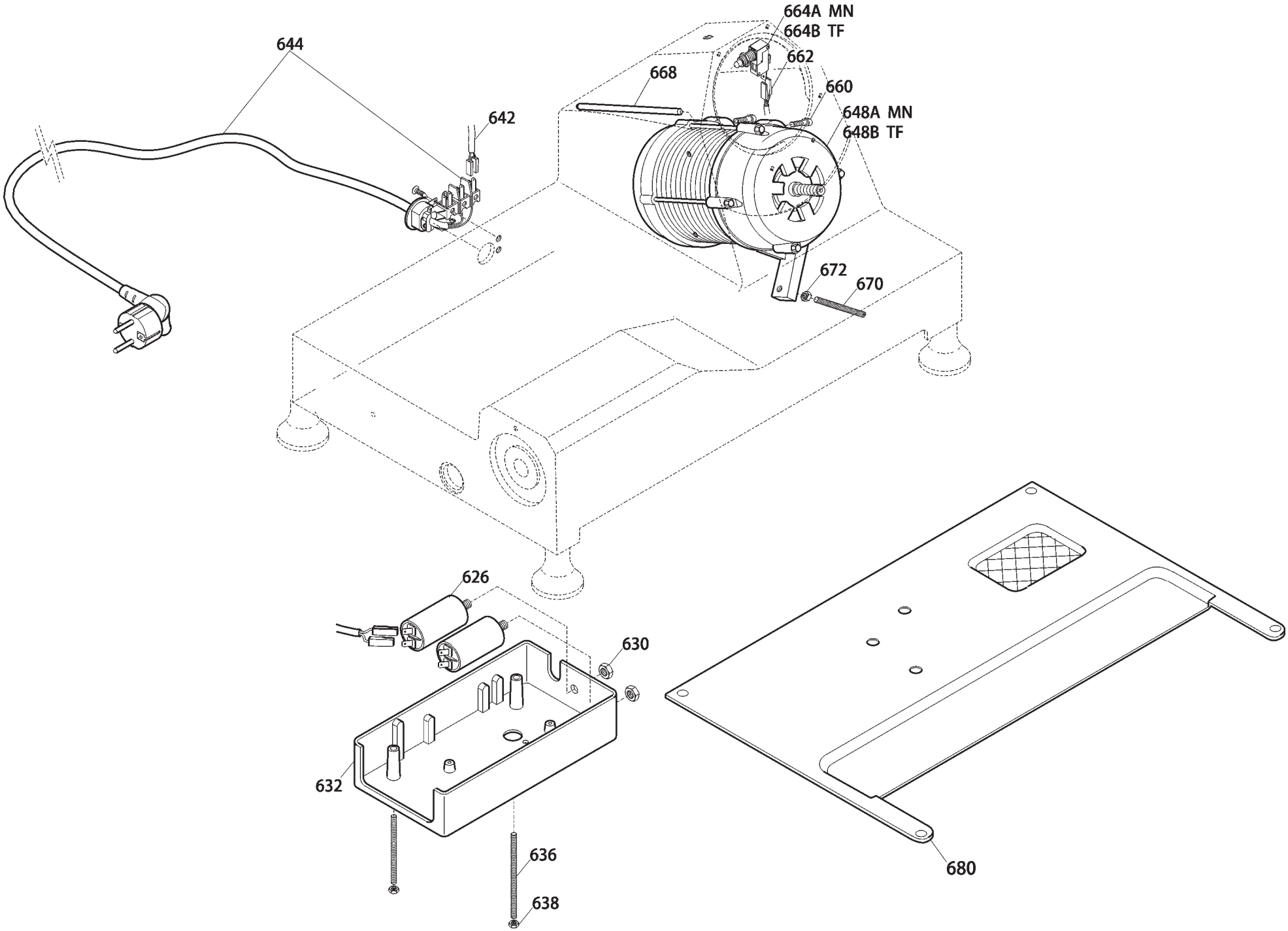
644
642
664A MN
664B TF
662
668
660
648A MN
648B TF
672
670
626
630
632
636
638
680

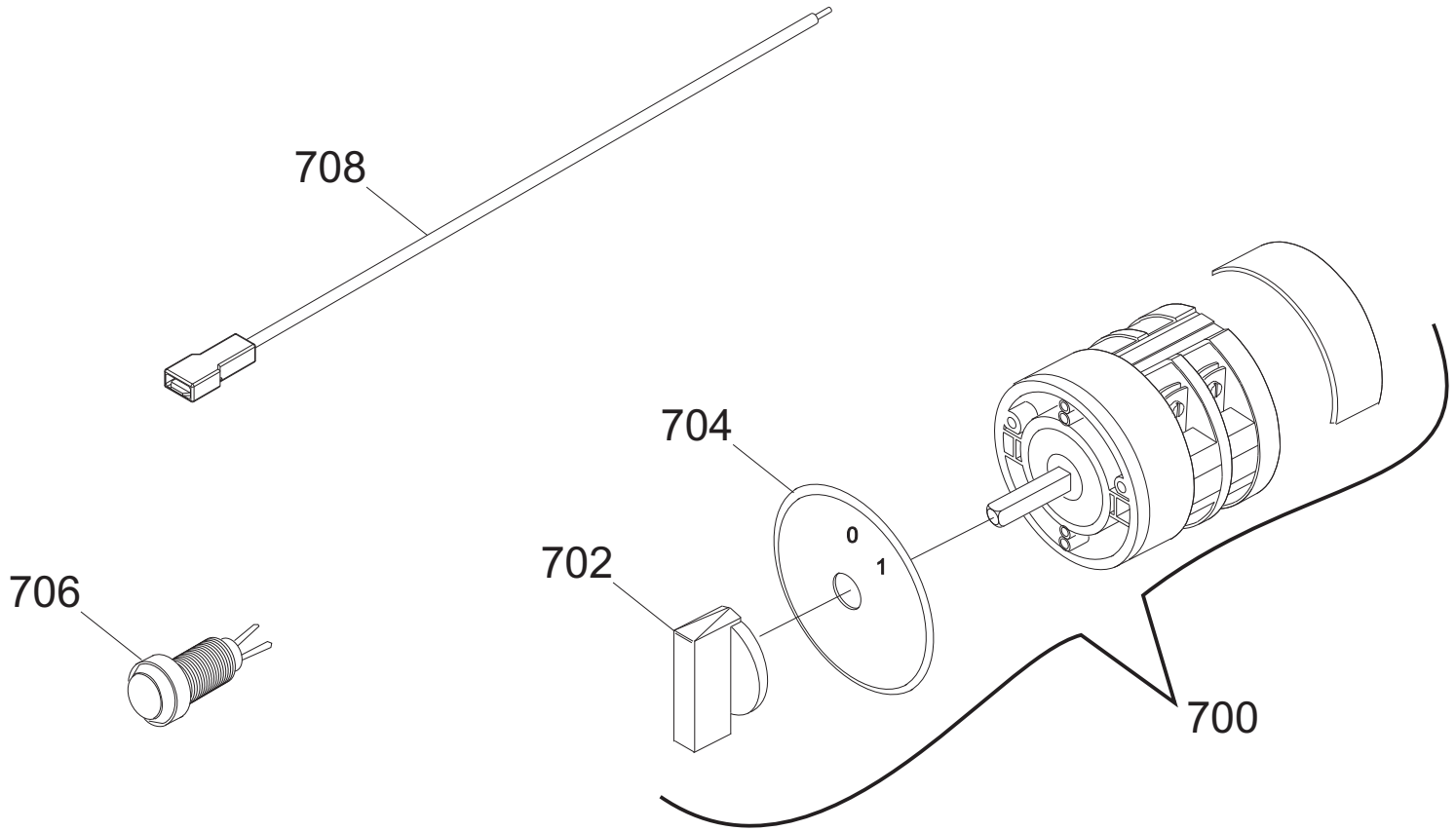
708
704
0
1
702
706
700

AGATA 350 TAV. UNICA

Riferiment	Nome prodotto	Codice
700MN	INTERR. MN BREMAS. ROTATIVO	19410160
700TF	INTERR. TF BREMAS. ROTATIVO	19410161
702	MANOPOLA INTERRUTTORE BREMAS	19410163
704	GHIERA ON OF X INT. BREMAS	19410162
706	SPIA UNIFICATA 220-380 VOLT	19410406
708	CAVETTO PROLUNGA LAMPADA SPIA	19410750
2	BASAMENTO GTA 330:350	AVG002
4	PIEDINO 275:370 M8	19560202
6	PARALAMA GTA 350	AVH006N
8	POMOLO PARALAMA GTA 330:350	AVG008
16	LAMA 350 - 57/4/280 NAZ.(NS)	18350574280
22	PULEGGIA MONTATA GTA 330:350	AVG022
24	CINGHIA TB2 430X10 LMP GTA 330-350	IB7003412
28	ANELLO PORTAMIC. GTA 330:350	AVG028
32A	TIRANTE P.LAMA GTA 330:350	AVG032
32D	TIRANTE P.LAMA GRIG. GTA 330:350	AVG032G
32C	TIRANTE P.LAMA ROSSA GTA 330:350	AVG032R
36	PARAFETTA GTA 330:350	AVG036
38	VITE FISS.PARAFETTA GTA 330:350	AVG038
40	VELA GTA 350	AVH040N
58	SUPPORTO VELA GTA 330:350	AVG058
64	MOVIMENTO GTA 330:350	AVG064
66	PIASTRINA MOVIMENTO GTA 330:350	AVG066
68	BOCCOLA 20 X 15 GTA 330:350	AVG068
74	BOCCOLA 20 X 20 GTA 330:350	AVG074
90	RULLINO MOVIMENTO GTA 330:350	AVG090
92	CAMMA CE GTA	AVA092
96	RONDELLA ONDULATA GTA 330:350	AVG096
102B	MANOPOLA NUMERATA BLU GTA	AVA102B
102A	MANOPOLA NUMERATA CE GTA	AVA102
102D	MANOPOLA NUMERATA GRIGIA GTA	AVA102G
102C	MANOPOLA NUMERATA ROSSO GTA	AVA102R
120	DISCO ESTRATTORE LAMA PER 350	19702512
210	VITE FISS. GTA 330:350	AVG210
212	CARRELLO GTA 330:350	AVG212
214	BOCCOLA 20 X 25 GTA 330:350	AVG214
220	GRANO GTA 330:350	AVG220
236	CUSCINETTO CARR. 6000 2RS R11	19320154
242	BARRA TONDA GTA 330:350	AVG242
246	VITE CROMATA GTA 330:350	AVG246
248	BARRA QUADRA GTA 330:350	AVG248
254	MOLLA B. TONDA GTA 330:350	AVG254
256A	MANOPOLA GAMBO GTA 330-350	AVG256
256D	MANOPOLA GAMBO GTA 330-350	AVG256
256B	MANOPOLA GAMBO BLU GTA 330-350	AVG256B
256C	MANOPOLA GAMBO ROSSO GTA 330-350	AVG256R
258	GAMBO GTA 330:350	AVG258

264	PIATTO CE GTA 330:350	AVG264
266	GRANO GTA	AVA266
270	ASTINA PRESSA MERCE GTA 300	AVE270
274	BOCCOLE AUTOLUBRIF. GTA 300	AVE274
278	PARACOL. P.MERCE GTA 250-275-300	AVA278
280	PRESSAMERCE CE GTA 300	AVE280
281	PRIG.MAN.P.MERCE CE GTA 250/350	AVA281
283	BUSS.MAN.P.MERCE CE C40/3 250/350	AVA283
284C	MAN.OVAL P.MERCE C/BUS.M10 BLU	19564014
284D	MAN.OVAL P.MERCE C/BUSS.M10 GRIGIA	19564032
284B	MANOP. PRESSAMERCE ROSSA OVALE M10	19564001
284A	MANOPOLA PRES.MERC.CON FLANG.X CE	19562904
286	DISTANZIALI PARAMANO 300-385	19521609
288	PRIG.MED.AFFIL.PARAMAN.M5 X 47	19336006
294	P.MANO PIATTO GTA 330-350	19562335
300	PIATTINA SCORR. GTA 330:350	AVG300
302	MANIGLIA X GAMBO SAG. GTA	AVA302

AGATA 350 TAV 3/4

Riferimento	Nome prodotto	Codice
402	CAPPOTTINA GTA 330:350	AVG402
410	MOLLA P.SBAV. GTA 250:300	AVA410
412	PERNO SBAVATURA GTA 250:300	AVA412
416	MOLA SB GTA 250:300	AVA416
418	RONDELLA GTA	AVA418
420	DADO GTA	AVA420
424	PERNO AFFILATOIO GTA 250:300	AVA424
427	GRANO GTA	AVA427
430	VOLANTINO AFFILATOIO GTA	AVA430
436	COLONNINA GTA 300	AVE436
438	RONDELLA GTA	AVA438
440	VITE FISS. COLONNINA GTA	AVA440
442	COLONNINA FRESATA GTA 300	AVE442
444	VITE GTA	AVA444
446	RONDELLA GTA	AVA446
448	DADO GTA	AVA448
450	PRIGIONIERO CORTO GTA 300	AVE450
452	PRIGIONIERO LUNGO GTA 300	AVE452
454	SEGER GTA	AVA454
456	CORPO AFF. GTA 300	AVE456
464	SFERA GTA	AVA464
468	PULSANTE AFFIL. GTA 250:300	AVA468
470	MOLA AF GTA 330-350	AVG470/1
626	CONDENSATORE SG330 6,3UF CODOLO M8	19410308
632	SCATOLA RELAIS GTA	AVA632
642	CAVETTO ALIM. PULS. GTA	AVA642
643	CAVO ALIM.COMP.USA 110/60 UN	19410503
644C	CAVO ALIM.COMP. MN INGLESE PA 205	19410534
644A	CAVO ALIM.COMP. SUKO CON PA 205	19410530
644B	CAVO ALIM.COMP. TF ITALIANA PA 205	19410536
648A	MOTORE 230V/50MN GTA 330:350	AVG648A

648B	MOTORE 380V/50TF GTA 330:350	AVG648B
662	CAVETTO MICRO GTA	AVA662
664A	MICROINTERRUTTORE MN GTA	AVA664A
664B	MICROINTERRUTTORE TF GTA	AVA664B
668	PERNO MOTORE GTA 330:350	AVG668
670	TIRANTE MOTORE GTA 330:350	AVG670
680	COPERTURA INFERIORE GTA 330:350	AVG680