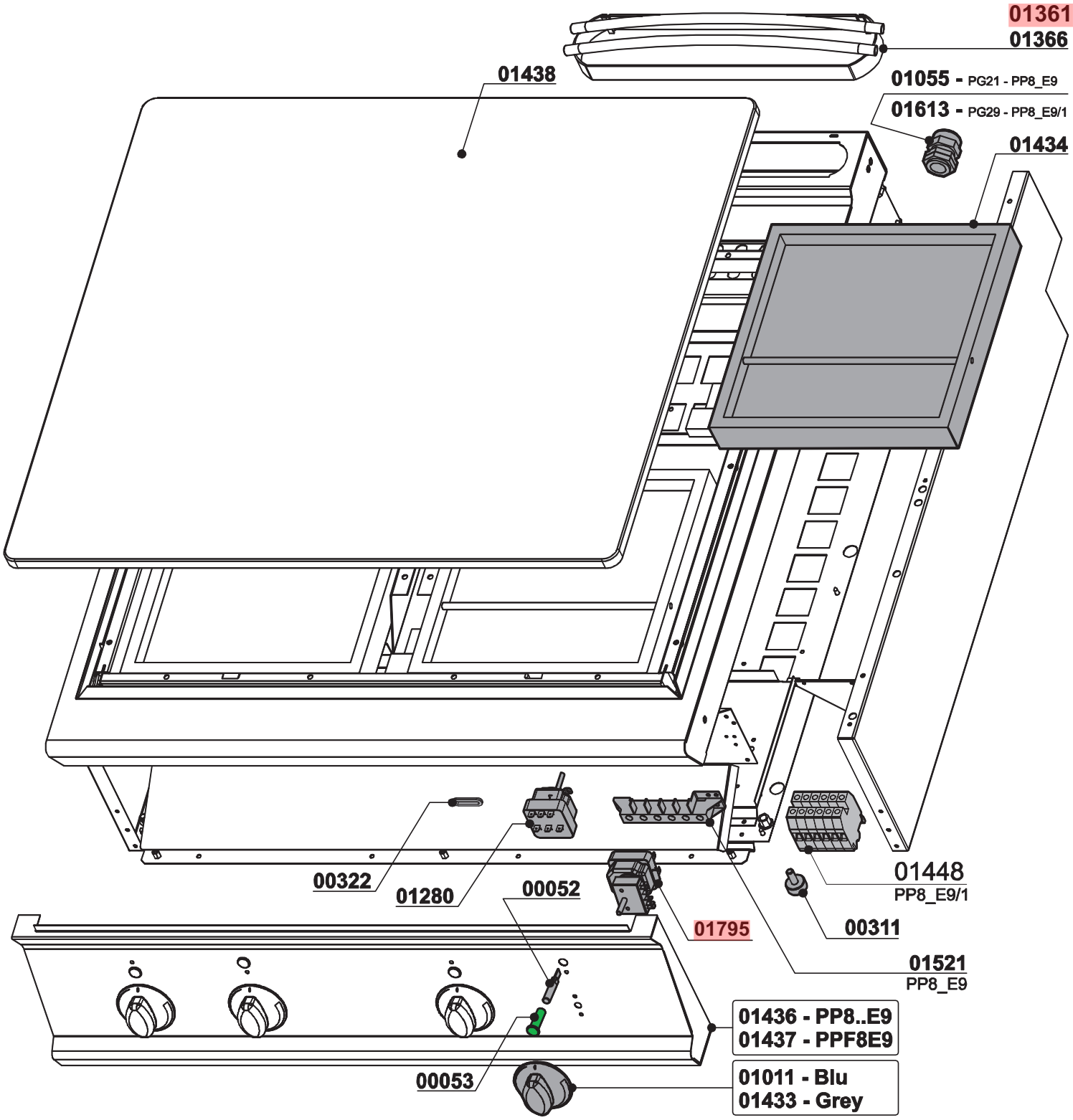
01361
01366
01438
01055 - PG21 - PP8_E9
01613 - PG29 - PP8_E9/1
01434
00322
01280
00052
01448
PP8_E9/1
00311
01795
01521
PP8_E9
01436 - PP8..E9
01437 - PPF8E9
00053
01011 - Blu
01433 - Grey

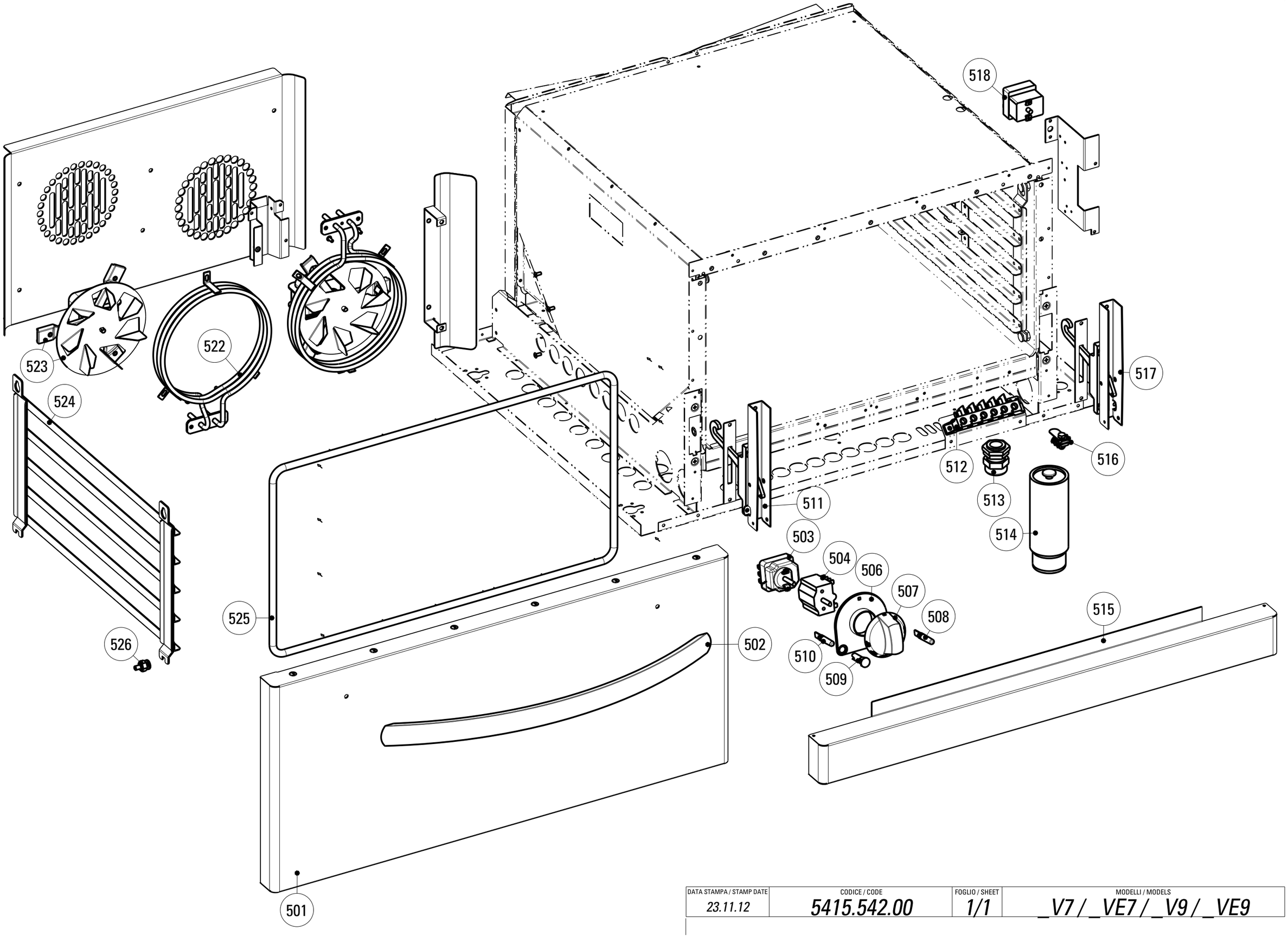

DATA STAMPA / STAMP DATE	CODICE / CODE	FOGLIO / SHEET	MODELLI / MODELS
23.11.12	*5415.542.00*	*1/1*	*_V7 / _VE7 / _V9 / _VE9*

CODICI RICAMBIO PER FINITO / SPARE PARTS FOR THE FINISHED PRODUCT

Aggiornato al/Updated to 27/11/17

Artic./Item	Descrizione/Description	Modello/Model
316125	**CUCINA ELETTRICA "TUTTA PIASTRA" CON FORNO ELETTRICO VENTILATO GN1/1** **"SINGLE PLATE" ELECTRIC SOLID TOP RANGE WITH GN1/1 FAN ASSISTED ELECTRIC OVEN**	**PPF8VE9**

Cons./Recom.	Pos./Posit.	Ricambio/Replacement			Prezzo/Price List
	00304000	RC00304000	MORSETTO EQUIPOTENZIALE COMPLETO	EQUIPOTENTIAL CONNECTING BLOCK	6,62
	00774000	RC00774000	RELE'	RELAY	45,34
	01280000	RC01280000	TERMOSTATO DI MASSIMA	LIMITING DEVICE	95,56
	01361000	RC01361000	CAMINO H25 L9	FLUE H25 L9	103,39
	01434000	RC01434000	RESISTENZA 3500W	HEATING ELEMENT	409,78
	01435000	RC01435000	GRUPPO COMANDO RESISTENZE	HEATING ELEMENT CONTROL GR	84,41
	01438000	RC01438000	PIASTRA TUTTAPIASTRA ELETTRICA	ELECTRIC SOLID TOP PLATE	712,98
	01448000	RC01448000	MORSETTIERA INDUSTRIALE TRIFASE	CONNECTING BLOCK	31,00
	01521000	RC01521000	MORSETTIERA FV122 V-V	CONNECTING BLOCK	9,70
	01795000	RC01795000	TERMOSTATO DI LAVORO PP8E9	WORKING THERMOSTAT PP8E9	112,43
	01905000	RC01905000	SOTTOMANOPOLA EL 1L NERO	BLACK UNDERKNOB	7,70
	02024000	RC02024000	SOTTOMANOPOLA EL 1L GRIGIO	GREY UNDERKNOB	7,18
	02063000	RC02063000	SOTTOMANOPOLA EL 1L FRONTE NERO	UNDERKNOB RAL7021	7,18
	02064000	RC02064000	SOTTOMANOPOLA EL 1L RETRO NERO	UNDERKNOB RAL7021	7,18
	02065000	RC02065000	SOTTOMANOPOLA EL 1L FRONTE GRIGIO	UNDERKNOB RAL7001	7,18
	02066000	RC02066000	SOTTOMANOPOLA EL 1L RETRO GRIGIO	UNDERKNOB RAL7001	7,18
	02067000	RC02067000	MANOPOLA QSE NERA	BLACK KNOB	9,05
	02068000	RC02068000	MANOPOLA QSE GRIGIA	GREY KNOB	9,05
	02100000	RC02100000	MANOPOLA INTERRUTTORE NERA	BLACK KNOB	9,05
	02102000	RC02102000	MANOPOLA INTERRUTTORE GRIGIA	GREY KNOB	9,05
	501	RC02043000	PORTA FORNO GN2/1 TECNO74/90	GN2/1 OVEN DOOR	284,94
	502	RC02082000	MANIGLIA FORNO	OVEN HANDLE	55,54
*	503	RC01610000	TERMOSTATO DI LAVORO FORNO	WORKING THERMOSTAT OVEN L9	82,86

L'azienda si riserva il diritto di apportare ulteriori aggiornamenti senza preavviso. / The data may be updated without prior warning

Artic./Item	Descrizione/Description	Modello/Model
316125	**CUCINA ELETTRICA "TUTTA PIASTRA" CON FORNO ELETTRICO VENTILATO GN1/1** **"SINGLE PLATE" ELECTRIC SOLID TOP RANGE WITH GN1/1 FAN ASSISTED ELECTRIC OVEN**	**PPF8VE9**

Cons./Recom.	Pos./Posit.	Ricambio/Replacement			Prezzo/Price List
*	504	RC00070000	COMMUTATORE TRIFASE	SWITCH	20,52
	506a	RC01788000	SOTTOMANOPOLA EL 2L NERO	UNDERKNOB	7,70
	506b	RC02049000	SOTTOMANOPOLA EL 2L GRIGIO	GREY UNDERKNOB	7,18
	507a	RC01835000	MANOPOLA PF NERA	BLACK KNOB	9,76
	507b	RC02054000	MANOPOLA PF GRIGIA	GREY KNOB	9,05
*	508	RC00052000	LAMPADA SEGN.NEON FASTON ARANCIO 230V	SIGNAL LAMP	5,19
*	509	RC01783000	PORTALAMPADA TRASPARENTE D10	TRANSPARENT LAMP HOLDER D10	5,30
*	510	RC01782000	LAMPADA SEGN.NEON FASTON VERDE 230V	GREEN NEON LAMP 230V	6,09
	511	RC01068000	CERNIERA SX PORTA FORNO GN C/P.RULLINO	LEFT HINGE	37,51
	513	RC01055000	PRESSACAVO PG21 CON DADO	CABLE GLAND WITH NUT	9,16
	514	RC01386000	PIEDE 2" C/VITE	FOOT WITH SCREW	20,63
	515	RC01389000	ZOCCOLO FORNO TECNO74/90	OVEN SOCLE L9	68,63
	517	RC01067000	CERNIERA DX PORTA FORNO GN C/P.RULLINO	RIGHT HINGE	37,51
*	518	RC00305000	TERMOSTATO DI SICUREZZA	SAFETY THERMOSTAT	85,19
	522	RC01562000	RESISTENZA CIRCOLARE 2,5kW	CIRCULAR HEATING ELEMENT	68,74
	523	RC01561000	MOTOVENTILATORE COMPLETO FORNO EL.VENT.	ELECTRIC VENTILATOR _VE7	106,18
	524	RC02032000	SUPPORTO GRIGLIA FORNO EL.VENTILATO	OVEN GRID HOLDER	85,40
*	525	RC01826000	GUARNIZIONE TESSILE PER FORNO GN	TEXTILE GASKET FOR OVEN	52,43
	526	RC01585000	PIOLINO SUPP.GRIGLIA FORNO EL.VENTILATO	PIN FOR OVEN RUNNERS SUPPORT	14,94

L'azienda si riserva il diritto di apportare ulteriori aggiornamenti senza preavviso. / The data may be updated without prior warning