1 GRUPPO LAVAGGIO
2 GRUPPO LAVAGGIO
3 GRUPPO RISCIACQUO
4 GRUPPO VASCA
5 QUADRO ELETTRICO
6 GRUPPO POMPA SCARICO
7 CARROZZERIA
8 CARROZZERIA
9 DOSATORI
10 GRUPPO DEPURATORE

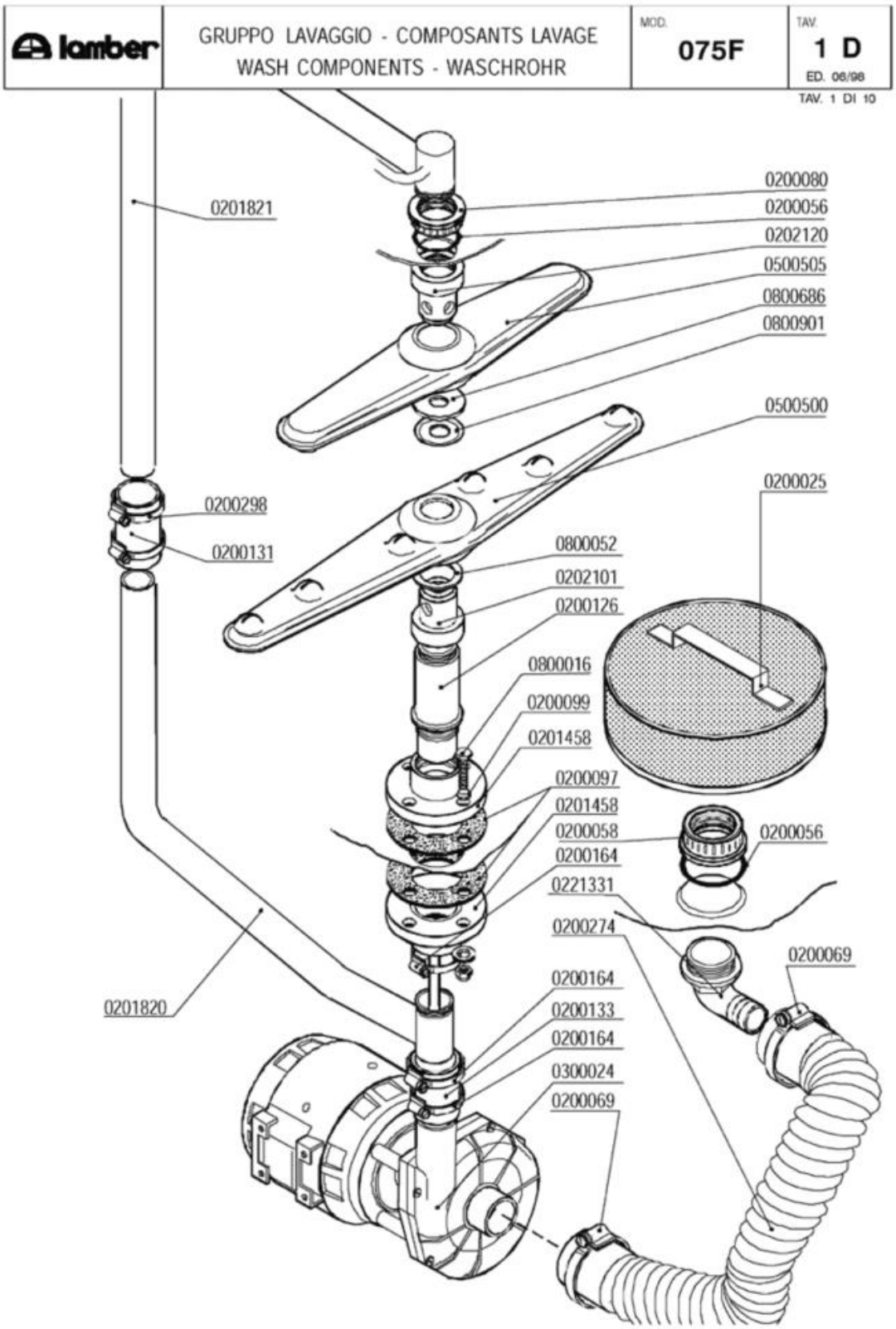
lamber
GRUPPO LAVAGGIO - COMPOSANTS LAVAGE
WASH COMPONENTS - WASCHROHR
MOD. 075F
TAV. 1 D
ED. 06/98
TAV. 1 DI 10
0201821
0200080
0200056
0202120
0500505
0800686
0800901
0500500
0200298
0200131
0200025
0800052
0202101
0200126
0800016
0200099
0201458
0200097
0201458
0200058
0200164
0221331
0200056
0200274
0200069
0201820
0200164
0200133
0200164
0300024
0200069

Codice	Descrizione
0200025	Filtro d.215
0200056	OR 144 pilette 1" 1/4
0200058	Ghiera 1" 1/2
0200069	Fascetta 40-60
0200080	Ghiera 1"1/42190
0200097	Guarnizione gomma 105x45x3 4F Rif.167
0200099	Guarnizione Nyltite M8
0200126	Colonnina 031 Rif.5
0200131	Manicotto Radior 30x100 F 1854-94
0200133	Manicotto Radior 40x60 01-075F 1855-94
0200164	Fascetta 32-50
0200274	** SOSTITUITO DA 0200232 **RONY-FLEX
0200298	Fascetta 25-40
0201458	Flangia a manicotto 1"1/4 d.115 ribass.
0201820	Collettore lav/risc inferiore F85VS 3201
0201821	Collettore lav/risc superiore F85VS 3200
0202101	Testina lavaggio d.18 2F NSF
0202120	Testina lavaggio d.22 4F NSF
0221331	Gomito 1"1/2x40 aspir.F92 sedia 2131
0300024	Elettropompa ** SOSTITUITA DA 0301204 **
0500500	Braccio di lavaggio 540/6F NSF
0500505	Braccio di lavaggio 380/6F NSF
0800016	Vite inox TEM8x40
0800052	Rondella teflon 57x41x2
0800686	Rondella nylon 50x22,2x2 2782-96
0800901	Disco inox mulinello 50x22,2 2781

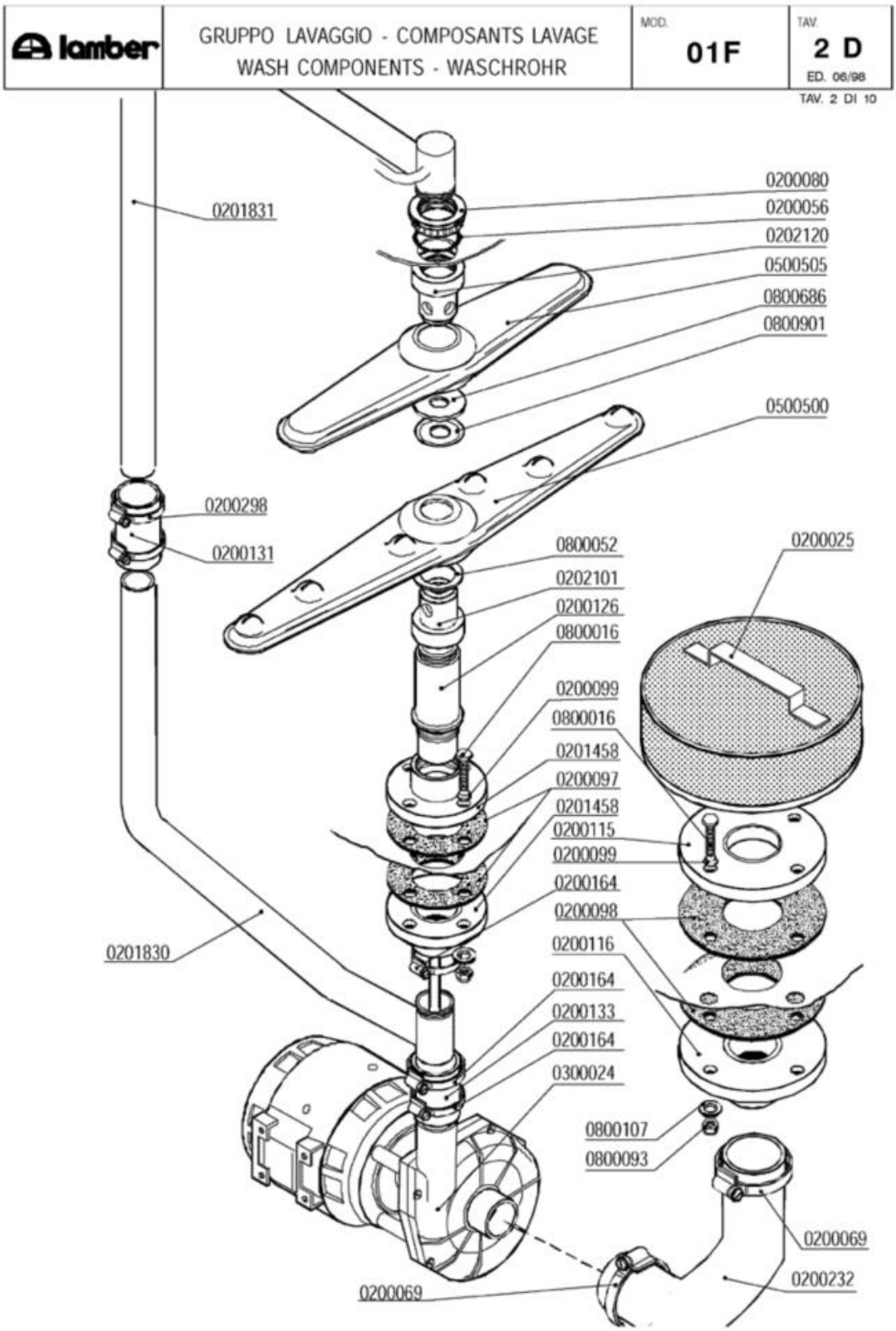
lamber
GRUPPO LAVAGGIO - COMPOSANTS LAVAGE
WASH COMPONENTS - WASCHROHR
MOD. 01F
TAV. 2 D
ED. 06/98
TAV. 2 DI 10
0201831
0200080
0200056
0202120
0500505
0800686
0800901
0500500
0200298
0200131
0800052
0202101
0200126
0800016
0200099
0800016
0201458
0200097
0201458
0200115
0200099
0200164
0200098
0200116
0200164
0200133
0200164
0300024
0201830
0200025
0800107
0800093
0200069
0200232
0200069

Codice	Descrizione
0200025	Filtro d.215
0200056	OR 144 pilette 1" 1/4
0200069	Fascetta 40-60
0200080	Ghiera 1"1/42190
0200097	Guarnizione gomma 105x45x3 4F Rif.167
0200098	Guarnizione gomma 134x65x2,5 4F Rif.154
0200099	Guarnizione Nyltite M8
0200115	Flangia piana d.140
0200116	Flangia a manicotto d.140
0200126	Colonnina 031 Rif.5
0200131	Manicotto Radior 30x100 F 1854-94
0200133	Manicotto Radior 40x60 01-075F 1855-94
0200164	Fascetta 32-50
0200232	Manicotto aspirante 01F/075F 1583-93
0200298	Fascetta 25-40
0201458	Flangia a manicotto 1"1/4 d.115 ribass.
0201830	Collettore lav.risc.inf.esterno 01F 3201
0201831	Collettore lav.risc.sup.esterno 01F 3224
0202101	Testina lavaggio d.18 2F NSF
0202120	Testina lavaggio d.22 4F NSF
0300024	Elettropompa ** SOSTITUITA DA 0301204 **
0500500	Braccio di lavaggio 540/6F NSF
0500505	Braccio di lavaggio 380/6F NSF
0800016	Vite inox TEM8x40
0800052	Rondella teflon 57x41x2
0800093	Dado autobloccante M8 zincato
0800107	Rondella piana OT diam.8
0800686	Rondella nylon 50x22,2x2 2782-96
0800901	Disco inox mulinello 50x22,2 2781

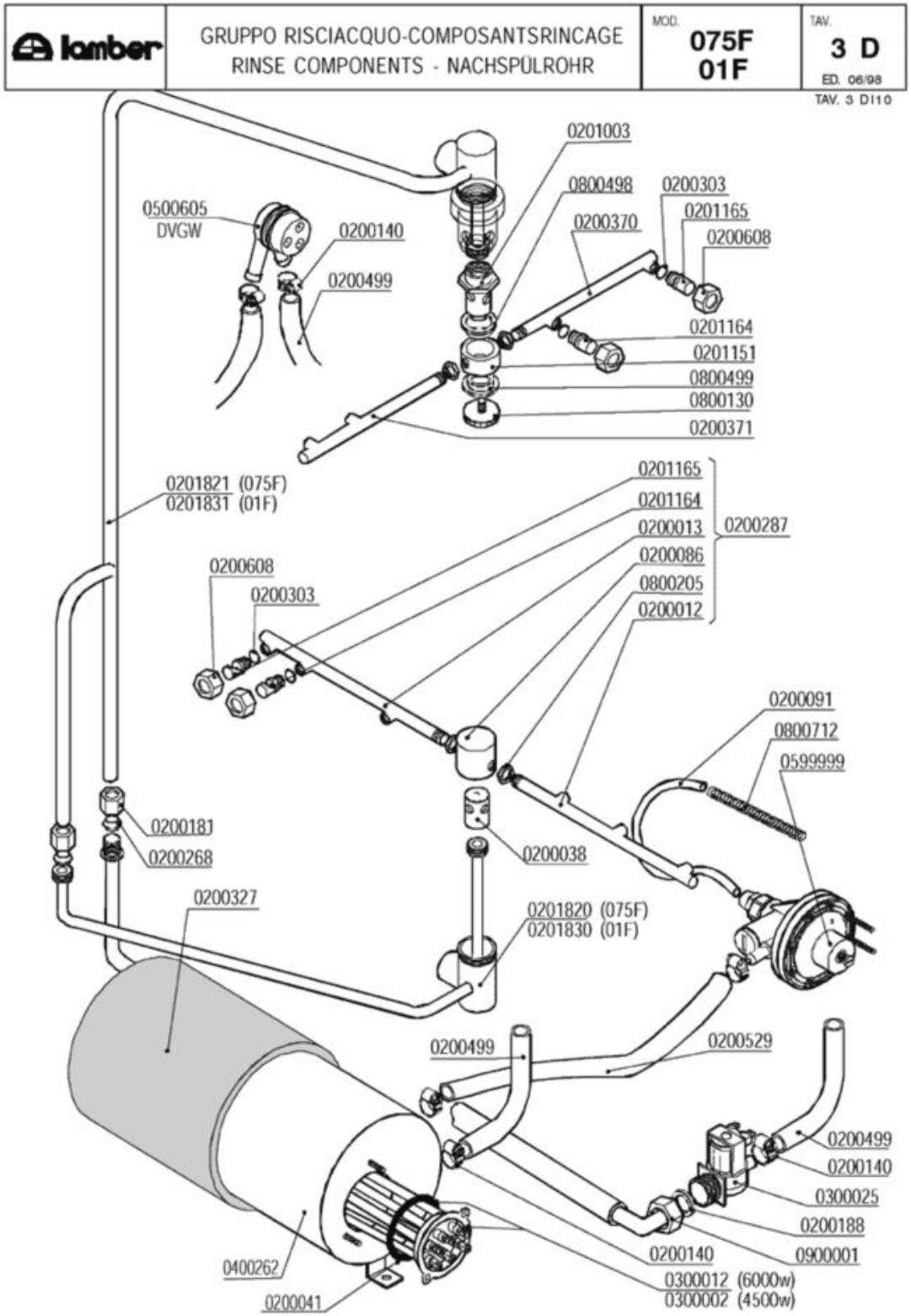
lamber
GRUPPO RISCIACQUO-COMPOSANTSRINCAGE
RINSE COMPONENTS - NACHSPÜLROHR
MOD. 075F 01F
TAV. 3 D
ED. 06/98
TAV. 3 D110
0201003
0800498
0200303
0201165
0200608
0200370
0500605
DVGW
0200140
0200499
0201164
0201151
0800499
0800130
0200371
0201821 (075F)
0201831 (01F)
0201165
0201164
0200013
0200086
0800205
0200012
0200287
0200608
0200303
0200091
0800712
0599999
0200181
0200268
0200038
0200327
0201820 (075F)
0201830 (01F)
0200499
0200529
0200499
0200140
0300025
0200188
0900001
0200140
0300012 (6000w)
0300002 (4500w)
0400262
0200041

Codice	Descrizione
0200012	Braccio di risciacquo 230mm DX cesto 50
0200013	Braccio di risciacquo 230mm SX cesto 50
0200038	Perno risciacquo inox 1205
0200041	OR 6225 resistenza boiler
0200086	Testina mulinello risciacquo 1206
0200091	Tubo cristallo PP 4x6
0200140	Fascetta collare 17x19
0200181	Dado bicono inox 3/8"x12 1040-91
0200188	Guarnizione gomma 25x16x2
0200268	Bicono TEFLON 3/8"x12
0200287	**SOSTITUITO DA 0200286**
0200303	OR 2021 ugelli risciacquo mescola FDA
0200327	Coibentazione boiler 5lt.d.110 2125
0200370	Braccio di risciacquo 200mm DX cesto 45
0200371	Braccio di risciacquo 200 mm SX cesto 45
0200499	Tubo gomma 12x19,5 food quality
0200529	SOSTITUITO DA 0200293**********
0200608	**SOSTITUITO DA 0200625**
0201003	Perno risciacquo sup.rotante 2608/96 NSF
0201151	Testina risciacquo rotante 2142
0201164	Ugello risciacquo foro 1,2 D.2612 NSF
0201165	Ugello risciacquo foro 1,5 D.2609 NSF
0201820	Collettore lav/risc inferiore F85VS 3201
0201821	Collettore lav/risc superiore F85VS 3200
0201830	Collettore lav.risc.inf.esterno 01F 3201
0201831	Collettore lav.risc.sup.esterno 01F 3224
0300002	Resistenza 4500W/3 230/400V flangia inox
0300012	Resistenza 6000W/3 230/400V flangia inox
0300025	Elettrovalvola 1 via 329069
0400262	Boiler 5lt d.110 r.e. 2756
0500605	Valvola rompivuoto DVGW GD
0599999	Dosatore brillantante MOD.3000
0800130	Vite mulinello risc.rot.super.671/88
0800205	Dado inox M12x1 E16S5
0800498	Bussola mul.risc.PTFE/C25% d.16.2 2143
0800499	Bussola mul.risc.PTFE/C25% d.13.3 2606
0800712	Molla inox 160mm per tubo brillantante
0900001	Tubo carico gomma 90ºC VDE

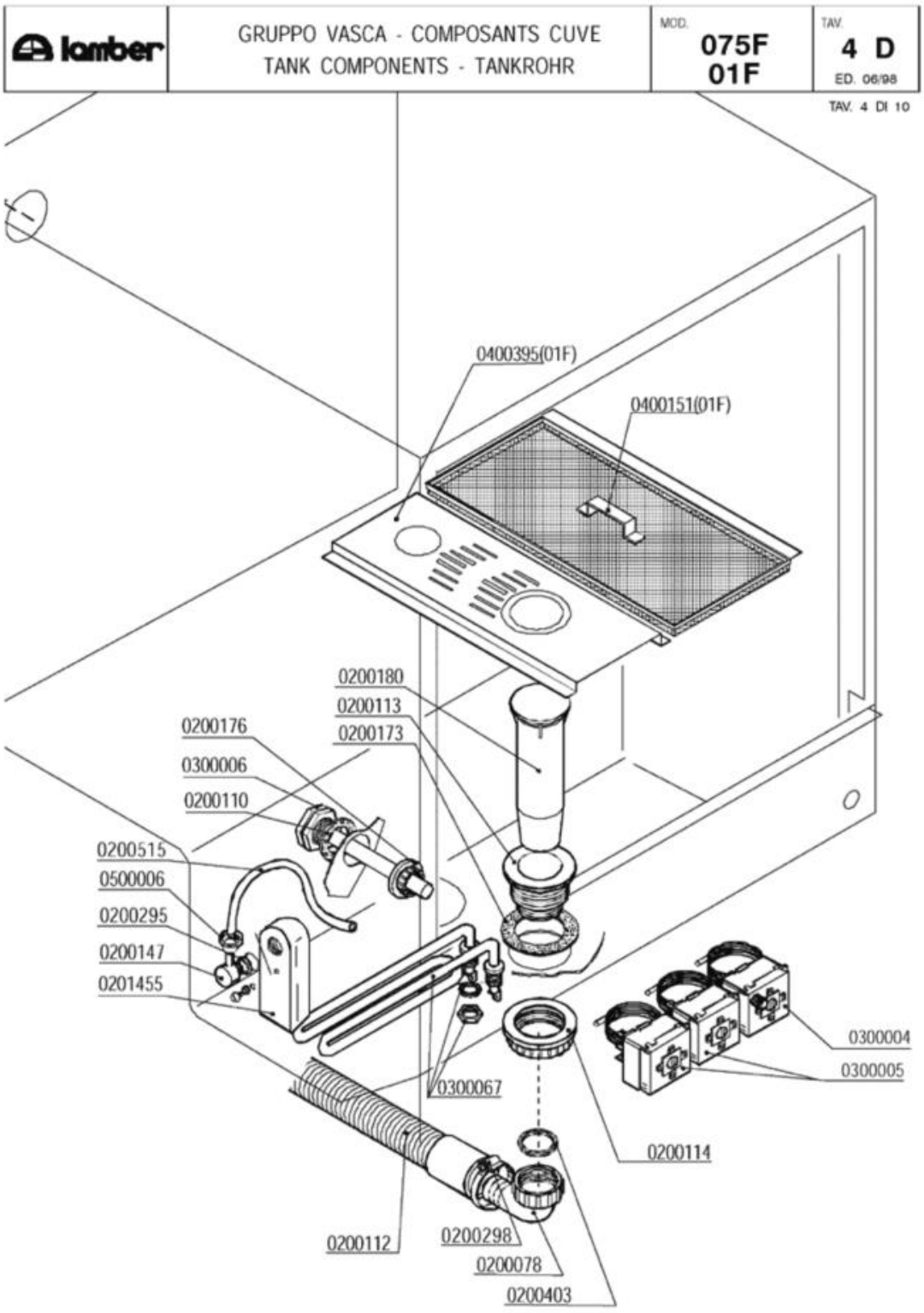
lamber
GRUPPO VASCA - COMPOSANTS CUVE
TANK COMPONENTS - TANKROHR
MOD. 075F 01F
TAV. 4 D
ED. 06/98
TAV. 4 DI 10
0400395(01F)
0400151(01F)
0200180
0200113
0200173
0200176
0300006
0200110
0200515
0500006
0200295
0200147
0201455
0300004
0300005
0300067
0200114
0200112
0200298
0200078
0200403

Codice	Descrizione
0200078	Raccordo scarico 1"1/4x32 2121 PP
0200110	Guarnizione piana 31x21x2
0200112	Tubo scarico d.28 DIR.C/317
0200113	Piletta scarico 007 Rif.18
0200114	Dado piletta scarico 2" 2190
0200147	Portagomma M12x4 90º 1821-94
0200173	Guarnizione gomma 75x58x2 Rif.19
0200176	Dado 1/2" 2190
0200180	Troppopieno EFFE/ELLE 1280
0200295	Guarnizione Nyltite M12
0200298	Fascetta 25-40
0200403	Guarnizione piana 38x27x2 3794
0200515	Tubo pressostato 4,2x10,4
0201455	Trappola d'aria anteriore L=85 mm
0300004	**SOSTITUITO DA 0300196**
0300005	Termostato 90ºC c.2000 1NONC boiler IMIT
0300006	Guaina termostato inox
0300067	Resistenza vasca 2000 W 220 V
0400151	Filtro a cassetto F92 VS 2682
0400395	Supporto intermedio filtri F92 VS 2675
0500006	Fascetta SNP2/CLIC 11,5-13,5

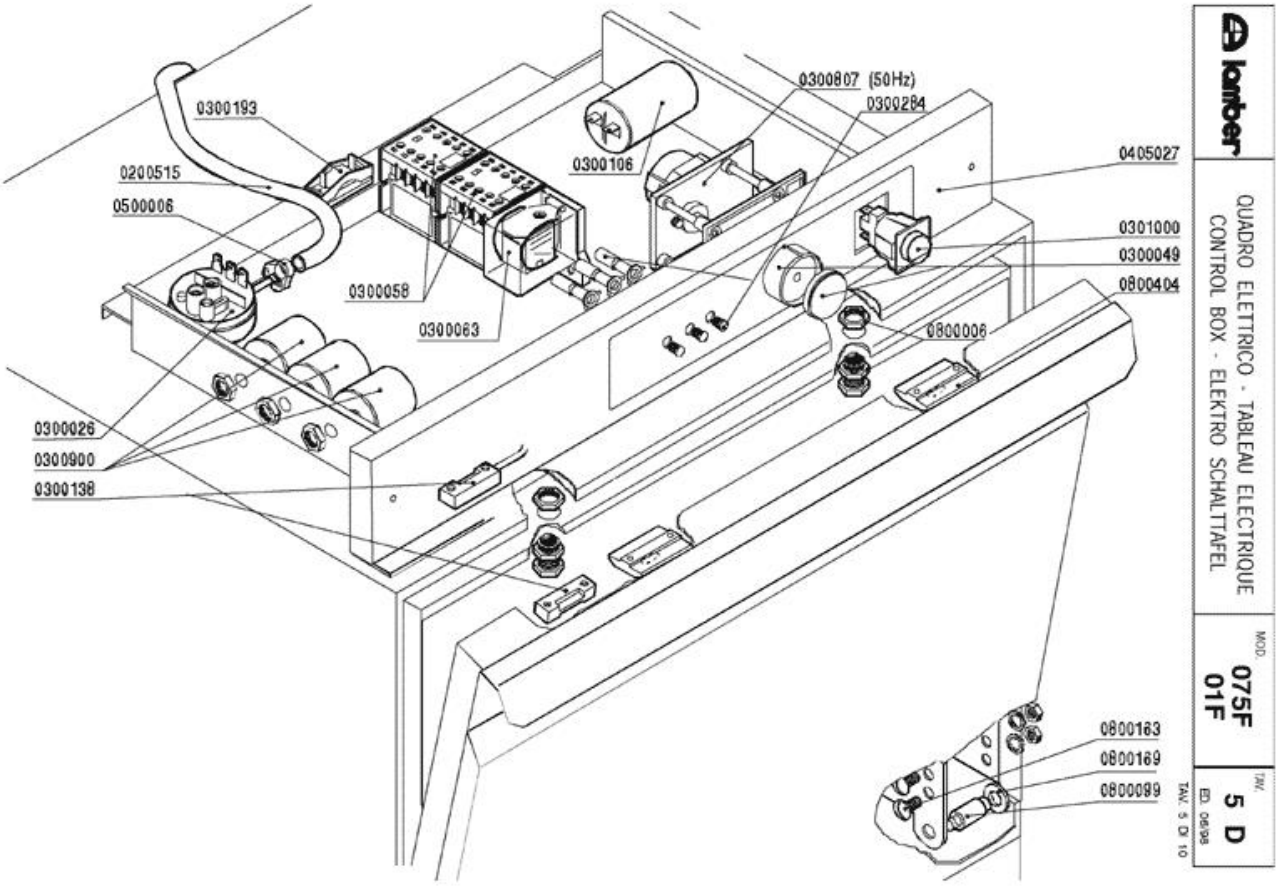
0300807 (50Hz)
0300284
0300193
0200515
0500006
0300106
0405027
0301000
0300049
0800404
0300058
0300063
0800006
0300026
0300900
0300138
0800163
0800169
0800099
lamber
QUADRO ELETTRICO - TABLEAU ELECTRIQUE
CONTROL BOX - ELEKTRO SCHALTTAFEL
MOD.
075F
01F
TAV.
5 D
ED. 06/98
TAV. 5 D 10

Codice	Descrizione
0200515	Tubo pressostato 4,2x10,4
0300026	Pressostato 60/30 16A 1NONC
0300049	Manopola per timer a pulsante
0300063	SOSTITUITO DA 0301745**********
0300106	Condensatore 10óf
0300138	Micro contatto magnetico 1NO +0800142
0300193	Fissacavo PA 268 + vite 3,5X25
0300284	**SOSTITUITO DA 0301910**
0300807	Timer 1-6' pulsante basso 7003
0300900	Filtro antidisturbo 411135001
0301000	Interruttore bip. 0V 2N0 16 amp COMPLETO
0405027	Pannello comando F85-F92 2514
0500006	Fascetta SNP2/CLIC 11,5-13,5
0800006	Cricchetto Rif.32+33+32 con dadi 255-83
0800099	Perno sportello 1866-94
0800163	Vite inox POELIER M6X10
0800169	Boccola perno sportello
0800404	Bloccascrocchetto

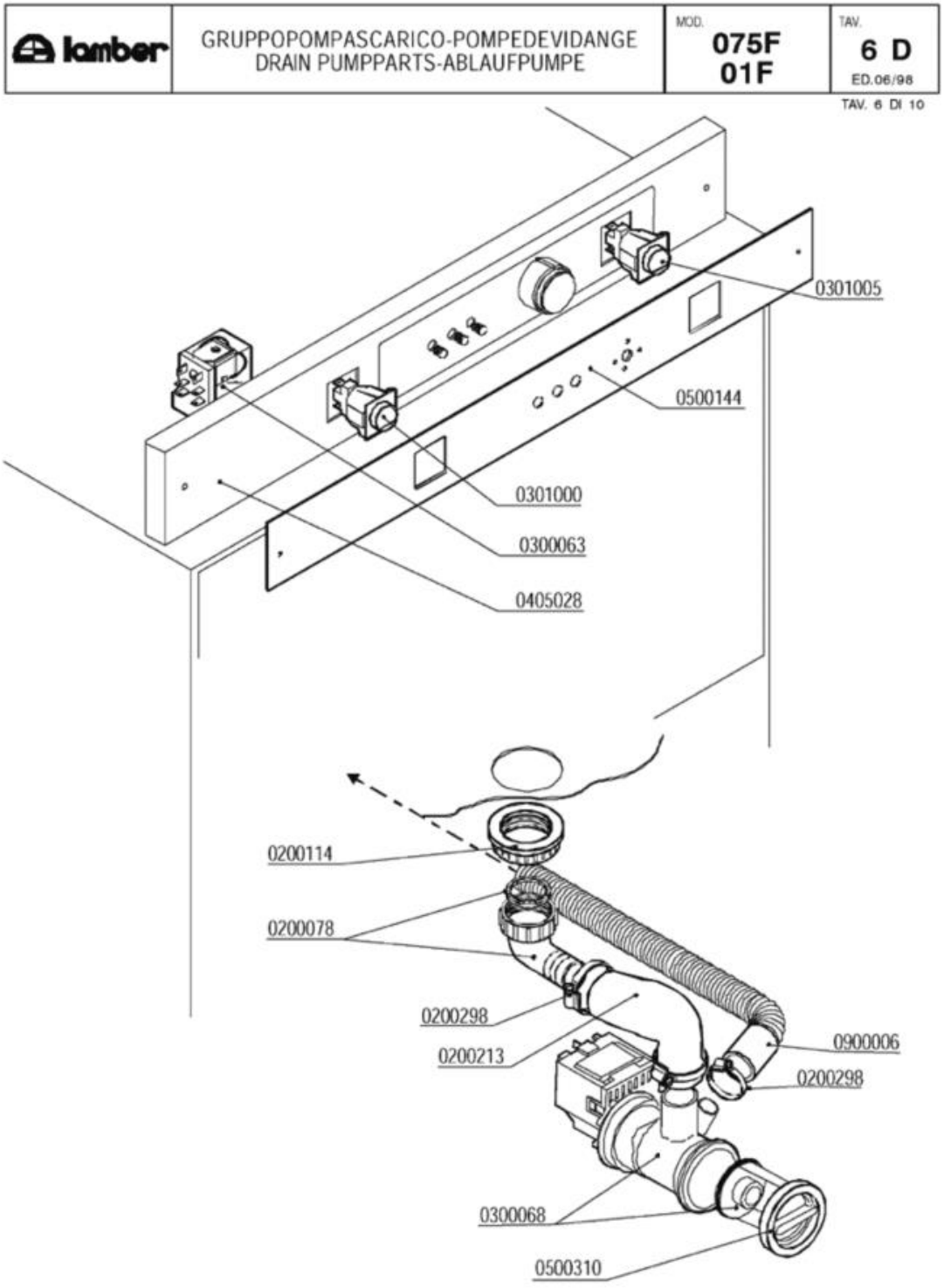
lamber
GRUPPOPOMPASCARICO-POMPEDEVIDANGE
DRAIN PUMPPARTS-ABLAUFPUMPE
MOD. 075F 01F
TAV. 6 D
ED.06/98
TAV. 6 DI 10
0301005
0500144
0301000
0300063
0405028
0200114
0200078
0200298
0200213
0900006
0200298
0300068
0500310

Codice	Descrizione
0200078	Raccordo scarico 1"1/4x32 2121 PP
0200114	Dado piletta scarico 2" 2190
0200213	Manicotto premente SRMR/Pompa sca.687-88
0200298	Fascetta 25-40
0300063	SOSTITUITO DA 0301745**********
0300068	Elettropompa scarico 40W/230/50 FILTRO
0301000	Interruttore bip. 0V 2N0 16 amp COMPLETO
0301005	Int./Dev. 0V 2NONC 16amp.COMPLETO
0405028	Pannello comando F85 PS 2514
0500144	Targa PCB F92 P.S.LAMBER 566x58
0500310	TAPPO FILTRO POMPA SCARICO
0900006	Tubo scarico d.19,5 per pompa scarico

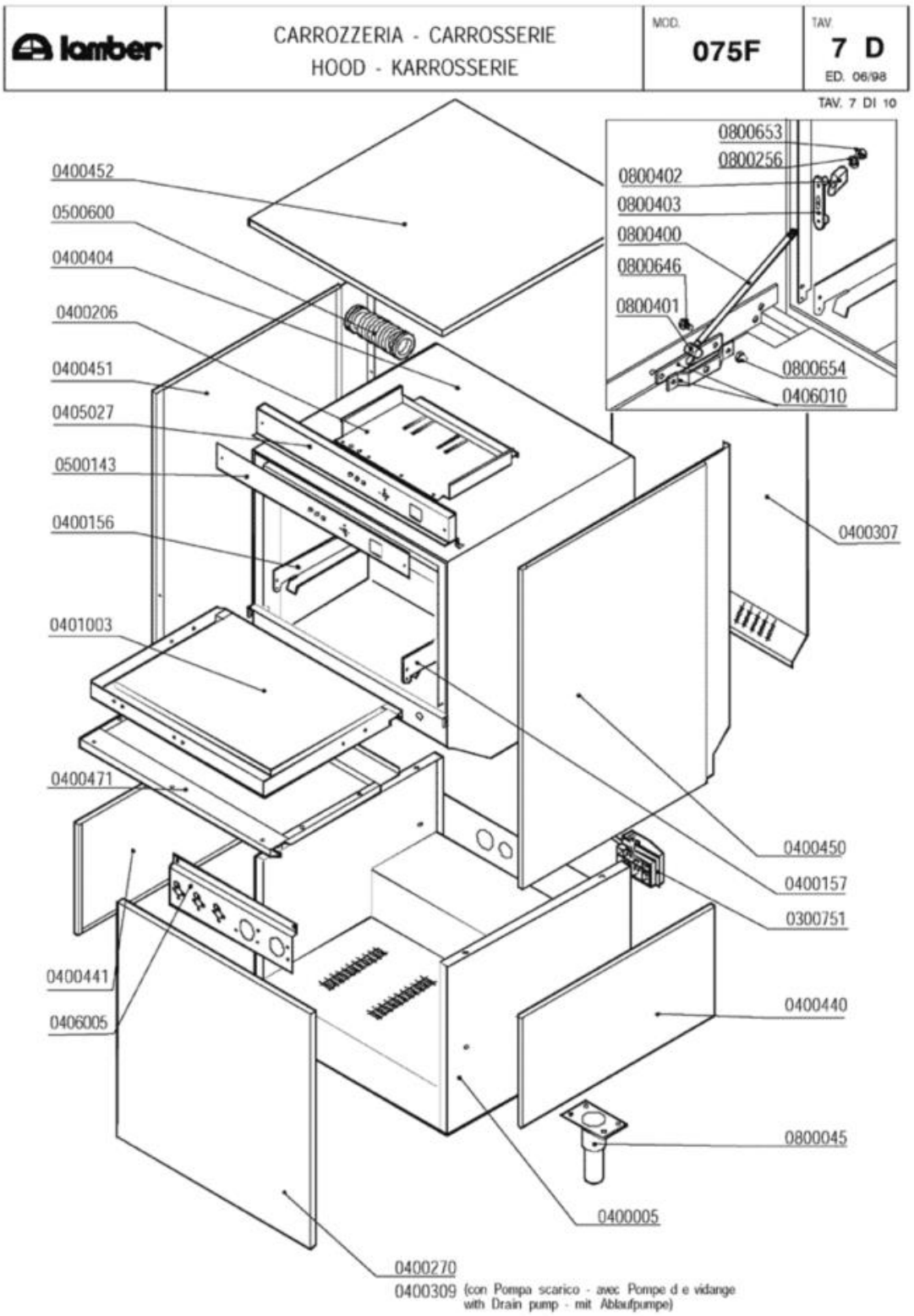
lamber
CARROZZERIA - CARROSSERIE
HOOD - KARROSSERIE
MOD.
075F
TAV.
7 D
ED. 06/98
TAV. 7 DI 10
0800653
0800256
0800402
0800403
0800400
0800646
0800401
0800654
0406010
0400452
0500600
0400404
0400206
0400451
0405027
0500143
0400156
0400307
0401003
0400471
0400450
0400157
0300751
0400441
0406005
0400440
0800045
0400005
0400270
0400309 (con Pompa scarico - avec Pompe d e vidange
with Drain pump - mit Ablaufpumpe)

Codice	Descrizione
0300751	Fissacavo esterno PA223 6 poli
0400005	Basamento 01F/075F
0400156	Guida sx F92 1708
0400157	Guida dx F92 1708
0400206	Piastra cablaggio EFFE 2198-95
0400270	Pannello anteriore 01F/075F 2560
0400307	Pannello retro F92 2457-95
0400309	Pannello anteriore 01F/075F Pompa Scar.
0400404	Cassone F85 VS
0400440	Pannello laterale inferiore DX 075F 2505
0400441	Pannello laterale inferiore SX 075F 2505
0400450	Pannello laterale DX 050F-075F-F85-F92
0400451	Pannello laterale SX 050F-075F-F85-F92
0400452	Pannello superiore EFFE 1710-93
0400471	Pannello sportello 050F-F85-075F-F92
0401003	Sportello 050F-F85-075F-F92
0405027	Pannello comando F85-F92 2514
0406005	Supporto termostati/dosatori F85 VS 2663
0406010	Staffa tirante porta F/LB 2500-2501/95
0500143	Targa PCB F92 lamber 566x58
0500600	Manicotto a soffietto sfiato vapore
0800045	Piedino inox 2"x160 100x85x2,5
0800256	Rondella piana inox d.5
0800400	Tirante sportello M5x305 795
0800401	Perno tirante sportello
0800402	Fermo tirante sportello
0800403	Piastrina scorrimento sportello
0800646	Vite inox POELIER M4X10 largh.testa 9,5
0800653	Dado inox autobloccante M5
0800654	Dado inox autobloccante M4

lamber	CARROZZERIA - CARROSSERIE HOOD - KARROSSERIE	MOD. 01F	TAV. 8 D ED. 06/98

TAV. 8 DI 10

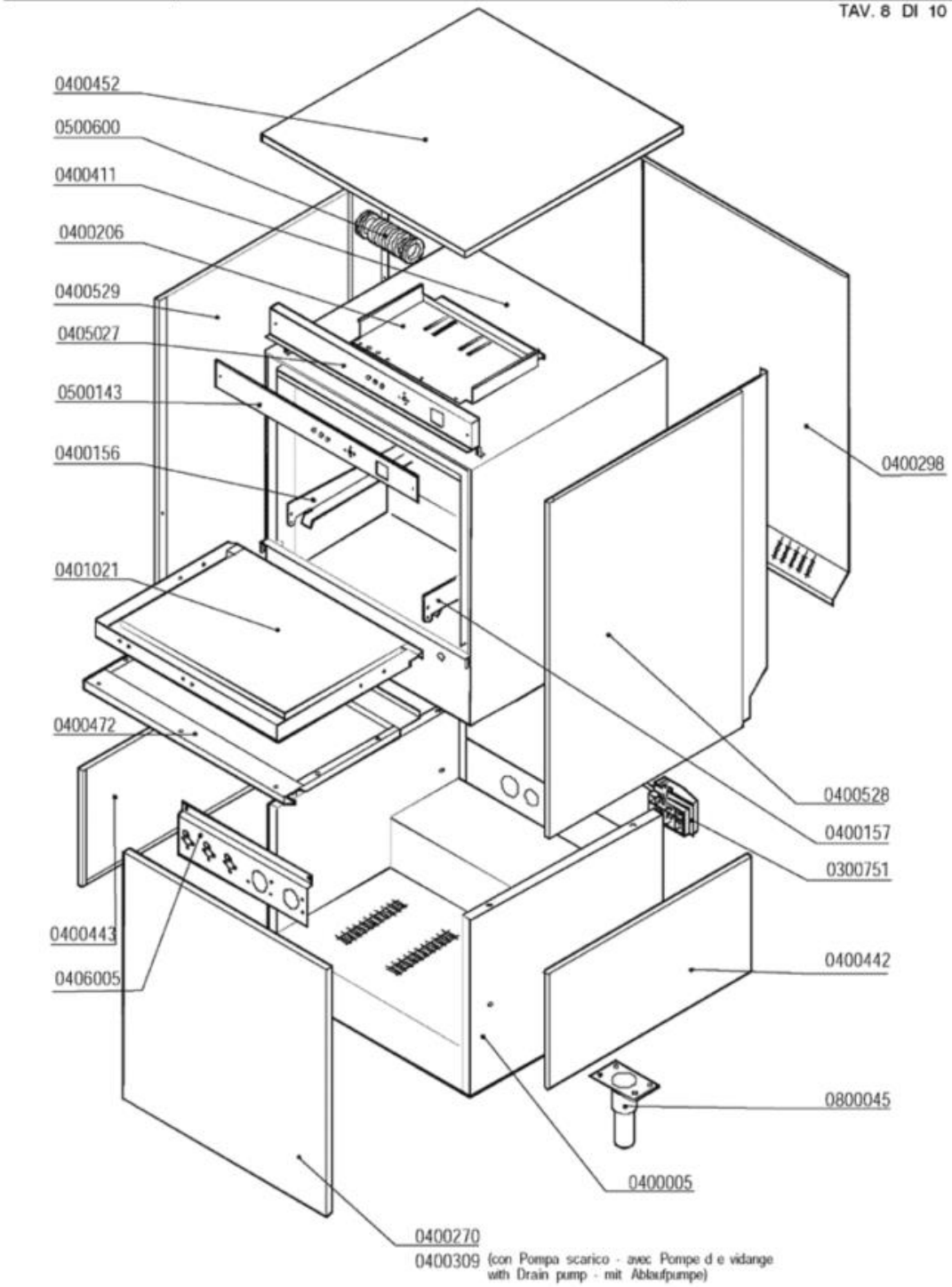

Codice	Descrizione
0300751	Fissacavo esterno PA223 6 poli
0400005	Basamento 01F/075F
0400156	Guida sx F92 1708
0400157	Guida dx F92 1708
0400206	Piastra cablaggio EFFE 2198-95
0400270	Pannello anteriore 01F/075F 2560
0400298	Pannello retro 01F 2510/95
0400309	Pannello anteriore 01F/075F Pompa Scar.
0400442	Pannello laterale inferiore DX 01F 2504
0400443	Pannello laterale inferiore SX 01F 2504
0400452	Pannello superiore EFFE 1710-93
0400472	Pannello sportello EFFE 2508/95
0400528	Pannello laterale 01F DX 3240
0400529	Pannello laterale 01F SX 3241
0401021	Sportello 01F VS 3006/3007
0405027	Pannello comando F85-F92 2514
0406005	Supporto termostati/dosatori F85 VS 2663
0500143	Targa PCB F92 lamber 566x58
0500600	Manicotto a soffietto sfiato vapore
0800045	Piedino inox 2"x160 100x85x2,5

lamber	DOSATORI-DOSEURS DISPENSERS- DOSIERGERÄTE	MOD. 075F 01F	TAV. 9 D ED. 06/98

TAV. 9 DI 10

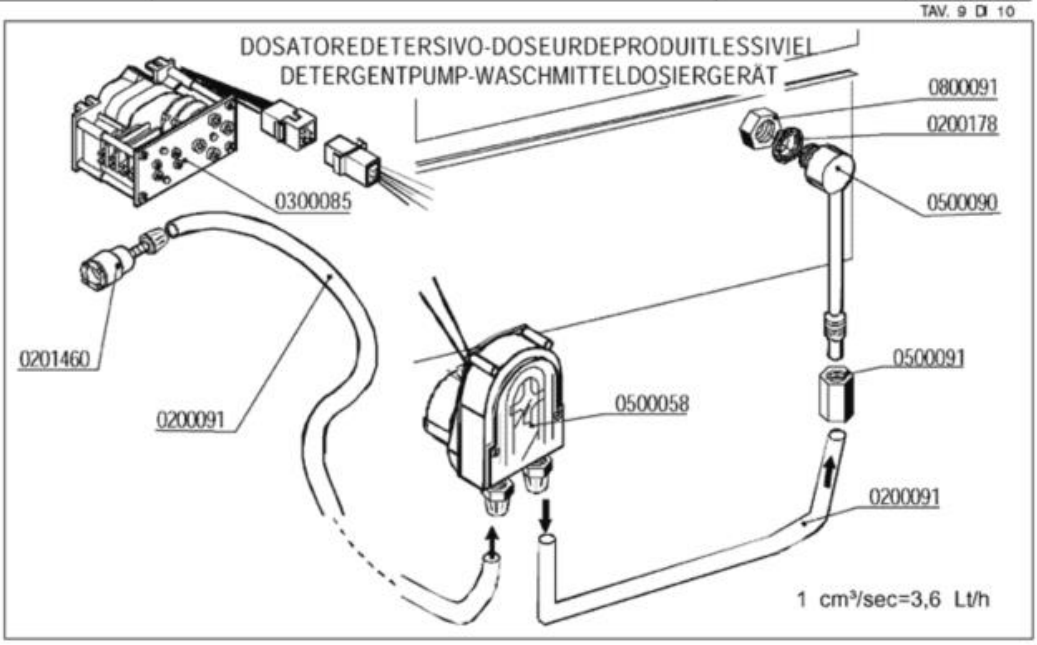

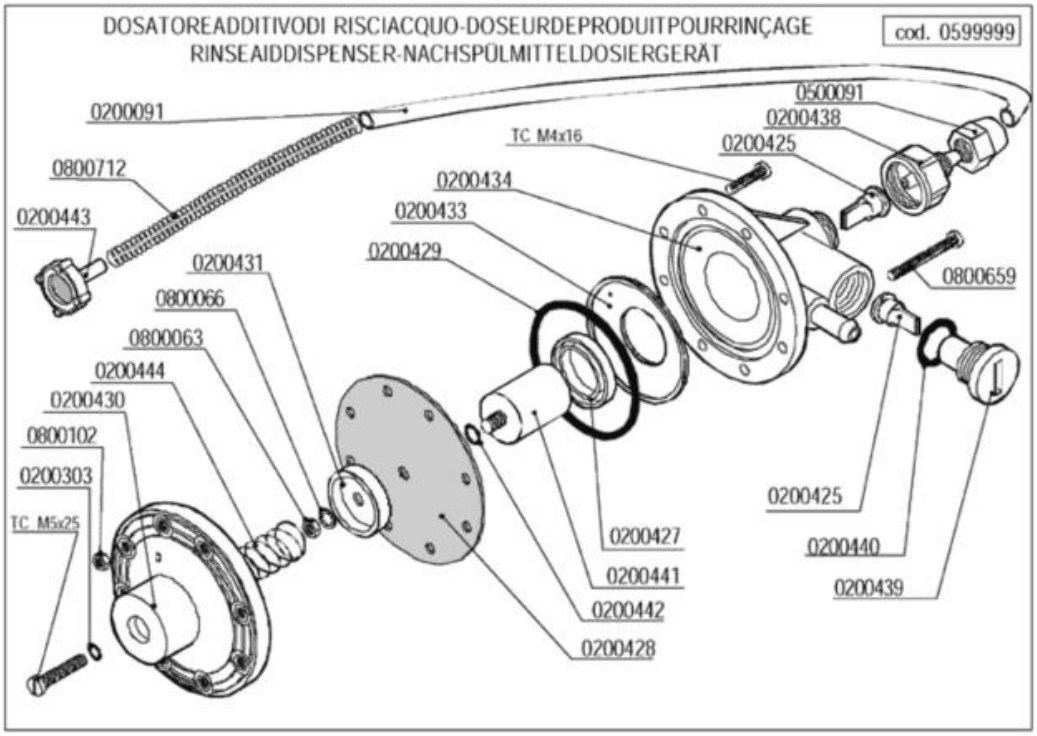

Codice	Descrizione
0200091	Tubo cristallo PP 4x6
0200178	Guarnizione piana 19x12x2 Rif.121
0200303	OR 2021 ugelli risciacquo mescola FDA
0200425	Valvola Dosatore Brillantante
0200427	Anello MIN VITON Dosatore Idrico 3000
0200428	Membrana Dosatore Idrico mod.3000
0200429	OR 3218 Dosatore Idrico mod.3000
0200431	Rosetta guida molla dos.idrico mod.3000
0200433	Flangia interna dosatore idrico mod.3000
0200434	Corpo dosatore idrico mod.3000
0200438	Raccordo aspirazione dos.idrico 3000
0200439	Tappo portavalvola dos.idrico 3000
0200440	Guarnizione OR 3056 dos.idrico 3000
0200441	Kit pistone completo dos.idrico 3000
0200442	OR 2025 Dosatore Idrico 3000
0200443	Filtro fondo dos.idrico 3000
0201460	Filtro inox di fondo dosatore lavaggio
0300085	Timer 60" dosatore 1CF1CR
0500058	** Dosatore SOSTITUITO DA 0500060 **
0500090	Iniettore inox detersivo 2101/2103/1821
0500091	Dado PVC iniettore detersivo 2102
0599999	Dosatore brillantante MOD.3000
0800063	Dado inox M6
0800066	Rondella grower inox diam.6
0800091	Dado inox M12
0800102	Dado inox M4
0800659	Vite inox TCTCR M4x40
0800712	Molla inox 160mm per tubo brillantante

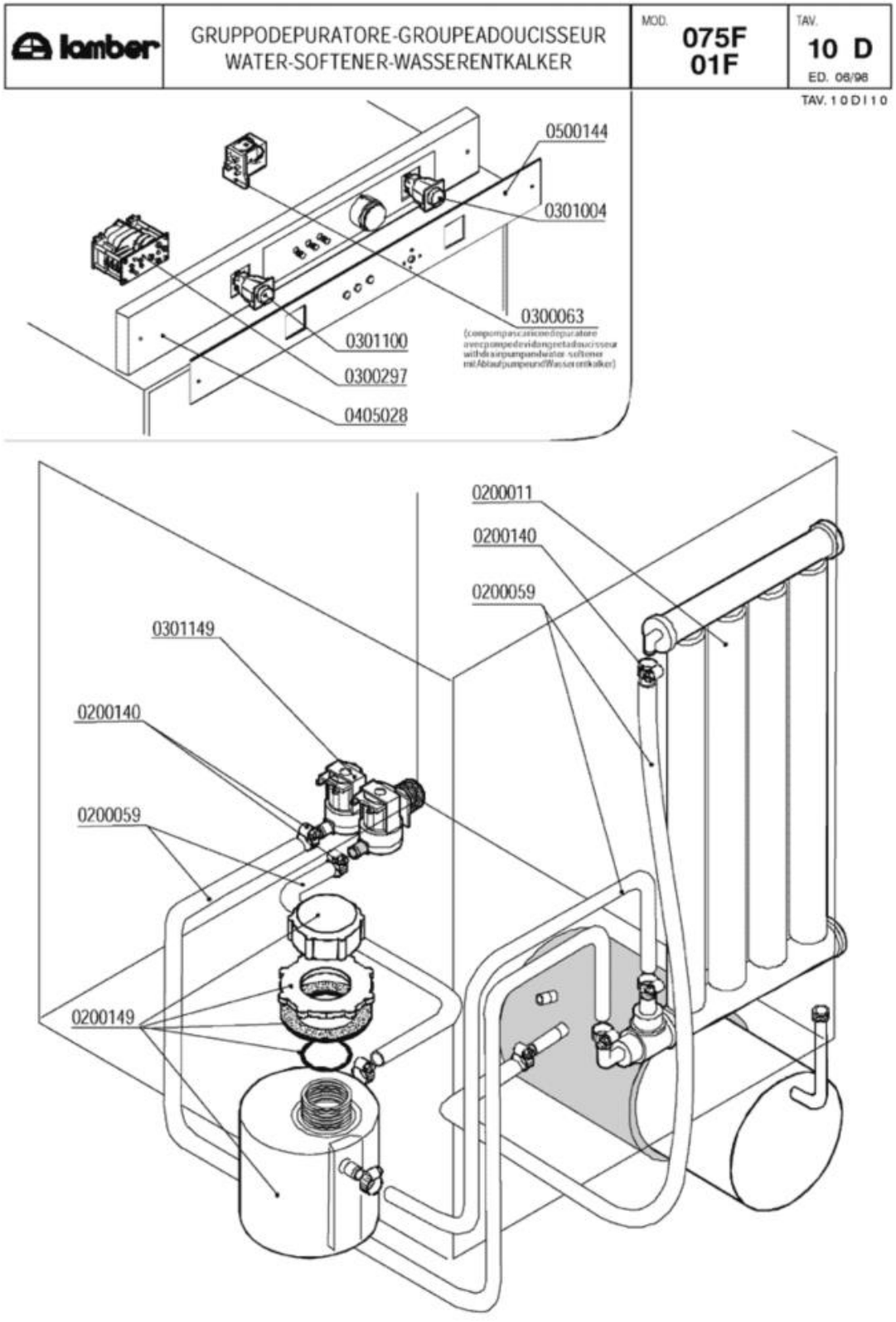
lamber
GRUPPODEPURATORE-GROUPEADOUCISSEUR
WATER-SOFTENER-WASSERENTKALKER
MOD.
075F
01F
TAV.
10 D
ED. 06/98
TAV. 10D110
0500144
0301004
0300063
0301100
0300297
0405028
0200011
0200140
0200059
0301149
0200140
0200059
0200149

Codice	Descrizione
0200011	Decalcificatore a colonna
0200059	Tubo gomma 10x17 food quality
0200140	Fascetta collare 17x19
0200149	Contenitore sale per depuratore
0300063	SOSTITUITO DA 0301745**********
0300297	Timer rigenerazione
0301004	Int./dev. 0V 1NO/1NONC 16amp COMPLETO
0301100	Pulsante unipol. OV 1NO 16amp COMPLETO
0301149	Elettrovalvola doppia c/regolatore 0,5lt
0405028	Pannello comando F85 PS 2514
0500144	Targa PCB F92 P.S.LAMBER 566x58